Para maiores informações sobre a Revisão Chevrolet, acesse o site www.chevrolet.com.br e aproveite para agendar sua revisão on-line.

Centro de Contatos com Clientes GM

Argentina	**0800-888-2438** www.chevrolet.com.ar	Chile	**800 800 115** www.chevrolet.cl	Paraguay	**009-800-542-0087** www.chevrolet.com.py
Brasil	**0800-702-4200** www.chevrolet.com.br	Colombia	**424 93 93 (Bogotá) / 01-800-124389 (Resto del país)** www.chevrolet.com.co	Peru	**0800-51101** www.chevrolet.com.pe
Bolivia	800 121 800 www.chevrolet.com.bo	Ecuador	**1800 (243-876) / (02) 4004700** www.chevrolet.com.ec	Uruguay	**0800-2438** www.chevrolet.com.uy

ROAD SERVICE CHEVROLET

Para os países que possuem o serviço de Road Service, há uma seção específica neste manual do proprietário ou folheto com mais informações sobre seu funcionamento.

GENUINE PARTS | ACDelco

Manual do Proprietário

Não é permitida a reprodução ou tradução, total ou parcial, do conteúdo deste guia sem autorização prévia por escrito da General Motors. Todos os relatórios, ilustrações e especificações contidos neste guia são dados explicativos de funcionamento (existentes na época de sua publicação) que podem não ser aplicáveis ao seu veículo. Reservamo-nos o direito de fazer alterações a qualquer momento, tanto no produto quanto no guia, sem aviso prévio.

O equipamento dos veículos pode variar dependendo das versões comercializadas em seu país e do modelo adquirido no momento da venda. As informações e descrições dos equipamentos contidos neste guia são baseadas em um veículo totalmente equipado com opcionais e acessórios disponíveis na data de publicação indicada na lombada. Portanto, pode haver discrepâncias entre as informações contidas neste guia e a configuração do seu veículo. Consulte uma concessionária Chevrolet oficial sobre os equipamentos dos veículos. Para localizar uma concessionária Chevrolet, entre em contato com o Centro de Atendimento ao Cliente ou acesse nosso site.

Este modelo pode não estar equipado com recursos de conectividade: Bluetooth, Wi-Fi, Projeção sem fio e recursos relacionados ao Android Auto e Apple Car Play. Em caso de dúvidas, entre em contato com uma concessionária Chevrolet para obter mais informações.

Este manual contém detalhes das operações de manutenção por quilometragem, as quais, por sua natureza, devem ser realizadas nas concessionárias Chevrolet para a conservação da garantia.

Índice

Introdução 1
Chaves, portas e janelas 6
Bancos e dispositivos de segurança 27
Compartimentos de carga 55
Comandos e controles 60
Iluminação 93
Sistema de conforto e conveniência 99
Sistema de ventilação e de ar condicionado 115
Condução e operação 126
Cuidados com o veículo 183
Serviços e manutenção 212
Especificações 218
Informações sobre a garantia 230
Informações ao consumidor 237
Índice alfabético 238

Introdução

O veículo é integrado com tecnologias avançadas, recursos de segurança, recursos de proteção ambiental e recursos de maior economia.

Este manual fornece as informações necessárias para ajudá-lo a conduzir seu veículo com segurança e eficiência.

A operação inadequada do veículo pode causar acidentes e riscos de ferimentos. Cumpra os requisitos das leis e regulamentos do país. Se esses requisitos forem diferentes daqueles do manual, prevalecerão os requisitos das leis e regulamentos.

A concessionária tem técnicos treinados que podem realizar os serviços necessários usando peças de reposição genuínas. Consulte a concessionária se o veículo precisar de manutenção ou reparo.

Mantenha este manual junto com o veículo para referência rápida. Deixe este manual no veículo se ele for vendido.

No manual, o Chevrolet Service Center (Centro de atendimento) é chamado de concessionária para abreviar

Como Utilizar este Manual

- O conteúdo no início do manual e cada seção são usados para localizar informações específicas.
- Para dados direcionais, como dianteiro, traseiro, esquerdo e direito, o sentido de direção deve ser considerado como dianteiro.
- Este manual descreve todas as opções e funções disponíveis para este modelo. Certas descrições, incluindo aquelas relacionadas à tela e funções do menu, podem não se aplicar ao seu veículo devido a variações de modelo, especificações do país ou equipamentos especiais ou acessórios.
- Algumas funções descritas no manual podem não estar configuradas para todos os modelos, e o manual pode apresentar alguns recursos que não estão em seu veículo.

©2025 General Motors LLC. Todos os direitos reservados.

- O manual inclui as informações mais recentes disponíveis no momento da impressão. A GM se reserva o direito de fazer alterações no produto sem aviso prévio após a impressão do manual. Algumas figuras do manual são apenas ilustrações para sua referência.

Pergunte sobre o veículo

Visão geral

1. Algumas operações e características dos veículos elétricos a bateria (EV) são diferentes daquelas dos veículos a combustão tradicionais e dos veículos híbridos. Portanto, leia atentamente este Manual antes de usar o veículo.

2. Existem duas baterias do veículo. Uma é a bateria de tração, localizada na parte inferior do veículo, responsável por fornecer a energia de propulsão; a outra é uma bateria comum de 12 V, localizada no compartimento dianteiro (modelo EV), que fornece energia para os instrumentos, luzes e módulos de controle correspondentes.

3. A bateria de tração pode ser carregada usando corrente alternada (ou seja, a alimentação elétrica doméstica comum) ou corrente contínua. Ao usar corrente alternada, é fundamental garantir que todos os fios, soquetes e plugues do circuito de carregamento atendam aos requisitos de carga. Certifique-se de que um eletricista profissional instale o circuito de carregamento para você. O circuito de carregamento deve ser aterrado corretamente e o interruptor principal e o dispositivo de proteção contra vazamento devem ser instalados.

4. O cabo laranja desse veículo é um cabo de alta tensão. Não toque. Preste mais atenção aos sinais de advertência fixados na carcaça dos componentes de alta tensão.

5. Após a porta do veículo ser aberta, o modo de alta tensão será ativado automaticamente. Pise no pedal do freio para entrar no estado PRONTO e, em seguida, o veículo poderá ser conduzido em marcha.

   O veículo consumirá principalmente a bateria de tração após entrar no modo de alta tensão ou no estado "READY" (PRONTO) (a lâmpada "READY" acende) e você pode manter a luz e o ar-condicionado ligados por um longo período. A bateria de tração começa a carregar a bateria de 12 V.

6. Em caso de falhas no veículo: Se o tempo permitir, desligue a alimentação elétrica do veículo (pressione o botão de desligamento de emergência), acione o freio de estacionamento, ligue a luz de emergência e coloque uma placa triangular de sinalização. Em seguida, saia do veículo e entre em contato com o centro de reparos imediatamente. Se o tempo não permitir, como quando o veículo estiver pegando fogo ou houver um forte cheiro de queimado, desligue imediatamente a energia do veículo e acione o freio de estacionamento para sair do veículo.

7. Em caso de incêndio ou fumaça: Desligue imediatamente a fonte de alimentação e saia do veículo. Se o incêndio for intenso ou se espalhar rapidamente, afaste-se imediatamente do veículo e ligue para o número de emergência dos bombeiros. Se o incêndio não for intenso, utilize um extintor de incêndio à base de água para apagá-lo, mantendo uma distância segura da fonte do fogo.

8. Quando o veículo estiver parcialmente ou completamente submerso em água: Se o tempo permitir, desligue a alimentação do veículo, acione o freio de estacionamento e evacue o veículo o mais rápido possível. Se não houver tempo, desligue imediatamente a alimentação do veículo e evacue-o. Antes de resgatar o veículo, aguarde até que não haja mais bolhas ou chiados na superfície da água e que a bateria de tração esteja descarregada, para evitar o risco de choque elétrico.

9. Não lave o compartimento dianteiro nem a grade frontal do veículo com água de alta pressão.

10. A bateria da tração tem garantia de 8 anos ou 160.000 km (o que ocorrer primeiro). Se não funcionar normalmente devido a problemas de qualidade, nós a repararemos ou substituiremos sem custos.

11. Se for necessário substituir a bateria de tração, entregue a bateria usada a uma estação de reciclagem designada pela GM para reciclagem. O descarte de baterias de tração poluirá o meio ambiente e até mesmo causará ferimentos pessoais. De acordo com as leis e os regulamentos aplicáveis, esse tipo de resíduo deve ser reciclado e descartado. Para obter detalhes sobre reciclagem, consulte o site oficial.

12. Para aqueles que não realizarem a manutenção regular durante o período de garantia, não será fornecido o serviço de garantia de qualidade para itens relacionados à manutenção, nem para falhas decorrentes dessa negligência.

Atenção

1. Os dispositivos elétricos do veículo são classificados em dispositivos elétricos de baixa tensão (LV) e de alta tensão (HV). A tensão nominal de funcionamento dos equipamentos elétricos de baixa tensão é de 12 V, incluindo instrumentos, áudio, iluminação, buzinas e ventiladores. Os equipamentos elétricos de alta tensão incluem a unidade de controle do motor, o motor elétrico, o sistema integrado do motor elétrico, a bateria de tração, o conjunto do sistema de carregamento e distribuição, o compressor do ar-condicionado, o aquecedor do ar-condicionado etc.

2. Preste atenção nas etiquetas de advertência relevantes sobre os componentes de alta tensão. Para evitar choque elétrico, não toque nos componentes de alta tensão, cabos de alta tensão e seus conectores.

3. Não toque em nenhum cabo de alta tensão laranja exposto ou danificado. Caso contrário, há o risco de choque elétrico.

4. Não desmonte ou modifique o equipamento elétrico do veículo. Caso contrário, pode causar consequências graves, como curto-circuitos, queimaduras e incêndio.

5. É proibido usar equipamentos de aterramento falsos, como o módulo de aterramento e redução de resistência, o que pode causar riscos potenciais de segurança de choque elétrico durante o carregamento.

6. Em caso de um acidente com o veículo: Se o tempo permitir, desligue a alimentação do veículo, acione o freio de estacionamento, ligue o pisca-alerta, use o triângulo de segurança, saia do veículo e entre em contato imediatamente com o centro de reparos. Se o tempo não permitir, como quando o veículo estiver pegando fogo ou exalar um forte cheiro de queimado, desligue a energia do veículo imediatamente e acione o freio de estacionamento para sair do veículo.

7. Em caso de incêndio ou fumaça: Desligue imediatamente a fonte de alimentação e saia do veículo. Se o incêndio for intenso ou se espalhar rapidamente, afaste-se imediatamente do veículo e ligue para o número de emergência dos bombeiros. Se o incêndio não for intenso, utilize um extintor de incêndio à base de água para apagá-lo e mantenha uma distância segura da fonte do fogo.

8. Quando a barra de energia do painel de instrumentos fica vermelha, isso indica que a bateria de tração está baixa. Carregue-o o mais rápido possível e não deixe que a carga se esgote completamente antes de recarregar. Caso contrário, a vida útil da bateria de tração poderá ser reduzida. Recomenda-se carregar a bateria completamente pelo menos uma vez a cada duas semanas para manutenção quando o veículo estiver em uso.

9. No inverno, o desempenho de descarga da bateria de tração se degradará com a diminuição da temperatura, mas se recuperará com o aumento da temperatura. Recomenda-se evitar acelerações rápidas e conduzir por um tempo prolongado em alta velocidade em baixas temperaturas no inverno, usar o ar quente do ar-condicionado razoavelmente, planejar bem sua viagem e carregar o veículo em tempo hábil.

Cuidado

Para veículos elétricos a bateria, recomenda-se utilizar carregamento em corrente alternada (CA) para carregar o veículo até 100% antes do primeiro uso, devido às características de autodescarga das baterias de íons de lítio. Caso contrário, a bateria pode se recalibrar e descarregar rapidamente durante o uso do veículo.

Cuidado

Se um dispositivo médico, como um marca-passo, estiver instalado no corpo do ocupante, confirme com o fornecedor do dispositivo se a condução de um veículo elétrico pode afetar seu funcionamento normal, a fim de evitar riscos à saúde. Se for necessário utilizar equipamentos médicos

(Continua)

Cuidado (Continua)

no veículo, confirme com o fornecedor do equipamento se o veículo elétrico pode afetar o funcionamento normal do dispositivo.

⚠ Atenção

Antes de armazenar o veículo por um longo período (1 mês ou mais), certifique-se de que a bateria esteja carregada em pelo menos 50%. Durante o armazenamento de longo prazo, faça a carga de manutenção da bateria pelo menos uma vez a cada 3 meses (use a carga lenta de CA para carregar totalmente o veículo). Se a manutenção da bateria não for realizada conforme necessário durante o armazenamento de longo prazo e ocorrerem falhas no veículo devido à descarga excessiva da bateria de energia, essas falhas não serão cobertas pela garantia.

⚠ Perigo

Não desmonte o pacote de baterias de tração de íons de lítio sem autorização, incluindo qualquer tentativa de abertura ou desmontagem do próprio pacote de baterias. Ao lidar com acidentes, os profissionais relevantes não devem cortar ou impactar o pacote da bateria de tração de íons de lítio, para evitar que ele vaze e se deforme, assim evitando ferimentos a qualquer pessoa.

Perigo, atenção e cuidado

Mensagens de Advertência encontradas nas etiquetas do veículo e neste manual descrevem os perigos e o que deve ser feito para evitá-los ou reduzi-los.

⚠ Perigo

Perigo indica um perigo com um nível de risco que irá resultar em danos graves ou em morte.

⚠ Atenção

Atenção indica um perigo que pode resultar em ferimentos ou em morte.

Cuidado

Cuidado indica um perigo que pode resultar em danos à propriedade ou ao veículo.

A General Motors reserva os direitos autorais deste manual.

Chaves, portas e janelas

Chaves e travas
Chaves 6
Operação do Acionamento remoto por radiofrequência (Remote Keyless Entry - RKE) 7
Travas das portas 10
Portas
Capô 14
Tampa do porta-malas 15
Espelhos externos
Espelhos elétricos 18
Espelhos internos
Espelhos retrovisores internos 20
Vidros
Vidros elétricos 20
Para-sóis 22
Teto
Teto solar 23

Chaves e travas

Chaves

Chave conectável

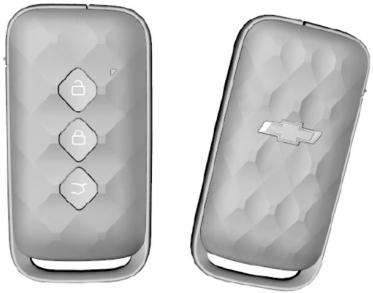

Cada novo veículo é fornecido com duas chaves. Guarde uma das chave como reserva.

Por questões de segurança, guarde a placa da chave em um local seguro para evitar a fabricação ilegal de chaves.

Modelos diferentes podem ser fornecidos com chaves diferentes. Consulte os veículos reais.

Para usar a chave mecânica, pressione o interruptor de liberação ① na chave e, em seguida, puxe a chave mecânica ②, conforme mostrado na figura acima. Conecte a chave mecânica após o uso.

Entrada passiva sem chave

O veículo tem um sistema de entrada sem chave, que destrava automaticamente ao se aproximar com a chave e trava ao se afastar. Ativar essa função permitirá que o veículo seja destravado automaticamente quando a chave estiver dentro de um alcance de cerca de 1,45 metro. Quando a chave estiver dentro de um raio de aproximadamente 2,5 metros do veículo, o veículo será desligado

e trancado automaticamente. De acordo com as configurações, os vidros podem ser fechados automaticamente e os espelhos retrovisores podem ser rebatidos.

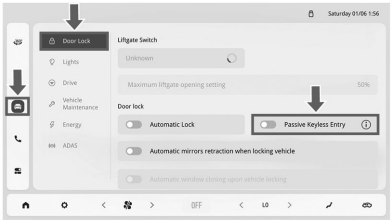

O interruptor de entrada sem chave pode ser ligado/desligado no Sistema de conforto e conveniência em [Definições do veículo - Porta e vidro - Trava da porta - Entrada passiva sem chave].

Quando a chave está próxima do veículo, o veículo destrava automaticamente.

Quando a chave está longe do veículo, o veículo trava automaticamente .

Condições para acionar o destravamento passivo sem chave (todas as condições abaixo devem ser atendidas)

- Todas as portas (incluindo a tampa do porta-malas) estão fechadas
- A porta do motorista está destravada
- Não há colisão ou a função de travamento de colisão está desativada
- A função da chave passiva foi ativada por meio da configuração do sistema de conforto e conveniência do veículo (IVI)
- A chave não está desativada
- Não há chave legal no veículo e a chave fora do veículo deixa a área efetiva.

Condições de ativação de partida passiva de entrada passiva (PEPS) (todas as seguintes condições são atendidas simultaneamente):

- A porta do motorista está travada
- A função da chave passiva foi ativada por meio da configuração do sistema de conforto e conveniência do veículo (IVI)
- A chave não está desativada
- Uma chave válida é encontrada na área de entrada passiva (PE) efetiva do veículo.

Cuidado
Não deixe a chave dentro do veículo. Leve a chave com você ao sair do veículo

Nota
Caso a chave seja perdida, entre em contato com a concessionária.

Operação do Acionamento remoto por radiofrequência (Remote Keyless Entry - RKE)

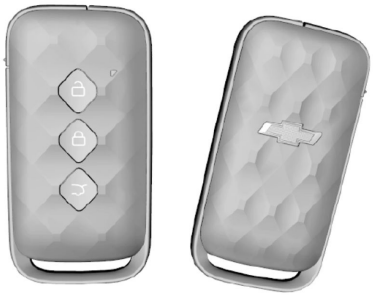

A distância efetiva do controle remoto é de aproximadamente 15 m sem blindagem. Quando o veículo está no estado PRONTO, a função de controle remoto não funciona.

🔒: Botão de travamento. Pressione o botão uma vez para travar todas as portas, o pisca-alerta piscará duas vezes e o veículo entrará no status antifurto. Se [Definição-Veículo-Portas

e vidros-Rebatimento automático do espelho] no sistema de conforto e conveniência for ligado, o espelho retrovisor será rebatido automaticamente quando o botão for pressionado para travar. Se nenhuma porta estiver fechada (incluindo a tampa do porta-malas), pressionar o botão de travamento fará com que o pisca-alerta pisque 3 vezes e a buzina soe 3 vezes, alertando-o que a porta não está bem fechada. As portas não estão travadas. Feche as portas e tente novamente.

: Botão de destravamento. Pressione o botão uma vez para destravar todas as portas a luz de advertência piscará uma vez e o status antifurto será apagado. Se o [Definições do veículo-Portas e vidros-Rebater espelho automaticamente] no status do sistema de conforto e conveniência for ligado, o espelho retrovisor será estendido automaticamente no destravamento com o botão.

: Botão de abertura da tampa do porta-malas. Pressione e mantenha pressionado o botão por cerca de 3s para destravar a tampa do porta-malas, pressione o botão novamente para fechar a tampa do porta-malas.

Nota
O alcance de funcionamento do controle remoto pode variar de acordo com os fatores ambientais. Sinais de interferência de rádio e barreiras afetarão o desempenho do controle remoto.

Ativação da trava da porta e do modo antifurto

1. Feche todos os vidros.
2. Desligamento do veículo.
3. Todos os passageiros saiam o veículo.
4. Feche todas as portas.
5. Pressione uma vez o botão de travamento da porta com o controle remoto. O pisca-alerta piscará duas vezes e todas as portas serão travadas para ativar o modo antifurto.

Nota
O sistema também pode ser ativado com os vidros abertos. Feche todos os vidros e as portas antes de sair do veículo.

⚠ Perigo

Nunca deixe uma criança ou animal desacompanhado no veículo. Caso contrário, isso pode causar ferimentos ou morte devido à alta temperatura no interior do veículo.

Nota
O modo antifurto deve ser ativado com o transmissor.

- Avisos sonoros

No status antifurto, se uma porta ou o porta-malas for aberto à força sem que o botão de destravamento do controle remoto seja pressionado (incluindo a abertura da porta do lado do motorista com a chave), a luz de advertência piscará e a buzina emitirá um sinal sonoro por um período para advertência.

- Interrupção da advertência sonora

O som de advertência pode ser parado pressionando uma vez o botão de travamento ou de destravamento no controle remoto. Caso contrário, o som de alerta durará 30 segundos e depois parará automaticamente, e o veículo permanecerá em estado de antifurto.

Caso o sistema não faça isso, é recomendável que ele seja verificado na concessionária.

Destravamento de portas e liberação do modo antifurto

1. Pressione uma vez o botão de destravamento no transmissor do RKE.
   - Todas as portas estão destravadas.
   - O pisca-alerta pisca uma vez.
   - O estado do sistema antifurto é apagado.
2. Pressione e mantenha pressionado o botão para abrir a tampa do porta-malas por 2 segundos.
   - A tampa do porta-malas é aberta.
   - A luz de advertência pisca duas vezes.
   - O estado do sistema antifurto é apagado.

Travamento automático da porta

Quando todas as portas estiverem fechadas e a velocidade do veículo exceder 10 km/h, todas as portas serão travadas automaticamente.

Retravamento automático

Com a chave fora do veículo, se o alarme for desativado, mas nenhuma porta de qualquer lado for aberta ou o veículo não for ligado dentro de 30 segundos após o veículo entrar com sucesso no estado antifurto, o veículo executará novamente a ação de travamento, todas as portas serão retravadas e o veículo entrará no estado antifurto.

Destravamento automático

Se a trava da porta estiver engatada, quando o veículo for estacionado e mudado de D ou de R para a posição de marcha P, as portas serão destravadas automaticamente.

Função de localização do veículo

Pressione o botão de travamento no controle remoto duas vezes dentro de 1 segundo. A buzina soará três vezes e o pisca-alerta piscará 20 vezes como alerta. A função de localização do veículo pode ser definida em [Definições do veículo-Luzes-Definições da função de localização do veículo] no sistema de conforto e conveniência e os modos de resposta incluem "Piscar" ou "Piscar + Buzinar".

Abertura dos vidros por controle remoto

Mantenha pressionado o botão de destravamento no controle remoto por cerca de 2 segundos para abaixar todos os vidros elétricos em sequência. Essa ação também acionará o ventilador na velocidade máxima por aproximadamente 30 segundos.

Fechamento dos vidros por controle remoto

Mantenha pressionado o botão de travamento no controle remoto por cerca de 2 segundos para subir todos os vidros elétricos.

Proteção contra superaquecimento do travamento das portas

se for acionado mais de 10 vezes em 8 segundos, o travamento das portas será bloqueado por 10 segundos como proteção contra superaquecimento.

Controle remoto

Cada controle remoto tem seu próprio código eletrônico para impedir que as portas sejam abertas por outros controles remotos.

Se o controle remoto for perdido ou roubado, entre em contato com a concessionária para comprar um novo o mais rápido possível. Se precisar

substituir um ou mais controles remotos, traga-os junto com os controles remotos existentes quando for a concessionária.
Quando a concessionária corresponder o novo controle remoto ao seu veículo, o controle remoto existente também será correspondido ao novo código. Depois que o novo controle remoto tiver um novo código eletrônico, o controle remoto perdido não destravará seu veículo. O veículo pode ser equipado com até 4 controles remotos.

Função de parada automática de transmissão de sinal do controle remoto

O controle remoto possui a função de parada automática de transmissão de sinal, que pode evitar uso desnecessário da bateria causado por operação incorreta ou outros motivos.
Pressione e segure qualquer botão no controle remoto por mais de 10 segundos e o controle remoto parará de transmitir sinais automaticamente. Ao soltar o botão, a função de parada automática de transmissão de sinal será desativada.

Falha

Se o controle remoto não funcionar normalmente, isso pode ser causado pelos seguintes motivos:

- Fora do alcance de funcionamento;
- A bateria do controle remoto está muito baixa;
- Interferência do ambiente externo e outros sinais de rádio de alta potência (como estação base e torre de transmissão);
- Bloqueio de sinal por outras barreiras.

Substituir a bateria

Dentro da chave do controle remoto, há uma bateria de lítio cuja vida útil é geralmente de 2 anos. Quando a distância do controle remoto for reduzida gradualmente (ou seja, for necessário se aproximar mais do veículo), isso indica bateria fraca. A bateria da chave não pode ser carregada. Após a bateria descarregar totalmente, dirija-se a concessionária para trocá-la.
Modelo da bateria: CR2032.

Nota

Para garantir o funcionamento normal do controle remoto, siga as seguintes regras:

- Evite derrubar o controle remoto.
- Não coloque objetos pesados sobre o controle remoto.
- Certifique-se de que o controle remoto fique longe de água e luz solar direta. Se o controle remoto estiver molhado, limpe-o com um pano macio.

Travas das portas

Travamento e destravamento externo das portas

Trava mecânica na porta dianteira esquerda

Se o modo anti-roubo estiver ativado, o alarme será acionado quando a porta for aberta com a chave mecânica. O alarme só será desligado quando o botão de destravamento for pressionado.

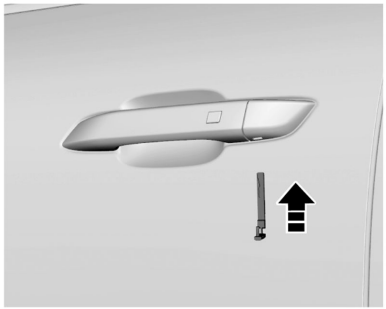

Conforme mostrado na figura acima, o orifício da fechadura na maçaneta externa da porta dianteira esquerda está oculto sob a tampa de acabamento. Se for necessário abrir a porta com a chave, por exemplo, quando a chave do controle remoto estiver perdida ou sem bateria, abra a tampa de acabamento com a ajuda da chave mecânica ou de outras ferramentas.

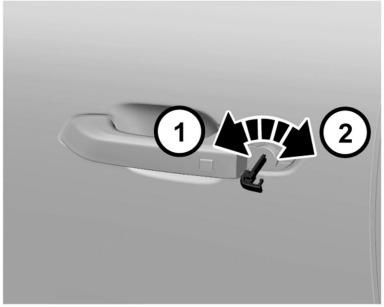

1. Destravamento
2. Travamento

Sob a tampa de acabamento, há um pequeno orifício. Insira a chave nesse orifício e gire o cilindro da fechadura com a ajuda da chave.

Travamento e destravamento interno das portas

Destravamento da porta por dentro do veículo

Para destravar a porta por dentro do veículo, puxe a maçaneta interna da porta uma vez para destravar e puxe-a novamente para abrir a porta. Puxe uma vez para abrir a porta se estiver destravada.

Travamento da porta por dentro do veículo

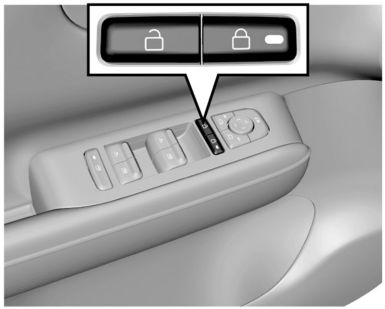

Para travar portas por dentro, pressione o botão de travamento do interruptor. Pressione o botão de destravamento para destravar todas as portas do veículo.

Nota
Ao deixar um veículo sem vigilância, você deverá travar todas as portas e levar a chave com você. Se as portas estiverem destravadas, o veículo poderá ser roubado. Estacione o veículo em um local seguro. Recomenda-se não armazenar objetos de valor no carro para evitar perdas em situações imprevistas.

Nota
Se houver ruído ao abrir ou fechar portas ou ao dirigir, aplique graxa lubrificante nas travas e dobradiças das portas.

Método de travamento da porta quando o veículo está desligado

Em caso de falha do veículo (por exemplo, a bateria está sem carga ou seus polos positivo e negativo estão desconectados), o sistema de travamento central das portas não funciona, e você precisa travar as portas laterais manualmente, uma por uma.

Abra a porta dianteira direita e as duas portas traseiras, e encontre o botão dentro da trava da porta (conforme mostrado na figura acima). Observe que o botão não é uma trava de segurança para crianças.

Coloque o interruptor na direção da seta e feche a porta. Por fim, tente puxar a maçaneta externa para confirmar que a porta está trancada. Neste momento, se quiser abrir a porta, puxe primeiro a maçaneta interna uma vez.

Para a porta dianteira esquerda, insira a chave no orifício da fechadura na maçaneta externa da porta do veículo e gire-a no sentido horário para trancar a porta. Consulte os tópicos em [Chaves, portas e janelas-Trava da porta-Trava mecânica da porta dianteira esquerda].

Trava de segurança para crianças

As portas traseiras são equipadas com travas de segurança para crianças. A função da trava de segurança para crianças é evitar que os passageiros (especialmente crianças) puxem a maçaneta da porta e abram acidentalmente a porta traseira.

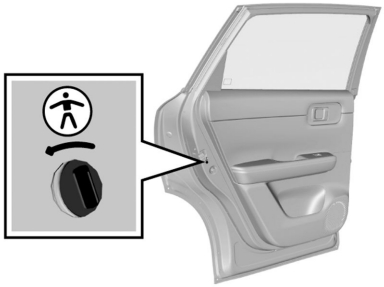

Para ativar a trava de segurança para crianças:

1. Abra a porta traseira que deseja travar.
2. Localize o botão da ranhura da porta de segurança para crianças na borda da porta e perto da posição central.
3. Insira a chave na ranhura e gire-a no sentido indicado pela seta.

Nota
As duas portas traseiras são equipadas com trava de segurança para crianças, respectivamente. Elas funcionam separadamente e devem ser ativadas manualmente e respectivamente.

Quando a trava de segurança para crianças estiver ativada, você não poderá abrir a porta no veículo. Será preciso puxar a maçaneta externa para abrir a porta. Para cancelar a trava de segurança para crianças da porta, insira a chave na ranhura e gire-a no sentido oposto.

Nota
Quando a trava de segurança para crianças estiver ajustada na posição LOCKING (TRAVAMENTO), não tente puxar a maçaneta interna para abrir a porta. Caso contrário, a maçaneta da porta será danificada. Abra a porta com a maçaneta externa da porta.

⚠ Perigo

Não deixe uma criança ou animal sozinho no veículo. Caso contrário, isso pode resultar em graves ferimentos. Crianças podem acionar os vidros elétricos, outros botões de controle ou até mesmo conduzir o veículo, causando ferimentos graves.

Sistema central de controle de travamento das portas

Através do sistema central de controle de travamento das portas, você pode travar e destravar as portas com o controle remoto fora do veículo ou com o interruptor central de controle de travamento dentro do veículo.

Interruptor central de controle de travamento

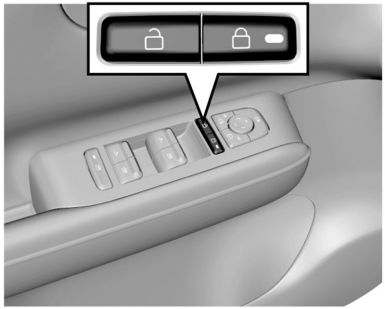

Pressione o botão de travamento do interruptor central de controle de travamento uma vez para travar todas as portas.
O indicador de travamento está aceso.

Pressione o botão de destravamento uma vez para destravar todas as portas do veículo.
O indicador de travamento está apagado.

Portas

Capô

Abertura do capô do motor

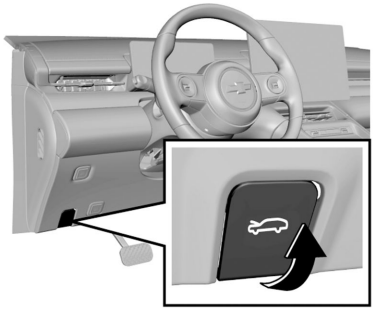

1. A alavanca de abertura do capô dianteiro está localizada no lado esquerdo inferior do painel de instrumentos. Puxe uma vez e você ouvirá um som de destravamento, indicando que o capô dianteiro está ligeiramente aberto.

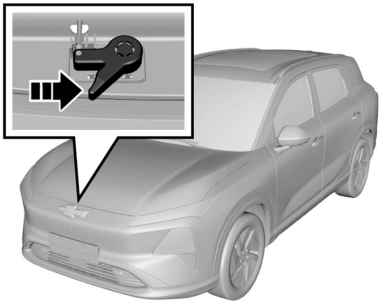

2. Depois disso, puxe a trava para a direita para abrir o capô do motor.

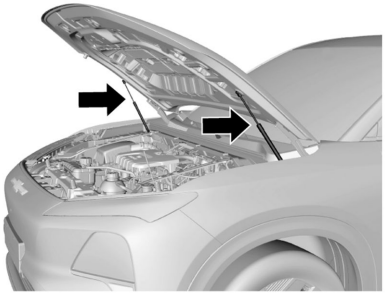

3. Após de o capô do compartimento dianteiro ser aberto até certo ângulo, a haste de sustentação hidráulica o levantará até uma determinada posição e o manterá aberto.

Fechamento do capô do motor

1. Certifique-se de que suas mãos ou outras partes do corpo ou de outras pessoas estejam longe do compartimento do motor, do capô e das bordas da carroceria do veículo.
2. Pressione o capô do motor com a mão para travá-lo.
3. Sempre verifique e confirme se o capô está travado no lugar.

Cuidado

Sempre observe as seguintes notas:

- Verifique se o capô do motor está travado antes de conduzir o veículo.

- Não puxe a alavanca de abertura do capô do motor enquanto o veículo estiver em movimento.

(Continua)

Cuidado (Continua)

- Não conduza o veículo quando o capô estiver aberto. Se o capô do motor estiver aberto, a visão do motorista será bloqueada. Conduzir o veículo com o capô do motor aberto pode causar um acidente de trânsito, danificar seu veículo ou outras propriedades e causar ferimentos.

Tampa do porta-malas

Tampa do porta-malas

Antes de abrir a tampa do porta-malas, certifique-se de que o veículo esteja parado, com a marcha em posição de estacionamento e o freio de estacionamento acionado, para evitar ferimentos.

Abertura da tampa do porta-malas com o interruptor da tampa do porta-malas

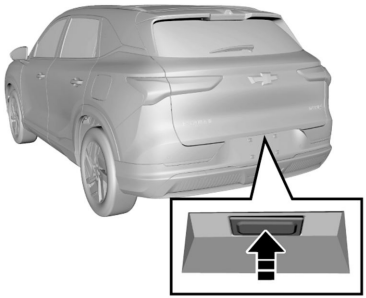

Método de abertura da tampa do porta-malas:

1. Quando o veículo estiver travado, destrave-o primeiro e pressione o interruptor da tampa do porta-malas para abri-la.
2. Quando o veículo estiver travado, aproxime-se da tampa do porta-malas com a chave de indução e pressione o interruptor da tampa do porta-malas para abri-la.
3. Quando o veículo estiver travado, pressione e mantenha pressionado o botão de destravamento da tampa do

porta-malas na chave de detecção por 3 segundos para destravar a tampa do porta-malas. Certifique-se de que você e outras pessoas estejam fora do alcance de movimento da tampa do porta-malas para evitar ferimentos pessoais quando for aberta.

Ao fechar a tampa do porta-malas, certifique-se de que suas mãos e outras partes do corpo e as de outras pessoas estejam completamente fora da área de fechamento.

⚠ Atenção

Certifique-se de que o corpo esteja afastado da tampa do porta-malas ao abri-la. Ao fechar a tampa do porta-malas, certifique-se de que mãos e outras partes do corpo estejam totalmente fora da área de fechamento da tampa para evitar ferimentos pessoais ao abrir ou fechar a tampa.

Cuidado

Antes de conduzir, verifique se a tampa do porta-malas está fechada e travada. Ao sair do veículo, verifique se a tampa do porta-malas está fechada e travada e se o veículo está travado.

Orifício de manutenção de travamento da tampa do porta-malas

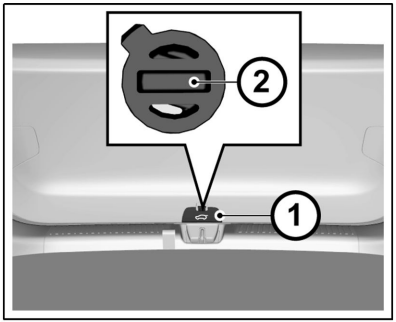

Se outros métodos de abertura da tampa do porta-malas forem inválidos, a tampa do porta-malas poderá ser aberta temporariamente seguindo as seguintes etapas:

- Recline os encostos do banco traseiro e acesse o porta-malas.
- Como mostrado na imagem acima, encontre o local indicado pelo painel de abertura de emergência.
- Utilize uma ferramenta (como uma chave de fenda reta) para mover o bloqueio de emergência da trava da tampa do porta-malas no sentido anti-horário até ouvir o som de destravamento e a tampa do porta-malas se abrir.

Orifício de serviço da tampa do porta-malas elétrica

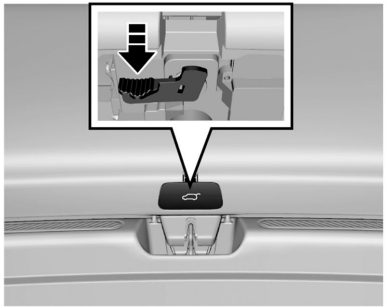

De acordo com a configuração do veículo, alguns modelos são equipados com tampas do porta-malas elétricas. Se outros métodos de abertura da tampa do porta-malas falharem, a tampa do porta-malas pode ser aberta temporariamente seguindo os passos abaixo:

- Recline os encostos do banco traseiro e acesse o porta-malas.
- Como mostrado na imagem acima, encontre o local indicado pelo painel de abertura de emergência.
- Puxe o botão na direção da seta até ouvir o som de destravamento da tampa do porta-malas, e a tampa se abrirá.

Sistema de partida passiva de entrada passiva (PEPS) (se equipado)

O modelo está equipado com um sistema de entrada sem chave. Você pode facilmente travar ou destravar as portas, incluindo a tampa do porta-malas, ao portar a chave dentro de uma certa distância. Você pode travar ou destravar remotamente sem tirar a chave do bolso.

Acionamento remoto por radiofrequência

Como mostrado na figura acima, o botão preto é para o travamento e destravamento sem chave.

Se as portas estiverem travadas e o veículo estiver desligado, leve uma chave válida e chegue perto da maçaneta da porta dianteira em uma determinada área (cerca de 1,2 m). Após a autenticação bem-sucedida do sistema com a chave, pressione o botão para destravar todas as portas, e a luz de advertência piscará uma vez.

Nota
Ao entrar no veículo sem usar a chave, evite tocar no botão de travamento enquanto segura a maçaneta da porta para garantir o destravamento com sucesso.

Travamento passivo

Feche todas as portas, desligue o veículo, leve uma chave válida para uma determinada área (dentro de aproximadamente 1,2 m) afastada da maçaneta da porta dianteira e pressione o botão na maçaneta para que o sistema e a chave sejam certificadas. A certificação bem-sucedida fará com que todas as portas do veículo sejam travadas. A luz de advertência pisca duas vezes.

Em caso de qualquer uma das seguintes circunstâncias, e após pressionar o botão indicado com a seta na maçaneta da porta para travamento, o sistema emitirá um aviso de alarme: a buzina soará 3 vezes e o pisca-alerta piscará 3 vezes para indicar que a porta não foi travada. As circunstâncias possíveis são as seguintes:

- Uma porta não fechada (incluindo a tampa do porta-malas);
- A chave foi deixada no veículo.

Verifique essas etapas uma por uma e depois trave novamente.

Nota
Se a bateria do controle remoto estiver fraca, a função de destravamento/travamento passivo poderá falhar. Nesse caso, você pode usar a chave mecânica para travar e destravar as portas. Substitua a bateria do controle remoto o mais rápido possível.

Destravamento/travamento passivo da tampa do porta-malas

Destravamento sem chave.

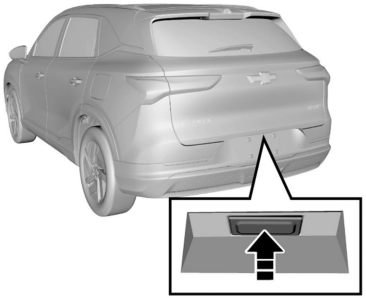

Quando as portas estiverem no status de travadas e o veículo estiver desligado, leve uma chave válida para uma determinada área (a cerca de 1,2 m) de distância da tampa do porta-malas e pressione o interruptor de liberação da tampa do porta-malas para autenticar o sistema e a chave. Após a autenticação bem-sucedida, destrave a tampa do porta-malas, que se abrirá lentamente.

Se as portas já estiverem destravadas, a tampa do porta-malas pode ser aberta pressionando diretamente o interruptor de liberação da tampa (não é necessário levar a chave nem se aproximar da tampa do porta-malas).

Travamento sem chave

Quando a tampa do porta-malas tiver que ser travada passivamente, o sistema verificará se há uma chave válida no veículo. Se não houver uma chave válida no veículo, o sistema travará automaticamente a tampa do porta-malas. A luz de advertência pisca duas vezes. Se houver uma chave dentro do veículo, o sistema emitirá um aviso: a buzina soará três vezes, o pisca-alerta piscará três vezes e as quatro portas serão destravadas automaticamente. Retire a chave do veículo e trave as portas novamente.

Se as portas estiverem destravadas, a tampa do porta-malas só poderá ser travada após fechá-la e travar as portas. Lembre-se de travar as portas.

Espelhos externos

Espelhos elétricos

Espelho retrovisor externo elétrico

Verifique o campo visual de todos os espelhos retrovisores antes de conduzir.

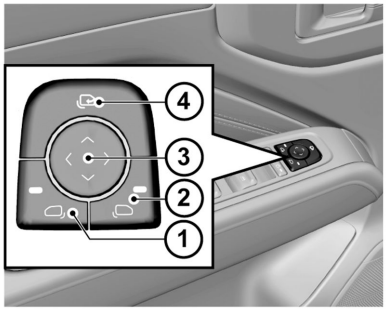

1. Botão do espelho retrovisor esquerdo
2. Botão do espelho retrovisor direito
3. Ajuste para cima/para baixo/para a esquerda/para a direita do espelho retrovisor
4. Botão de rebatimento do espelho retrovisor com um toque

O interruptor de ajuste elétrico do espelho retrovisor externo está no apoio de braço dianteiro esquerdo. Ajuste o espelho retrovisor externo conforme os seguintes passos:

1. Selecione e pressione o espelho retrovisor externo que precisa ser ajustado. (Botão ① ou ②)
2. Pressione o botão de seta para ajustar o espelho retrovisor selecionado para uma posição adequada. (botão ③)

Rebatimento elétrico do espelho retrovisor externo

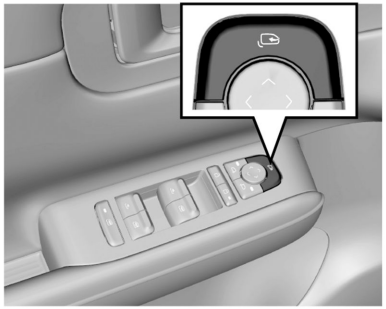

Pressione o botão de rebatimento elétrico para rebater o espelho retrovisor externo automaticamente.

Pressione o botão novamente e o espelho será estendido automaticamente.

Rebatimento automático do espelho retrovisor externo

De acordo com a configuração do veículo, os espelhos retrovisores externos de alguns modelos possuem função de rebatimento automático.

Se [Definições do veículo-Portas e vidros-Rebatimento automático do espelho] estiver ativado no sistema de conforto e conveniência, os espelhos externos serão rebatidos automaticamente quando o veículo for travado remotamente. Ele será estendido automaticamente quando o veículo for destravado remotamente.

Espelhos escamoteáveis

Para garantir a segurança dos pedestres, o espelho retrovisor externo pode ser rebatido para frente ou para trás de sua posição normal de montagem sob força de impacto suficiente. Ele pode ser movido e redefinido manualmente.

Degelo do espelho retrovisor externo (se equipado)

Se o espelho retrovisor externo do veículo estiver configurado com a função de degelo. Pressione o botão de degelo traseiro no

painel de controle do ar-condicionado para descongelar. Consulte o conteúdo do botão de degelo no capítulo "Sistema de controle de temperatura".

Observações sobre o rebatimento elétrico do espelho retrovisor externo congelado

Em clima de geada, se o espelho retrovisor externo e seu eixo estiverem congelados, remova o gelo primeiro antes de usar as funções de rebatimento/extensão elétrica. Por exemplo, se o espelho estiver congelado após o veículo ficar estacionado ao ar livre durante a noite no inverno, remova o gelo antes de destravar as portas com o controle remoto ou PEPS. Dessa forma, o espelho retrovisor externo poderá ser estendido suavemente. Se o gelo não for removido, ele impedirá o movimento dos espelhos retrovisores e poderá causar danos a eles.

Se o vidro do espelho retrovisor externo estiver congelado, remova o gelo primeiro e, em seguida, ative a função de degelo para aquecimento auxiliar e descongelamento. Se o gelo não for removido, ele impedirá o movimento do espelho durante o ajuste, causando danos ao espelho.

Espelhos internos

Espelhos retrovisores internos

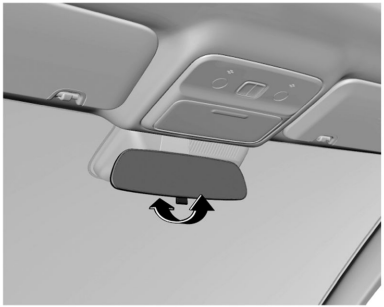

Ajuste o espelho retrovisor para um ângulo adequado manualmente.

De acordo com a configuração do veículo, os espelhos retrovisores de alguns modelos possuem função antiofuscante, que pode reduzir o brilho dos veículos que vêm atrás durante a noite. Após puxar para a frente, ative o modo antiofuscante acionando o interruptor na parte inferior do espelho retrovisor.

Lembre-se de desligá-lo durante o dia.

O espelho retrovisor está equipado com uma porta USB, facilitando o fornecimento de energia para sua câmera de painel durante a instalação.

Nota
O modo antiofuscamento reduzirá a claridade da visão atrás do veículo. Conduza com cuidado.

Vidros

Vidros elétricos

Quando o veículo estiver ligado, você pode controlar os vidros elétricos com o interruptor de cada painel do apoio de braço das portas. Todos os vidros elétricos também podem ser controlados pelo interruptor combinado no lado do motorista.

⚠ Perigo

Se crianças operarem o vidro elétrico, elas podem ficar presas pelo vidro ao manipulá-lo. Não deixe uma chave ou uma criança sozinha dentro do veículo. O uso incorreto do vidro elétrico pode causar ferimentos.

Interruptor do vidro elétrico

Para levantar o vidro, puxe o interruptor para cima.

Para abaixar o vidro, pressione o interruptor para baixo.

Libere o interruptor quando o vidro atingir a posição desejada.

Cuidado
Não estenda nenhuma parte do corpo para fora do vidro para sua segurança.

Abertura do vidro elétrico do lado do motorista com um botão

O vidro do lado do motorista tem uma função de abertura com um botão. Pressione o botão até o fim (2ª marcha) e solte-o, o vidro abaixará automaticamente até a posição totalmente aberto. Para interromper a abertura do vidro, puxe o botão para cima e solte (pressionar brevemente é ok).

Fechamento do vidro do lado do motorista com um toque

De acordo com a configuração do veículo, o vidro do lado do motorista de alguns modelos possui a função de fechamento com um toque. Para fechar a janela, puxe o interruptor para cima até o topo (2ª engrenagem) e solte, e o vidro subirá automaticamente para a posição totalmente fechada. Para interromper a abertura do vidro, puxe o botão para baixo e solte (pressionar brevemente é ok).

Função de abertura e fechamento com um toque para os vidros das quatro portas

De acordo com a configuração do veículo, todos os vidros de alguns modelos possuem funções de abertura e fechamento com um toque.

Para subir o vidro (fechar), puxe o interruptor até a posição superior (2º nível) e solte-o. O vidro subirá automaticamente até fechar completamente. Para interromper a abertura do vidro, puxe o botão para baixo e solte (pressionar brevemente é ok).

Para abrir (abaixar) o vidro com um toque, pressione o interruptor desse lado até a posição inferior (2º nível) e depois solte-o. O vidro será abaixado automaticamente até se abrir completamente. Para interromper a abertura do vidro, puxe o botão para cima e solte (pressionar brevemente é ok).

Função antiesmagamento do vidro elétrico

De acordo com a configuração do veículo, os vidros elétricos de alguns modelos têm a função antiesmagamento. O vidro elétrico será abaixado automaticamente por uma certa distância em caso de qualquer obstrução no processo de fechamento com um botão.

Abertura remota do vidro elétrico

Pressione e mantenha pressionado o botão de destravamento na chave do controle remoto por cerca de 2 segundos para abaixar todos os vidros em sequência.

Fechamento remoto do vidro elétrico

Se o veículo estiver equipado com essa função, pressione o botão de travamento na chave do controle remoto por cerca de 2 segundos para subir todos os vidros em sequência.

Botão de travamento do vidro elétrico

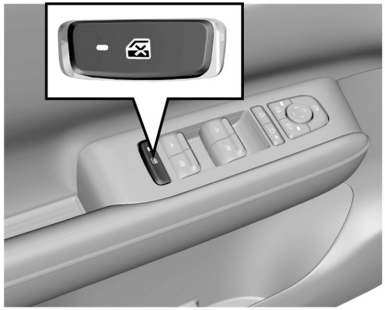

O botão de travamento do vidro elétrico pode travar os interruptores dos vidros elétricos do lado do passageiro e os traseiros. Pressione o botão e os outros interruptores dos vidros elétricos serão travados. Os vidros só poderão ser operados por meio do painel de controle do vidro do lado do motorista. Pressione o botão novamente e a trava será liberada.

⚠ Perigo

Se uma criança for autorizada a operar o vidro elétrico, ela pode ficar presa pelo vidro durante a operação ou pode abrir o vidro e cair para fora do veículo, resultando em acidentes graves. Use a trava do vidro elétrico quando houver uma criança no veículo.

Aprendizagem de inicialização do vidro do lado do motorista

Em alguns casos o vidro do lado do motorista poderá perder as funções de abertura e fechamento com um botão, como por exemplo a conexão da bateria após uma desconexão. Nesses casos, a aprendizagem de inicialização do vidro deve ser conduzida primeiro. Primeiro, puxe o interruptor do vidro do lado do motorista até que o vidro esteja totalmente fechado, depois continue pressionando o interruptor por pelo menos 5 segundos antes de soltar. A aprendizagem de inicialização está concluída. Se a função de fechamento ou abertura com um botão ainda não estiver disponível após a aprendizagem de inicialização, é recomendado dirigir-se à concessionária para realizar a verificação e reparo.

Para-sóis

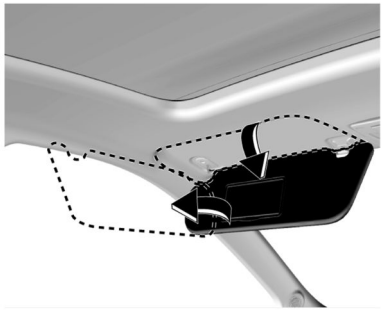

Seu veículo está equipado com para-sóis que podem reduzir o efeito ofuscante para o motorista e os passageiros. Os para-sóis podem se mover para cima, para baixo e para os lados.

Os dois para-sóis do lado do motorista e do passageiro dianteiro estão equipados com espelhos de maquiagem. O para-sol do lado do motorista também tem um organizador.

De acordo com a configuração do veículo, o para-sol de alguns modelos é equipado com um espelho com tampa e uma luz para o espelho.

Alças de apoio auxiliares

Existem alças auxiliares acima das portas do lado do passageiro e nos bancos traseiros.

A alça de apoio é conveniente para os passageiros entrarem e saírem do veículo. Os passageiros também podem segurar a alça para ajudar a manter a posição sentada.

Para usar a alça de apoio, puxe-a para baixo. Quando for liberada, ela retornará automaticamente.

Teto

Teto solar

O teto solar pode ser operado quando o veículo estiver ligado.

⚠ Atenção

É preciso observar o seguinte:

- Não prenda nenhuma parte do corpo nem objetos fora do teto solar.
- Certifique-se de que não haja objetos dentro ou fora do teto solar antes de fechá-lo.
- Não coloque objetos pesados sobre ou em volta do teto solar.
- Certifique-se de que não haja objetos na parte externa do teto solar.
- Feche o teto solar completamente quando o veículo for deixado desacompanhado.

Todos os passageiros devem usar os cintos de segurança se o teto solar estiver aberto ou fechado como em outras situações.
A violação das questões acima pode causar ferimentos graves ou danos ao veículo.

Teto solar panorâmico (se equipado)

De acordo com a configuração do veículo, alguns modelos são equipados com tetos solares.

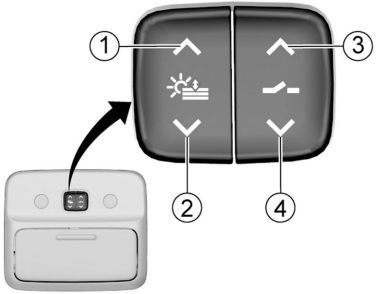

1. Botão de abertura do para-sol
2. Botão de fechamento do para-sol
3. Botão de abertura do teto solar
4. Botão de fechamento do teto solar

Para-sol

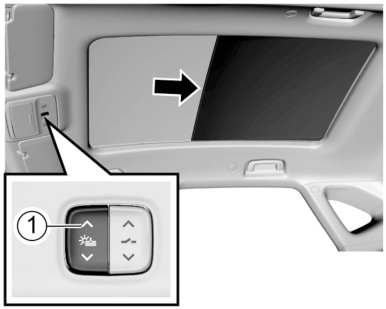

Pressione [Botão ①] para abrir automaticamente a cortina do para-sol até a metade e, em seguida, pare. Pressione ① novamente para abrir totalmente a cortina do para-sol. Pressione ① uma vez durante o processo de abertura para parar a abertura.

Pressione e mantenha pressionado [Botão ①], e a cortina do para-sol será aberta continuamente. Após alcançar a posição desejada, solte ① para parar a abertura.

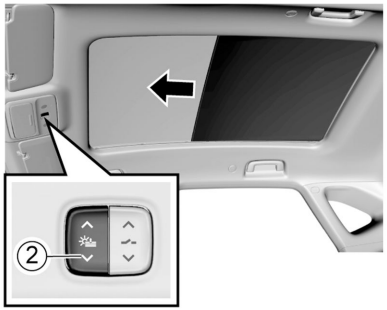

Toque em [Botão ②] para fechar automaticamente o para-sol. Pressione ② uma vez durante o processo de fechamento para parar o fechamento.

Pressione e mantenha pressionado [Botão ②] para manter o para-sol fechando; solte ② para parar o fechamento.

Teto solar panorâmico

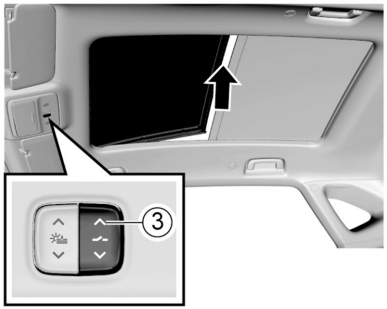

Quando o teto solar estiver totalmente fechado, pressione [Botão ③] para inclinar a parte frontal do teto solar.

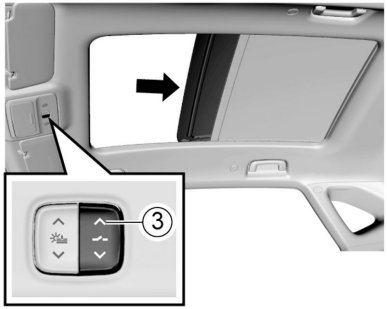

O teto solar pode ser aberto para trás depois de ser totalmente inclinado.

Para abrir o teto solar, toque em [Botão ③] para que o teto solar abra automaticamente. Pressione ③ novamente durante a abertura e o teto solar parará de abrir. Você também pode pressionar e manter pressionado ③ para manter a abertura do teto solar. Depois que o teto solar atingir a posição desejada ou estiver totalmente aberto, solte o interruptor.

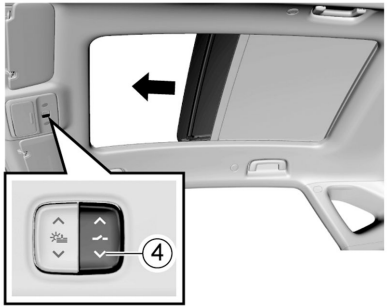

Pressione [Botão ④] para fechar automaticamente o teto solar. Pressione ④ novamente durante o fechamento para pará-lo. Você também pode pressionar e manter pressionado ④ para manter o fechamento do teto solar. Depois que o teto solar atingir a posição desejada ou estiver completamente fechado, solte o interruptor.

Função antiesmagamento do teto solar

O teto solar se retrairá automaticamente para reduzir o risco de esmagamento se encontrar algum obstáculo rígido (como o braço ou a cabeça de uma pessoa) durante o processo de fechamento com um toque (pressionar brevemente o botão ④).

Fechamento remoto do teto solar

Pressione o botão de travamento do controle remoto por cerca de dois segundos, o teto solar fechará por completo automaticamente.

Aprendizado de inicialização do teto solar

O teto solar pode perder a função de abertura ou fechamento com um toque em alguns casos, como a substituição do vidro do teto solar ou do motor. Em tais casos, o aprendizado de inicialização do teto solar é necessário.

Método : Mova o teto solar até que esteja completamente fechado, pressione e mantenha pressionado o interruptor [botão ④] durante cerca de 10 segundos. Se ouvir um som do mecanismo do teto solar, a aprendizagem de inicialização do teto solar está concluída. Se a função de abertura ou fechamento com um toque ainda não puder ser recuperada após o aprendizado de inicialização, dirija-se ao Centro de Serviço Pós-Venda para verificação e reparo.

Função de atraso no desligamento

Dentro de 30 segundos após o veículo ser desligado, o teto solar pode ser fechado pressionando o botão da chave, porém não pode ser aberto.

Função de interligação

A função de interligação do teto solar e do protetor solar permite que os passageiros no veículo vejam a posição do vidro do teto solar quando ele é aberto e evita que se esqueçam de fechá-lo ao sair do veículo.

Quando a proteção do teto solar estiver totalmente fechada, se você pressionar e mantiver pressionado [botão ③], o para-sol se moverá para a posição semiaberta juntamente com o vidro do teto solar. Se o botão for liberado durante o pressionamento longo, o vidro parará de se mover imediatamente e o para-sol parará ao atingir a posição semiaberta.

Quando o vidro do teto solar está totalmente aberto, se o botão de fechamento do para-sol [Botão ②] for pressionado longamente, o vidro se fechará junto com o para-sol. Se o botão for liberado durante o pressionamento longo, o vidro parará de se mover, e o para-sol parará de se mover (se ainda não estiver na posição semiaberta) ou retornará para a posição semiaberta (se ultrapassou essa posição).

Bancos e dispositivos de segurança

Apoios de cabeça
Apoios de cabeça 27
Bancos dianteiros
Posição do assento 28
Ajuste do assento 29
Bancos traseiros
Assentos traseiros 31
Cintos de segurança
Cintos de segurança 32
Cinto de três pontos 34
Uso do cinto de segurança durante a gravidez 35
Sistema de airbag
Sistema de airbag 35
Onde estão os airbags? 36
Quando o airbag deve inflar? 37
O que faz o airbag inflar? 38
Como o airbag protege? 38
O que você vê depois que um airbag infla? 39
Dispositivos de retenção para crianças
Crianças maiores 43
Bebês e crianças menores 44
Dispositivos de retenção para crianças 46
Dispositivo de retenção para crianças ISOFIX 51

Apoios de cabeça

Posição

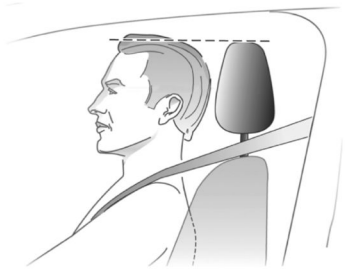

A posição central do apoio de cabeça deve estar na mesma linha horizontal dos olhos do ocupante. Para pessoas altas, se o ponto acima não puder ser atendido, o apoio de cabeça deve ser ajustado para a posição mais alta; para pessoas baixas, o apoio de cabeça deve ser ajustado para a posição mais baixa.

⚠ Atenção

Antes de conduzir, verifique se o apoio de cabeça está ajustado corretamente. O ajuste inadequado do apoio de cabeça poderá causar ferimentos graves à cabeça e ao pescoço em acidentes.

Ajuste de altura (se equipado)

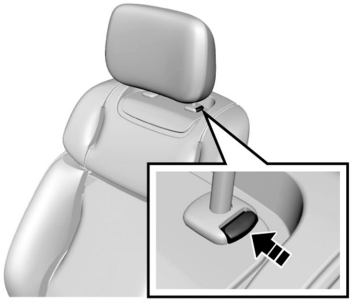

Para ajustar o apoio de cabeça para cima, puxe o apoio de cabeça para cima até uma posição adequada e fixe-o. Para remover o apoio de cabeça, pressione e mantenha pressionado o interruptor de liberação.

Para ajustar o apoio de cabeça para baixo, pressione e mantenha pressionado o interruptor de liberação e empurre o apoio de cabeça para baixo até a posição adequada, libere o interruptor de liberação para fixar.

Tenha cuidado para não pressionar o encosto de cabeça com muita força para evitar machucar o dedo no interruptor de liberação.

Bancos dianteiros

Posição do assento

- Quando se sentar no banco, mova seu quadril o mais próximo possível do encosto. Ajuste a distância entre o banco e o pedal para que sua perna dobre ligeiramente ao pressionar o pedal. O banco do passageiro deve deslizar o máximo possível para trás.

  Ajuste o encosto do banco antes de conduzir.
- Quando se sentar no banco, ajuste seus ombros contra o banco. Defina o ângulo de inclinação do encosto para que seu braço alcance convenientemente o volante de direção enquanto dobra ligeiramente o braço. Mantenha o ombro apoiado no encosto do banco enquanto estiver girando o volante de direção. O encosto não deve ser excessivamente inclinado para trás. Recomenda-se que o ângulo de inclinação dos encostos não exceda 25 graus.
- A altura do banco deve ser ajustada de modo que o ocupante possa ver todas as direções e as posições de todos os painéis de instrumentos. A cabeça deve estar a pelo menos uma mão de distância do forro do teto. As coxas devem assentar bem no banco, sem constrição.

  Nunca ajuste o banco quando o veículo estiver em movimento, pois o banco pode não se mover como controlado.

Ajuste do assento

Tipo de ajuste manual (se equipado)

Puxe para cima a alavanca de ajuste na parte inferior dianteira do banco para ajustar o banco para frente ou para trás, e solte a alavanca depois que o banco estiver ajustado em uma posição adequada.

Tente deslizar o banco para frente e para trás para garantir que o banco esteja travado em uma posição adequada.

Tipo de ajuste elétrico (se equipado)

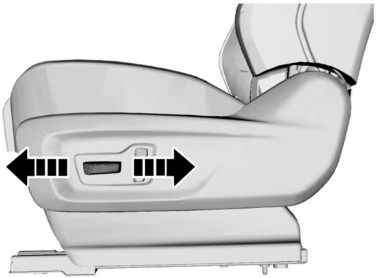

O interruptor de ajuste elétrico está no lado externo do banco. Empurre o interruptor para frente ou para trás, e o banco será deslocado para frente ou para trás de acordo. Solte o interruptor quando atingir a posição correta.

Nota
Se o banco não for movido quando o interruptor for pressionado, o banco pode já estar na posição limite dianteira ou traseira, ou a bateria do veículo pode estar descarregada. Verifique para confirmar. Nunca gire o interruptor com força para evitar danos.

Ajuste do encosto do banco

Tipo de ajuste manual (se equipado)

Puxe a alavanca próxima à almofada do banco ajuste o ângulo de inclinação do encosto para uma posição adequada depois, libere a alavanca. Após ajustar o encosto do banco, tente balançar o encosto para garantir que esteja travado.

Tipo de ajuste elétrico (se equipado)

Conforme mostrado na figura, gire o interruptor de ajuste para frente e para trás, e o encosto será dobrado para frente ou desdobrado para trás. Solte o interruptor quando estiver ajustado em uma posição adequada.

⚠ Atenção

O encosto tem uma função importante de proteção quando o veículo está em funcionamento. O encosto destravado pode causar ferimentos pessoais graves

(Continua)

Atenção (Continua)

em caso de frenagem brusca ou colisão. A qualquer momento depois do ajuste do encosto do banco, balance o encosto para verificar se está travado, mesmo que nenhum passageiro esteja ocupando o banco.

Nota

Se o encosto não for movido quando o interruptor for girado, o encosto pode já estar em sua posição limite, ou a bateria do veículo pode estar descarregada. Verifique para confirmar. Nunca gire o interruptor com força para evitar danos.

Ajuste da altura do banco do motorista (se equipado)

Tipo de ajuste manual (se equipado)

Gire a alavanca no lado externo do banco para cima e para baixo até que o banco esteja ajustado na altura desejada.

Tipo de ajuste elétrico (se equipado)

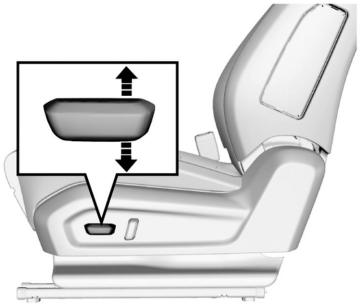

Conforme mostrado na figura, mova o interruptor de ajuste de altura na parte externa do assento do banco. Solte o interruptor após ajustar o banco na altura apropriada.

Bancos traseiros

Assentos traseiros

Banco 60/40

Reclinação do encosto

Conforme mostrado na figura, levante a alavanca ao lado do banco, ajuste o ângulo de inclinação do encosto em uma posição adequada e solte a alavanca. Tente reclinar o encosto novamente para confirmar que o encosto está travado.

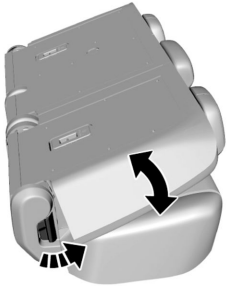

Caso deseje reclinar o encosto, primeiro mova o apoio de cabeça para a posição mais baixa, puxe o interruptor de liberação para cima e recline o encosto para frente.

Para restaurar, levante o interruptor de liberação para reclinar o encosto para trás. Solte a alavanca quando chegar a uma posição adequada e tente tocar o encosto para confirmar que o encosto está travado.

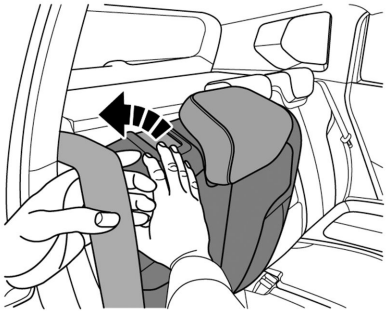

Conforme mostrado na figura, ao restaurar o encosto, para evitar que o cinto de segurança fique preso, puxe-o primeiro para cima, afastando-o da área onde o encosto será aberto. Depois, empurre o encosto para trás para travá-lo no lugar. Tente sacudir o encosto para garantir que ele esteja travado.

Nota

Ao restaurar o encosto do banco, certifique-se de colocar primeiro o cinto de segurança no clipe de fixação para evitar o risco de o encosto danificar o cinto ao prendê-lo.

Diagrama de layout dos bancos

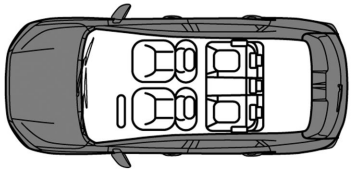

O veículo tem cinco bancos.

Cintos de segurança

Em caso de acidentes, os cintos de segurança do banco podem fornecer uma boa proteção e os regulamentos estipulam que eles devem ser usados durante a condução. O cinto de segurança é projetado principalmente com base no tamanho do corpo adulto e adequado para passageiros com altura superior a 150 cm e peso superior a 36 kg. Escolha um dispositivo de retenção para crianças adequado para o tamanho do corpo da criança para crianças menores de 12 anos Verifique regularmente todas as partes do sistema do cinto de segurança quanto a desgaste, danos ou funcionamento anormal. Substitua as peças

e os componentes danificados. É altamente recomendável que o cinto de segurança e o pré-tensionador do cinto de segurança sejam substituídos na concessionária após um acidente.

Limitador de força (se equipado)

É equipado com o cinto de segurança do banco dianteiro. O limitador de força pode reduzir o estresse aplicado no corpo por meio da liberação do amortecimento do cinto de segurança em caso de acidente de colisão.

O limitador de força pode reduzir o estresse aplicado no corpo por meio da liberação do amortecimento do cinto de segurança em caso de acidente de colisão.

Cuidado

Certifique-se de que o cinto de segurança não esteja danificado ou preso por um objeto afiado. Evite a entrada de poeira no retrator de travamento de emergência do cinto de segurança.

⚠ Perigo

A operação inadequada (por exemplo, remoção ou instalação do cinto de segurança ou da fivela de ancoragem do cinto de segurança) acionará o pré-tensionador do cinto de segurança, levando a riscos de ferimentos.

⚠ Perigo

Todos os passageiros devem sempre colocar o cinto de segurança antes da condução e devem usar o cinto de segurança em qualquer circunstância durante a condução. Em caso de acidente, passageiros sem usar cintos de segurança ou usando cintos de segurança incorretamente poderão sofrer ferimentos graves ou morte.

⚠ Atenção

É preciso observar o seguinte:

(Continua)

Atenção (Continua)

- O cinto de segurança não deve ser afivelado contra objetos rígidos ou frágeis em seu bolso. Caso contrário, objetos rígidos podem feri-lo e objetos frágeis podem ser danificados em situações de emergência.
- Cada cinto de segurança só pode ser usado por uma pessoa. Não permita que vários ocupantes (incluindo crianças) compartilhem um cinto de segurança.
- Não permita que uma criança se sente no colo do passageiro, o que não pode ser protegido completamente.
- Se o encosto do banco estiver inclinado para trás demais quando o cinto de segurança for usado, o efeito de proteção será reduzido quando o acidente ocorrer.
- Não substitua, desmonte ou modifique o cinto de segurança sem permissão.

Cuidado

1. Mantenha o cinto de segurança retraído e destravado quando não estiver sendo usado por um longo período. Não permita que o cinto de segurança, sua fivela ou lingueta sejam presos por uma porta; caso contrário, o cinto de segurança poderá ser danificado.

2. O cinto de segurança é adaptado ao corpo humano por meio do retrator de travamento de emergência. Ele é ajustado automaticamente e naturalmente ao corpo após o travamento. Se estiver muito apertado, entre em contato com a concessionária para realizar uma inspeção.

3. O cinto de segurança deve ser mantido limpo. Muita sujeira dificultará a função do dispositivo de retração automática do cinto de segurança. Ele pode ser limpo com um pano úmido sem ser removido ou substituído.

Preste atenção para evitar que materiais estranhos entrem na fivela do cinto de segurança (como uma botão ou casca de semente de girassol); caso contrário, a fivela do cinto de segurança falhará.

Cinto de três pontos

Uso

1) Puxe o cinto de segurança do retrator e guie-o ao redor do corpo sem torcer. O cinto de ombro deve atravessar todo o ombro de forma diagonal, sem tocar o pescoço nem escorregar do ombro. O cinto subabdominal deve passar sobre o quadril o mais baixo possível.

2) Insira a lingueta do cinto pela frente (a inserção invertida da lingueta pode torcer o cinto de segurança, o que pode causar cortes ou até colocar a vida em risco em caso de colisão). Insira-a na fivela correspondente do banco até ouvir um "clique" de travamento e, em seguida, puxe o cinto para verificar se o travamento está firme.

Puxe o cinto de segurança do ombro com força para ajustar o grau de aperto da faixa subabdominal. Os ocupantes podem se mover em uma pequena faixa quando o veículo funciona de forma estável, e o cinto de segurança pode ser puxado ou retraído com o movimento lento dos ocupantes.

Destravar

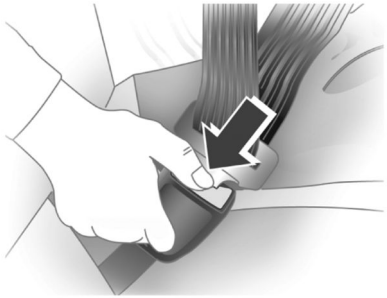

Se precisar desengatar o cinto de segurança, pressione o botão vermelho na fivela, e a lingueta abrirá automaticamente e o cinto de segurança retrairá automaticamente. O cinto de segurança está travado devido à retração ou ao puxamento muito rápido, e pode ser puxado suavemente afrouxando a correia.

Uso do cinto de segurança durante a gravidez

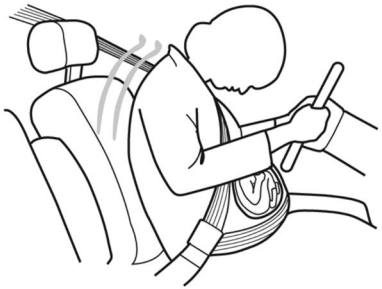

O cinto de segurança oferece proteção para todos, incluindo uma mulher grávida. Como todos os passageiros, se as mulheres grávidas não usarem o cinto de segurança, há maior probabilidade de sofrerem ferimentos graves.

A mulher grávida deve usar o cinto de segurança de quadril/ombro durante toda a gravidez, e o cinto de quadril deve ser colocado o mais baixo possível. A melhor maneira de proteger um feto é oferecer proteção de segurança à sua mãe. Se o cinto de segurança estiver colocado corretamente, o feto não estará vulnerável a ferimentos em caso de colisão. Para uma mulher grávida ou qualquer pessoa, o uso correto é a chave para exercer o melhor efeito de proteção do cinto de segurança.

O cinto subabdominal deve ser posicionado o mais baixo possível, passando sobre a pelve, para evitar que a força seja aplicada sobre o abdômen.

Sistema de airbag

O veículo possui os seguintes airbags.

- Airbag dianteiro do motorista.
- Airbag dianteiro do passageiro dianteiro.
- Airbag lateral dianteiro.
- Cortina de airbag lateral. (se equipado)

Para todos os airbags, a palavra "AIRBAG" está marcada no painel de acabamento ou na etiqueta próxima à abertura onde eles são posicionados. O airbag pode complementar a proteção com base no uso correto do cinto de segurança. As precauções sobre o sistema de airbag são as seguintes:

Cuidado

O airbag foi projetado para ser usado com o cinto de segurança, mas não substitui o cinto de segurança. Usar o cinto de segurança pode reduzir a possibilidade de colisão do passageiro com os componentes dentro do veículo e do passageiro ser lançado para fora do veículo em caso de colisão. O airbag não é inflado em todo acidente. Em alguns acidentes, o cinto de segurança é a única proteção.

Cuidado

Durante a condução, o condutor deve manter a postura correta no banco, para que os airbags desempenhem a sua função de proteção de forma mais segura e eficaz. O cinto de segurança e os airbags podem proteger adultos e adolescentes, mas não crianças e bebês. Crianças e bebês precisam de dispositivos especiais (como cadeirinha de criança) para obter a proteção adequada.

Cuidado

Não se sente perto demais do airbag. O airbag infla mais rápido do que um piscar de olhos e é acompanhado por um grande impacto. Usar o cinto de segurança pode ajudá-lo a ficar na posição correta antes e durante uma colisão. O motorista deve sentar-se o mais para trás possível, desde que seja garantida operação normal do veículo. Para veículos equipados com airbags laterais, os passageiros não devem se apoiar nas portas.

Indicador do airbag

Quando o sistema de airbag falhar, o indicador se acenderá para indicar a necessidade de uma verificação.

Onde estão os airbags?

Airbag dianteiro

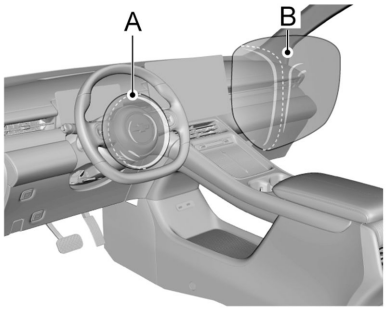

Conforme mostrado na Figura A acima, o airbag dianteiro do motorista está localizado no centro do volante.

Conforme mostrado na Figura B acima, o airbag dianteiro do passageiro da frente está localizado no painel de instrumentos do lado do passageiro.

Airbag lateral

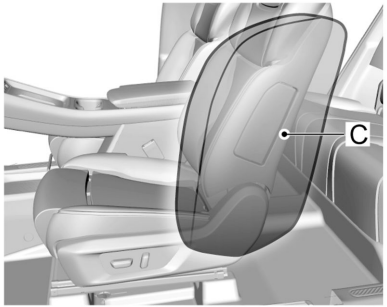

Conforme mostrado na Figura C, o airbag lateral do banco dianteiro está instalado na lateral do encosto, próximo à porta.

Cortina de airbag lateral (se equipado)

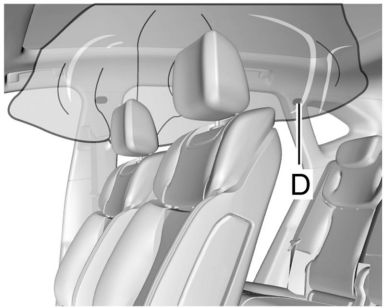

Conforme mostrado na Figura D, a cortina de airbag lateral está instalada na junção entre a parede lateral e o teto, no revestimento do teto ou no painel de acabamento.

⚠ Perigo

Não prenda nem coloque qualquer objeto sobre ou próximo ao volante ou a qualquer outra tampa de airbag. Nunca use acessórios para o banco (como capas de assento) que possam dificultar a ativação do airbag lateral.

Quando o airbag deve inflar?

O airbag dianteiro foi projetado para ser inflado em caso de colisão frontal moderada a grave ou de quase colisão frontal para reduzir os riscos de ferimentos graves na cabeça e no peito do motorista e do passageiro dianteiro.

A ativação do airbag dianteiro depende da velocidade de funcionamento do veículo. Ela depende do impacto, da direção do impacto e da desaceleração do veículo durante a colisão.

O airbag dianteiro pode ser inflado em diferentes velocidades de colisão. A ativação do airbag depende da direção do impacto (frontal ou em determinado ângulo) no momento da colisão e se o objeto impactado é fixo ou móvel, deformável ou não, e se é estreito ou largo. Devido aos diferentes projetos de cada veículo, as condições de ativação de colisão do airbag dianteiro podem variar. O airbag dianteiro não será inflado em casos de capotamento do veículo, colisões traseiras e na maioria das colisões laterais. O airbag dianteiro pode não ser inflado em colisões frontais leves ou quase frontais, colisões laterais ou diagonais, colisões contra objetos cilíndricos (como poste e tronco de árvore), colisões traseiras sob veículos grandes (caminhões etc.) e colisões laterais de relance.

De acordo com o projeto, o airbag de impacto lateral do banco será inflado de acordo com a posição de impacto no caso de colisões laterais moderadas a graves.

O airbag de impacto lateral do banco não será inflado em casos de colisões frontais, colisões quase frontais, capotamento do veículo ou colisões traseiras. O airbag de impacto lateral do banco pode não ser inflado em colisões laterais leves e em colisões laterais-frontais ou diagonais. Conforme o projeto, o airbag de impacto lateral do banco será inflado no lado da colisão. O airbag não será acionado em todos os acidentes de colisão. Para um determinado acidente, não se deve julgar se o airbag deveria ter sido inflado apenas com base nas vítimas, nos danos ao veículo ou nos custos de reparo e manutenção. Seu veículo está equipado com um módulo de detecção e diagnóstico de colisão. Se um acidente de colisão atingir determinada intensidade, o módulo poderá registrar informações relevantes sobre a colisão após o impacto. Se você tiver alguma dúvida sobre o funcionamento do seu airbag em um acidente de colisão, entre em contato com o seu concessionário para obter uma análise e um diagnóstico profissional.

O que faz o airbag inflar?

Após a ativação do airbag dianteiro e do airbag de impacto lateral do banco, eles serão rapidamente esvaziados. Algumas pessoas podem nem perceber que os airbags foram inflados, devido à velocidade muito rápida do esvaziamento. Alguns componentes do airbag podem ficar quentes por alguns minutos após a ativação. Você pode sentir o calor dos componentes do airbag em contato com o seu corpo. No entanto, você não sentirá calor ao tocá-los. Fumaça e poeira também podem ser emitidas pelas saídas dos airbags desinflados.

Em muitas colisões graves o suficiente para ativar os airbags, o para-brisa pode quebrar devido à deformação. O acionamento do airbag do passageiro dianteiro também pode causar danos ao para-brisa.

⚠ Perigo

Quando o airbag infla, pode haver poeira no ar. Essa poeira pode ocasionar problemas respiratórios para pessoas com histórico de asma ou de outro problema respiratório. Para evitar isso, todos no veículo devem sair

(Continua)

Perigo (Continua)

o mais rápido possível, por ser mais seguro. Se você tem algum problema respiratório mas não puder sair do veículo depois que um airbag inflar, tome ar fresco abrindo um vidro ou porta. Se você tiver problemas respiratórios após o desdobramento de um airbag, procure cuidados médicos.

⚠ Atenção

Algumas funções importantes do veículo, como os sistemas de energia, frenagem e direção, também podem ser danificadas em colisões graves que causam a ativação do airbag. Mesmo que o veículo possa ser conduzido após a colisão, pode haver danos invisíveis que comprometam a capacidade de operar o veículo com segurança. Tenha cuidado ao conduzir o veículo após a colisão.

Como o airbag protege?

Os airbags complementam a proteção fornecida pelos cintos de segurança, distribuindo as forças de impacto de maneira mais uniforme sobre os corpos dos passageiros.

No entanto, em algumas colisões nas quais o corpo dos passageiros não se move na direção dos airbags, e em colisões nas quais um objeto externo penetrou no veículo, os airbags podem não fornecer proteção adequada. O airbag deve ser visto apenas como um dispositivo suplementar ao cinto de segurança.

Os airbags complementam a proteção fornecida pelos cintos de segurança, distribuindo as forças de impacto de maneira mais uniforme sobre os corpos dos passageiros. No entanto, em algumas colisões nas quais o corpo dos passageiros não se move na direção dos airbags, e em colisões nas quais um objeto externo penetrou no veículo, os airbags podem não fornecer proteção adequada. O airbag deve ser visto apenas como um dispositivo suplementar ao cinto de segurança.

A manutenção do SRS deve ser feita por técnicos qualificados e profissionais. A manutenção inadequada pode fazer com que o SRS não funcione corretamente. O airbag só pode ser inflado uma vez. Depois que o airbag é inflado, algumas peças do sistema de airbag precisam ser substituídas. Se essas peças não forem substituídas, o sistema de airbag não será capaz de protegê-lo no próximo acidente.

Os componentes do sistema de airbag que precisam ser substituídos incluem o módulo do airbag e possivelmente outras peças.

⚠ Atenção

Não abra nem danifique a tampa do airbag. Depois de uma colisão, o sistema de airbag que não é inflado poderá ser danificado. O sistema de airbag danificado pode não funcionar normalmente e não pode fornecer proteção em colisões. Para determinar se o sistema de airbag ainda pode funcionar normalmente após um acidente, verifique o mais rápido possível e substitua-o se necessário.

Cuidado

Nunca coloque ou cubra qualquer objeto sobre a tampa do airbag, nem reinstale a tampa do airbag. Nunca tente reparar, ajustar, remover ou instalar qualquer componente do sistema de airbag. Também não tente reinstalar o para-choque dianteiro ou a carroceria por conta própria.

O que você vê depois que um airbag infla?

Outras situações em que o airbag pode ser inflado (acionado), exceto em caso de colisão

Outras situações em que o airbag pode ser inflado (acionado), exceto em caso de colisão

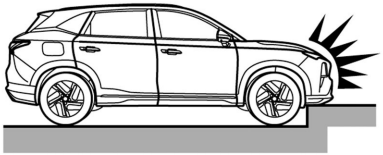

• Bater no acostamento, na borda da calçada ou em uma superfície rígida.

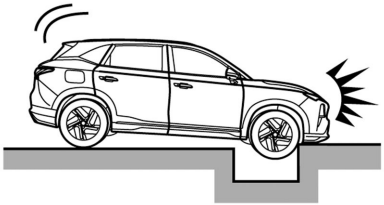

• Cair ou entrar em um poço profundo

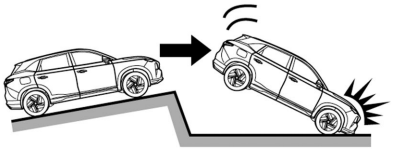

• Aterrisagem brusca da roda ou queda do veículo

O airbag dianteiro pode não ser inflado nas seguintes colisões

Os airbags dianteiros geralmente não são inflados no caso de uma colisão lateral, colisão traseira, capotamento ou colisão frontal de baixa velocidade. Independentemente do tipo de colisão, os airbags dianteiros só serão inflados se fizerem com que o veículo gere desaceleração suficiente para frente.

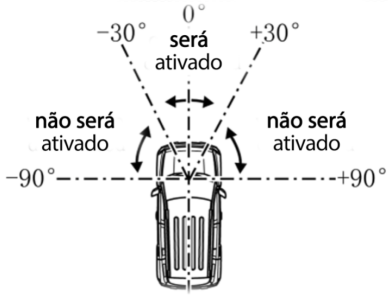

• Ângulo de colisão frontal superior a 30° em relação à direção longitudinal do veículo

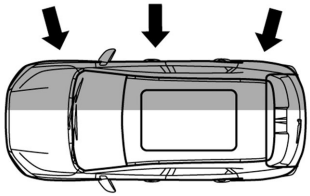

• Colisão lateral

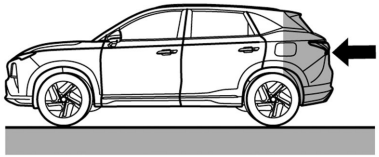

• Colisão traseira

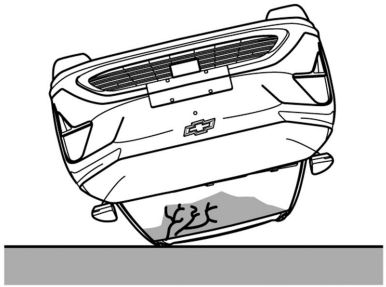

• Capotamento, queda de um lugar alto, rolagem

• Atingir objetos deformáveis, como pilha de areia, barra de proteção, coluna e árvore

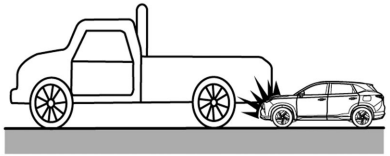

• Batida na parte inferior do veículo dianteiro, especialmente na parte inferior do caminhão

Nos seguintes tipos de colisões, os airbags laterais e as cortinas laterais (se equipados) podem não ser acionados:

O sistema de airbag lateral/airbag de "cortina" lateral pode não ser acionado se o veículo for atingido em uma colisão lateral em determinado ângulo ou se o impacto ocorrer em uma parte lateral fora do compartimento dos passageiros.

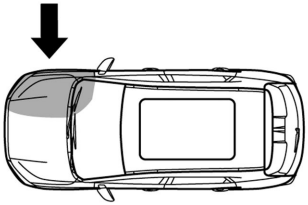

• Colisão lateral na carroceria do veículo (que não seja no compartimento de passageiros)

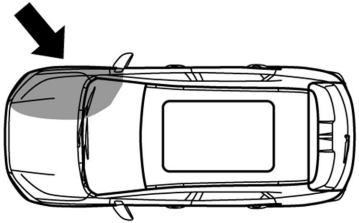

• Colisão lateral fora do eixo vertical O airbag lateral/de "cortina" lateral não será acionado em casos de colisões frontais, colisões traseiras, capotamentos ou colisões laterais de baixa velocidade.

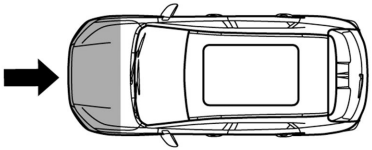

• Colisão frontal

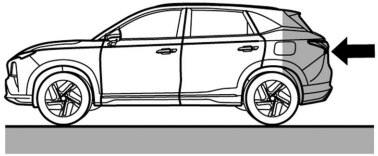

• Colisão traseira

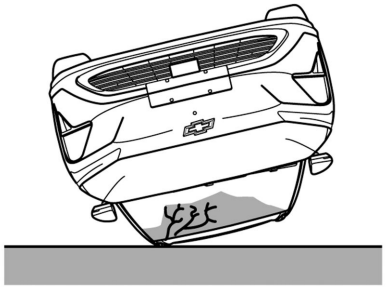

• Capotamento, queda de um lugar alto, rolagem

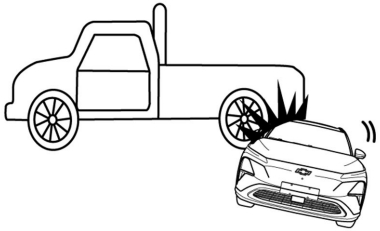

• Colisão lateral do caminhão durante uma derrapagem

Dispositivos de retenção para crianças

Crianças maiores

Uso correto do cinto de segurança para crianças mais velhas

Para verificar se uma criança pode usar um cinto de três pontos, certifique-se de que os joelhos da criança dobrem confortavelmente na borda do banco. O cinto diagonal deve estar posicionado entre o pescoço e o braço da criança, e o cinto subabdominal o mais baixo possível sobre o quadril da criança.

Crianças mais velhas que passaram do tamanho do banco de segurança infantil devem usar os cintos de segurança do veículo. Consulte "Como usar os cintos de segurança corretamente".

As instruções do fabricante que vêm com o banco de segurança infantil informam as limitações de peso e de altura desse banco de segurança infantil. Use um banco de segurança infantil com um cinto de três pontos até que a criança passe no teste de adequação a seguir:

•Sente-se totalmente para trás no banco. Os joelhos dobram na beira do banco? Em caso positivo, continue. Em caso negativo, volte para o banco de segurança infantil

. •Afivele o cinto de três pontos. O cinto diagonal fica sobre o ombro? Em caso positivo, continue. Em caso negativo, volte para o assento elevado.

•O cinto subabdominal encaixa na posição baixa rente aos quadris, tocando as coxas? Em caso positivo, continue. Em caso negativo, volte para o banco de segurança infantil.

•O encaixe adequado do cinto de segurança pode ser mantido pela extensão do percurso? Em caso positivo, continue. Em caso negativo, volte para o banco de segurança infantil.

⚠ Perigo

- Estatísticas de acidentes mostram que as crianças estão mais seguras se estiverem no banco traseiro e usando o cinto de segurança de forma adequada.
- Crianças que não estejam usando cinto de segurança podem ser lançadas para fora em uma colisão.

(Continua)

Perigo (Continua)

- Sempre que uma criança estiver ocupando o banco, o cinto subabdominal deve estar em posição baixa, próximo aos quadris, tocando as coxas da criança. Isso impede a carga no abdômen em caso de acidente.

⚠ Perigo

- Estatísticas de acidentes mostram que as crianças estão mais seguras se estiverem no banco traseiro e usando o cinto de segurança de forma adequada.
- Crianças que não usem cinto de segurança podem ser lançadas para fora em um acidente.
- Sempre que uma criança estiver ocupando o banco, o cinto subabdominal deve estar em posição baixa, próximo aos quadris, tocando as coxas da criança. Isso impede a carga no abdômen em caso de acidente.

⚠ Perigo

Esta imagem mostra uma criança sentada em um banco com cinto de três pontos usado incorretamente. Se a criança usar o cinto dessa forma, poderá sofrer lesões e risco de morte em uma colisão.

Bebês e crianças menores

Cadeirinha de criança

O veículo não está equipado com uma cadeirinha de criança. O uso de cadeirinha de criança pode reduzir o risco de ferimentos na criança em caso de acidente. Sempre use cadeirinha de criança ao conduzir com elas.

Use somente cadeirinhas de criança que tenham sido oficialmente aprovadas e que sejam adequadas para a criança. A cadeirinha de criança usada deve ser apropriada para a altura, peso e idade da criança.

Nunca permita que uma criança seja transportada em um veículo sem estar devidamente segura.

Nunca segure uma criança em seus braços enquanto estiver conduzindo o veículo. Nunca permita que uma criança fique de pé ou ajoelhada em um banco ou no compartimento de carga quando o veículo estiver em funcionamento.

Cuidado

Uma cadeirinha de criança sem proteção pode ser lançada para fora do veículo quando ocorrer uma colisão ou parada de emergência. A cadeirinha de criança deve estar sempre presa corretamente, mesmo se não for usada.

Se a cadeirinha de criança for colocada em um compartimento fechado em clima quente, a temperatura do banco será muito alta. Certifique-se de que a temperatura da cadeirinha de criança não esteja muito alta antes de colocar uma criança no banco.
Se a criança for muito pequena e o cinto de segurança não puder fornecer a melhor proteção para ela, certifique-se de que uma cadeirinha de criança adequada seja usada para fornecer proteção de segurança.

⚠ Atenção

O tamanho e a configuração de uma cadeirinha de criança podem variar muito. Nem todas as cadeirinhas de criança são

(Continua)

Atenção (Continua)

compatíveis com o veículo devido aos efeitos do acabamento do veículo, bem como ao formato e tamanho dos bancos. A criança pode se ferir gravemente ou até morrer em um acidente se o dispositivo de retenção para crianças não estiver fixado corretamente no veículo. Fixe a cadeirinha de criança corretamente no veículo seguindo as instruções que acompanham o dispositivo de retenção para crianças e as instruções deste manual. Se a cadeirinha de criança não for compatível com o tamanho do veículo e com o porte físico da criança, ou se a fixação ao veículo estiver incorreta, podem ocorrer lesões graves à criança e aos demais ocupantes do veículo em caso de colisão.

Ao instalar uma cadeirinha de criança no banco dianteiro, para garantir que não haja interferência da cadeirinha de criança no interior do veículo, ajuste o banco dianteiro conforme necessário. Ao instalar uma cadeirinha de criança no banco traseiro, para garantir que não haja interferência da cadeirinha de criança no banco dianteiro, ajuste o banco dianteiro conforme necessário.

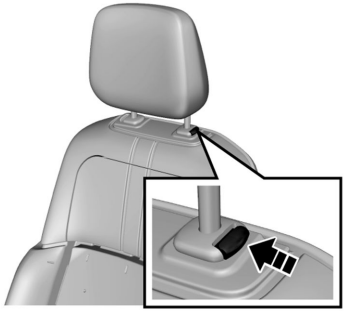

Quando um banco elevatório for usado, para garantir que a cadeirinha de criança fique plana em relação ao encosto do banco, ajuste ou remova o apoio de cabeça do banco.

Nunca remova o apoio de cabeça do banco, quando o banco estiver ocupado por um adulto ou por uma criança em um banco elevatório. Ajuste a altura do apoio de cabeça do banco para garantir que a parte superior esteja nivelada, ou mais próxima, da parte superior da cabeça do ocupante sentado.

⚠ Perigo

NUNCA use um dispositivo de retenção para crianças em um banco protegido por um AIRBAG ATIVO na frente dele, podem ocorrer MORTE ou FERIMENTOS GRAVES à CRIANÇA.

⚠ Atenção

Uma criança no dispositivo de retenção para crianças voltado para trás pode sofrer lesões graves ou até morrer se o airbag

(Continua)

Atenção (Continua)

do passageiro dianteiro inflar. Isso ocorre porque a parte de trás do dispositivo de retenção para crianças voltado para trás estaria muito próxima do airbag inflado. Uma criança no dispositivo de retenção para crianças voltado para frente pode sofrer lesões graves ou até morrer se o airbag do passageiro dianteiro externo inflar e o banco do passageiro estiver na posição avançada.

Mesmo se o sistema sensor de presença de passageiro tiver desligado o airbag dianteiro do passageiro da frente, nenhum sistema é à prova de falhas. Ninguém pode garantir que um airbag não será acionado sob circunstâncias incomuns, mesmo que ele esteja desligado.

Fixe os dispositivos de retenção para crianças voltado para trás em um banco traseiro, ainda que o airbag esteja desativado. Caso prenda um dispositivo de retenção para crianças voltado para frente no banco do passageiro dianteiro, mova sempre o banco o máximo possível

(Continua)

Atenção (Continua)

para trás. É melhor fixar os dispositivos de retenção para crianças em um banco traseiro.

Dispositivos de retenção para crianças

Bebês e crianças devem ser colocados no banco traseiros e contidos corretamente, de acordo com os termos deste manual.

Os ossos do quadril de uma criança são tão pequenos que o cinto de segurança normal do veículo pode não permanecer baixo nos ossos do quadril, como deveria. Em vez disso, existe a possibilidade de ele carregar o abdômen e causar lesão grave ou fatal em caso de colisão..

⚠ Perigo

NUNCA use um dispositivo de retenção para crianças em um banco protegido por um AIRBAG ATIVO na frente dele, podem ocorrer MORTE ou FERIMENTOS GRAVES à CRIANÇA.

⚠ Perigo

Se estiver usando um dispositivo de retenção para crianças voltado para trás no banco do passageiro dianteiro, o airbag do banco do passageiro dianteiro deve ser desativado. Isso também se aplica a certos dispositivos de retenção para crianças voltados para frente, como indicado nas tabelas listadas neste manual.

⚠ Perigo

O airbag do banco do passageiro dianteiro deverá ser desativado caso seu veículo possua um interruptor liga-desliga do airbag do passageiro e você estiver usando

(Continua)

Perigo (Continua)

um dispositivo de retenção para crianças voltado para trás no banco do passageiro dianteiro. Isso também se aplica a certos dispositivos de retenção para crianças voltados para frente, como indicado nas tabelas listadas neste manual.

Não coloque um dispositivo de retenção para crianças voltado para trás caso seu veículo não possua um interruptor liga-desliga do airbag do passageiro.

Uma criança em um dispositivo de retenção para crianças voltado para trás pode sofrer lesões graves ou até morrer se o airbag frontal do passageiro dianteiro inflar. Isso ocorre porque a parte de trás do dispositivo de retenção para crianças voltado para trás estaria muito próxima do airbag inflado. Uma criança no dispositivo de retenção para crianças voltado para frente pode sofrer lesões graves ou até morrer se o airbag frontal do passageiro dianteiro inflar e o banco estiver em uma posição avançada.

Consulte Interruptor de desativação do airbag.

Consulte Sistema sensor de presença de passageiro.

⚠ Perigo

Uma criança em um dispositivo de retenção para crianças voltado para trás pode sofrer lesões graves ou até morrer se o airbag frontal do passageiro dianteiro inflar. Isso ocorre porque a parte de trás do dispositivo de retenção para crianças voltado para trás estaria muito próxima do airbag inflado. Uma criança no dispositivo de retenção para crianças voltado para frente pode sofrer lesões graves ou até morrer se o airbag frontal do passageiro dianteiro inflar e o banco estiver em uma posição avançada.

Quando um dispositivo de retenção para crianças estiver em uso, preste atenção nas instruções de instalação e uso seguintes e também nas fornecidas com o dispositivo de retenção para crianças.

Sempre obedeça aos regulamentos locais e nacionais. Em alguns países, o uso de dispositivos de retenção para crianças é proibido em certos bancos.

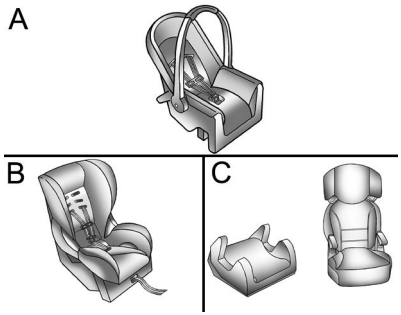

Modelo A - Dispositivo de retenção para crianças voltado para trás

Modelo B - Dispositivo de retenção para crianças com tiras de cinco pontos (Opção conversível)

Modelo C - Posicionamento do cinto, Banco de segurança infantil

Dispositivos de retenção para crianças são projetados para serem afivelados com o cinto de três pontos ou os suportes ISOFIX. Alguns dispositivos de retenção para crianças também utilizam um cabo superior ou cabo de apoio.

Classificação dos dispositivos de retenção para crianças

Para fins de referência, os dispositivos de retenção para crianças disponíveis no mercado são classificados com base no peso e na altura da criança. Observe cuidadosamente as instruções de instalação e uso fornecidas pelo fabricante do dispositivo de retenção para crianças.

⚠ Perigo

- Certifique-se de que o dispositivo de retenção para crianças esteja instalado adequadamente. Se o dispositivo de retenção para crianças não estiver preso adequadamente, será maior o risco de lesões graves em caso de colisão.
- Não prenda nem coloque objetos ou outros materiais no dispositivo de retenção para crianças.
- Não deixe nenhum objeto solto no veículo. Durante um impacto, o objeto pode se mover e causar lesões nos ocupantes.

(Continua)

Perigo (Continua)

- Depois de uma colisão, é necessário substituir o dispositivo de retenção para crianças, pois ele pode ter sofrido danos não visíveis.
- Sempre prenda seu filho em um dispositivo de retenção para crianças instalado corretamente, mesmo em trajetos curtos.
- Crianças devem embarcar e desembarcar do veículo apenas do lado da calçada, onde não tenha trânsito.

⚠ Atenção

- Ao carregar uma criança, siga os procedimentos de transporte infantil estabelecidos pelas leis locais.
- Em alguns países, o uso de dispositivos de retenção para crianças é proibido em certos bancos.

(Continua)

Atenção (Continua)

- Depois de remover a criança do veículo, mantenha o dispositivo de retenção para crianças preso com o cinto de segurança ou ISOFIX/i-Size para evitar que ele seja lançado para frente em caso de frenagem súbita.

Certifique-se de que o dispositivo de retenção para crianças:

• Esteja instalado de acordo com as instruções fornecidas pelo fabricante do dispositivo de retenção para crianças.

• Tenha a etiqueta de aprovação de certificação das regulamentações de segurança em termos da legislação local.

• Seja adequado para seu veículo.

Seleção do dispositivo de retenção para crianças correto

Os banco traseiros são o local mais seguro para prender um dispositivo de retenção para crianças.

A criança deve viajar olhando para a traseira do carro, pelo maior tempo possível. Isso garante que a coluna da criança, que ainda está muito frágil, seja menos afetada no caso de uma colisão.

Os bebês e as crianças pequenas devem viajar olhando para a traseira do carro, pelo maior tempo possível. Isso garante que a coluna da criança, que ainda está muito frágil, seja menos afetada no caso de uma colisão. A tabela descreve as recomendações da Academia americana de pediatria sobre quando uma criança deve mudar para a próxima fase do dispositivo de retenção para crianças. Leia as instruções do fabricante do dispositivo de retenção para crianças para determinar o limite de peso e altura da criança. Consulte Crianças mais velhas na página XX para o teste de adequação do cinto de segurança.

Criança	Tamanho da criança, altura, peso ou idade	Tipo recomendad o de dispositivo de retenção para crianças
Bebês e crianças pequenas	Crianças com dois anos ou menos e que não atingiram os limites de altura ou peso do dispositivo de retenção para crianças	Uma Cadeira para bebês ou Dispositivo de retenção para crianças conversível voltado para trás no banco traseiro no veículo.
Crianças pequenas	Crianças com pelo menos dois anos ou que ainda não atingiram os limites de altura ou peso do dispositivo de retenção para crianças voltado para trás	Dispositivo de retenção para crianças voltado para frente com tiras de cinco pontos voltado para frente no banco traseiro do veículo
Crianças maiores	Crianças que já ultrapassara o limite do dispositivo de retenção para crianças, mas que são muito pequenas para usar corretamente o cinto de segurança do veículo	Assento elevado e cinto de segurança do veículo, sentada no banco traseiro do veículo
Criança muito grande para os dispositivos de retenção para crianças	Crianças com 12 anos ou menos, que ultrapassara o limite de peso ou altura do assento elevado e que passaram no teste de adequação do cinto de segurança	Cinto de segurança do veículo, sentada no banco traseiro do veículo

A General Motors recomenda usar o dispositivo de retenção para crianças original da GM.

Certifique-se de que o dispositivo de retenção para crianças que será instalado seja compatível com o tipo de veículo.

Assegure-se de que o local de instalação do dispositivo de retenção para crianças no veículo esteja correto, de acordo com as tabelas incluídas neste manual. Consulte Onde colocar o dispositivo de retenção.

As disposições estabelecidas pela legislação têm prioridade sobre as deste manual.

⚠ Perigo

Nunca use um único cinto de segurança para um adulto e uma criança. Durante um impacto, o cinto de segurança exercerá forte pressão na criança, causando ferimentos graves ou fatais.

Nunca permita que duas crianças compartilhem o mesmo cinto de segurança. Ambas podem sofrer ferimentos graves em um acidente.

⚠ Perigo

Bebês e crianças nunca devem ser carregados no colo de outro ocupante.

Apesar de um bebê não pesar muito, ele será tão pesado durante uma colisão que será impossível segurá-lo, mesmo se o ocupante estiver com o cinto de segurança.

Dispositivo de retenção para crianças ISOFIX

Os bancos traseiros externos são equipados com ancoragens ISOFIX/i-Size.

Para fixar a cadeirinha de criança:

1. As ancoragens ficam localizadas na extremidade traseira da almofada do banco. Sua posição pode ser identificada por meio da etiqueta na borda inferior do encosto. Os bancos esquerdo e direito são equipados com um conjunto de ancoragens, respectivamente.

2. Remova os objetos do banco. Observe que é necessário remover o cinto de segurança e a fivela do cinto de segurança para não afetar a fixação precisa da cadeirinha de criança.
3. Coloque a cadeirinha de criança no banco da segunda fila.

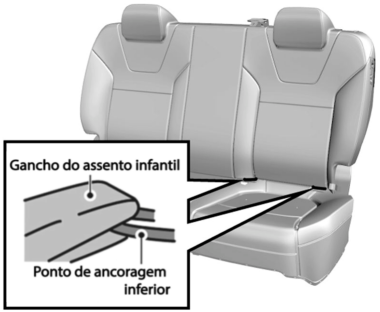

4. Conecte o gancho de fixação da cadeirinha de criança ao dispositivo de fixação no veículo. Opere de acordo com as instruções da cadeirinha de criança.

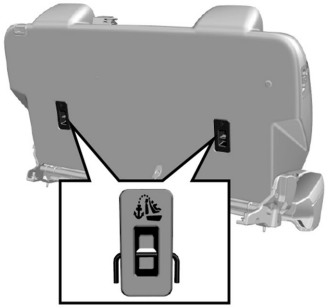

5. Conecte a faixa superior da cadeirinha de criança ao ponto de fixação correspondente do veículo. Consulte as instruções da cadeirinha de criança para saber quando e como esticar a faixa superior. Conforme mostrado, a ancoragem superior do dispositivo de fixação da cadeirinha de criança fica localizada atrás do encosto do banco traseiro.
6. Empurre e puxe a cadeirinha de criança em todas as direções para garantir que ela esteja presa com segurança.
7. Certifique-se de que a temperatura da cadeirinha de criança não esteja muito alta antes de colocar uma criança no banco.

No caso de um acidente com colisão grave, as fixações ISOFIX/i Size podem ser danificadas. Pode ser necessário reparar e substituir algumas peças. Verifique as ancoragens após uma colisão.

Cadeirinhas de criança recomendadas

A General Motors recomenda usar o dispositivo de retenção para crianças original da GM.

Locais de instalação de dispositivos de retenção para crianças

Posição do banco

Número da posição dos bancos	1	3	4	5	6
Posição do banco adequada para cinto universal (sim/ não)	não	não	sim	não	sim
Posição do banco i-Size (sim/não)	não	não	sim	não	sim
Posição do banco adequada para fixação lateral (L1/L2)	não	não	não	não	não
Maior dispositivo de fixação adequado voltado para trás (R1/R2X/R2/R3)	não	não	(R1/R2X/ R2/R3)	não	(R1/R2X/ R2/R3)
Maior dispositivo de fixação adequado voltado para a frente (F2X/F2/F3)	não	não	(F2X/F2/ F3)	não	(F2X/F2/ F3)
Maior assento de elevação infantil adequado B2/B3)	não	não	B2/B3)	não	B2/B3)

Número do banco	Posição no veículo
1	Dianteiro esquerdo
2	Dianteiro central
3	Dianteiro direito
4	2ª fila esquerda

5	2ª fila central
6	2ª fila direita
7	3ª fila esquerda
8	3ª fila central
9	3ª fila direita

Compartimentos de carga

Porta-objetos
Armazenagem do painel de instrumentos 55
Porta-luvas 55
Porta-copos 56
Porta-objetos Dianteiro 56
Compartimento de óculos de sol 57
Compartimento do descanso de braço 57
Porta-objetos traseiro 57
Compartimentos de carga da tampa do compartimento traseiro 58

Recursos adicionais de armazenamento
Ganchos para sacolas de compras 58

Informações sobre disposição de cargas no veículo
Informações sobre como carregar o veículo 59

Porta-objetos

Armazenagem do painel de instrumentos

Compartimento de armazenamento central do painel de instrumentos

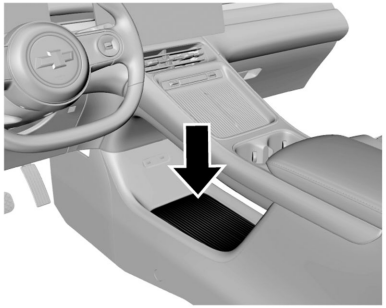

No painel de instrumentos auxiliar, há um espaço de armazenamento aberto onde você pode colocar seus itens.

Porta-luvas

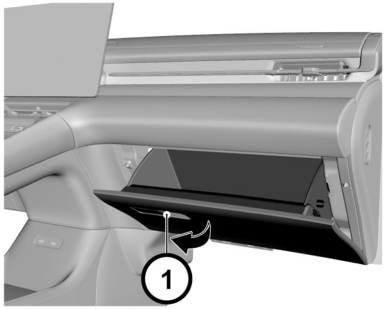

Puxe o interruptor do porta-luvas ① na direção da seta para abrir o porta-luvas. Empurre e prenda a porta do porta-luvas para dentro ao fechar.

Porta-copos

PORTA-COPOS, CONSOLE

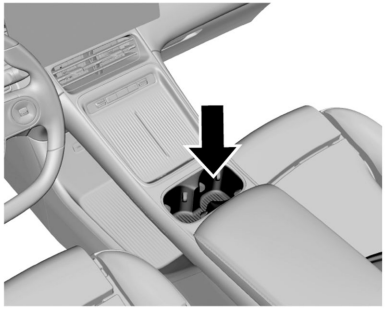

O porta-copos está localizado no console entre os bancos dianteiros.

Porta-copos duplo do banco traseiro

Puxe o apoio de braço do banco traseiro na direção da seta mostrada na figura. O porta-copos no apoio de braço pode ser visto.

⚠ Atenção

Quando o veículo estiver em movimento, é proibido colocar no porta-copos recipientes com bebidas quentes que não estejam tampados. Se a bebida quente derramar, pode causar queimaduras ou fazer com que você perca o controle do veículo. Para reduzir o risco de

(Continua)

Atenção (Continua)

lesões pessoais em caso de frenagem de emergência ou colisão, é proibido colocar no porta-copos, enquanto o veículo estiver em movimento, garrafas, copos de vidro ou recipientes semelhantes cuja tampa não esteja devidamente fechada ou apertada.

Porta-objetos Dianteiro

Porta-objetos da porta e apoio de braço

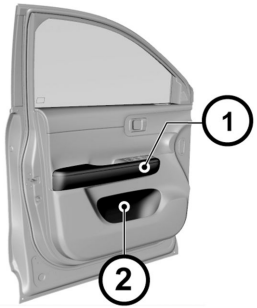

1. Apoio de braço
2. Tanque de armazenamento

O porta-objetos da porta e o apoio de braço ficam localizados na porta dianteira e na porta traseira.

Compartimento de óculos de sol

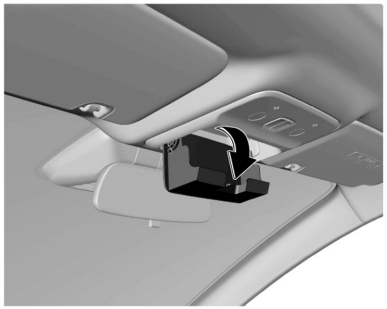

Pressione a parte elevada da tampa do compartimento para abri-la e feche-a após o uso.

Compartimento do descanso de braço

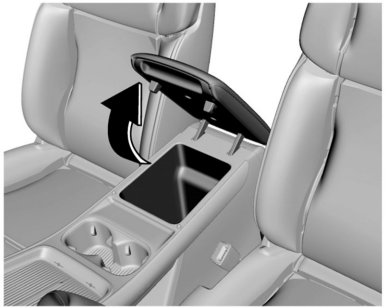

Ele está localizado entre os bancos dianteiros. Puxe a tampa do compartimento de armazenamento para cima para abri-la.

Feche a tampa do compartimento de armazenamento após usar o compartimento.

Porta-objetos traseiro

O bolso de mapa fica localizado na parte de trás do encosto do banco dianteiro.

Compartimentos de carga da tampa do compartimento traseiro

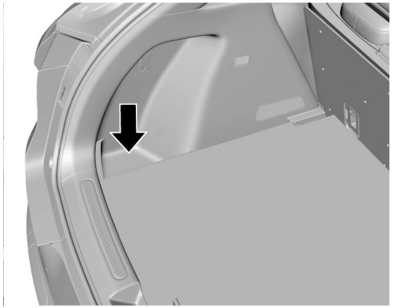

Conforme mostrado na figura acima, há espaços de armazenamento em ambos os lados do porta-malas para colocação de objetos.

Recursos adicionais de armazenamento

Ganchos para sacolas de compras

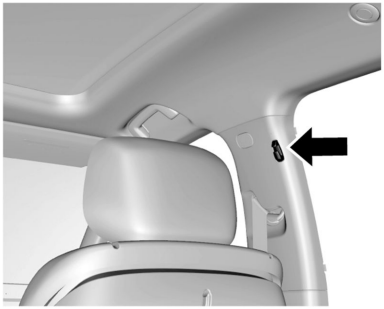

Como mostrado na figura acima, há um gancho pendurado na coluna entre as portas dianteiras e traseiras, que pode ser usado como necessário.

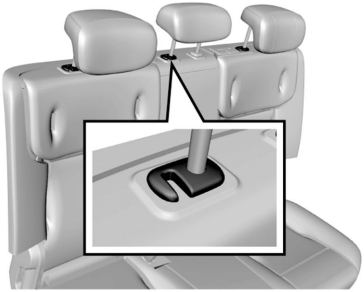

Como mostrado na figura acima, há um gancho pendurado no apoio de cabeça dos bancos traseiros, que pode ser usado como necessário.

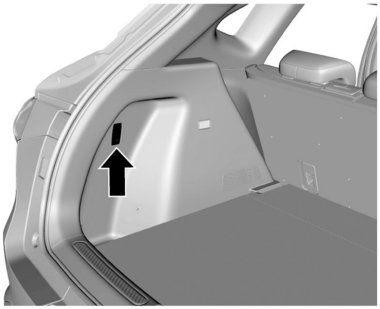

Como mostrado na figura acima, há um gancho pendurado no compartimento de armazenamento traseiro, que pode ser usado como necessário.

Informações sobre disposição de cargas no veículo

Informações sobre como carregar o veículo

- Os objetos pesados dentro do compartimento de bagagem devem ser colocados próximos ao encosto. Certifique-se de que o encosto esteja preso. Se os objetos precisarem ser empilhados em camadas, os mais pesados deverão ser colocados na parte inferior.
- Objetos espalhados no compartimento de bagagem devem ser fixados para evitar que deslizem.
- Os objetos carregados não devem ficar mais alto que a borda superior do encosto.
- Os objetos não devem ser colocados na tampa do bagageiro ou no painel de instrumentos. Não cubra o airbag ou outras partes no painel de instrumentos.
- Os objetos carregados não devem dificultar o funcionamento dos pedais, do freio de estacionamento e da alavanca de câmbio, nem limitar a movimentação do motorista. Não coloque nenhum objeto que não esteja fixado no veículo.
- Não conduza o veículo com a tampa do porta-malas aberta. É proibido colocar isqueiro, botijão de gás propano, perfume ou outros materiais combustíveis/explosivos no veículo. Esses artigos poderão causar um incêndio ou explodir se o veículo estiver sob alta temperatura por um longo período.

Evite substituir um acendedor de cigarro, botijão de gás propano ou outros materiais inflamáveis/explosivos no veículo. Esses artigos poderão pegar fogo e/ou explodir se o veículo estiver sob alta temperatura por um longo período.

Comandos e controles

Visão geral do painel de instrumentos
Visão geral do painel de instrumentos 61

Controles
Ajuste de posição do volante 62
Buzina 63
Limpador/Lavador do Parabrisa 63
Limpador/lavador da janela traseira 65
Tomadas elétricas 65

Luzes de advertência, medidores e indicadores
Painel de instrumentos 67
Velocímetro 69
Indicador de bateria 69
Marcador do reforçador 70
Luz de seta 71
Lembretes do cinto de segurança 71
Luz indicadora do airbag 72
Luz indicadora do sistema de carga 73
Luz de estado de carga baixo 75
Luz de potência de propulsão limitada 75
Luz de manutenção em breve do veículo ..76
Lâmpada de advertência do sistema de freio 77
Luz do freio de estacionamento elétrico ... 78
Luz de falha do freio de estacionamento elétrico 78
Luz de advertência do Sistema Antitravamento do Freio (ABS) 79
Luz de aviso de transmissão de serviço 80
Luz do câmbio de marcha 80
Luz de controle de descida de declive (HDC) 80
Luz de retenção automática do veículo (AVH) 81
Luz de advertência da direção elétrica 81
Luz de advertência de desvio de faixa (LDW) (Se equipado) 82
Luz do sensor de estacionamento ultra-sônico 83
Indicador luminoso do StabiliTrak DESLIGADO 86
Luz do sistema de controle de tração (TCS)/StabiliTrak 86
Luz de superaquecimento do motor elétrico 87
Luz do sistema de aquecimento 87
Luz indicadora da pressão dos pneus 88
Luz de Segurança 88
Luz de veículo pronto 89
Luz indicadora de farol alto aceso 89
Luz indicadora da lanterna de neblina 90
Lembrete de luzes acesas 90
Luz do controle de velocidade de cruzeiro 90
Luz indicadora de porta aberta 91

Visão geral do painel de instrumentos

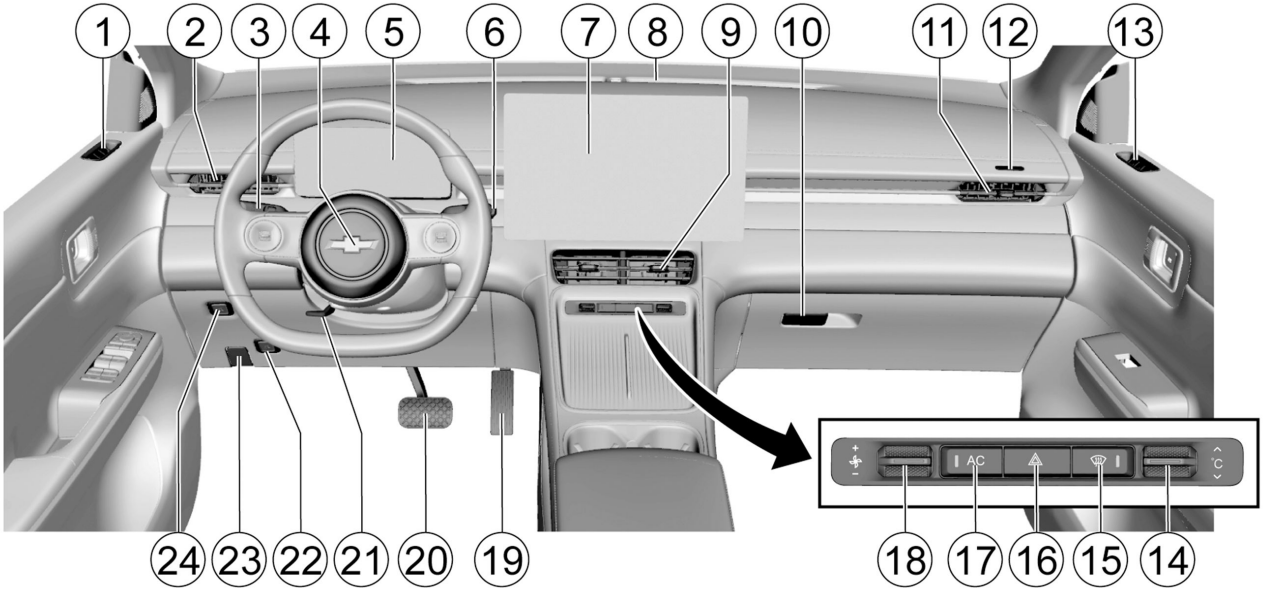

1. Saída de ar do desembaçador do vidro dianteiro (esquerda)
2. Saída de ar lateral (esquerda)
3. Interruptor do limpador de para-brisa e de controle das luzes

4. Interruptor do airbag/buzina do motorista
5. Painel de instrumentos
6. Alavanca das mudanças
7. Sistema de conforto e conveniência
8. Difusor de ar de degelo do vidro dianteiro
9. Difusor de ar central
10. Interruptor do porta-luvas
11. Saída de ar lateral (direita)
12. Airbag do passageiro dianteiro
13. Saída de ar do desembaçador do vidro dianteiro (direita)
14. Alavanca de ajuste da temperatura
15. Botão de degelo dianteiro
16. Interruptor do pisca-alerta
17. Botão do A/C
18. Alavanca de ajuste do ventilador
19. Pedal do acelerador
20. Pedal do freio
21. Alavanca de ajuste de posição do volante
22. Interruptor de desligamento de emergência
23. Interruptor de liberação do capô dianteiro
24. Interruptor de liberação da tampa do tanque de combustível* (se aplicavel)

Controles

Ajuste de posição do volante

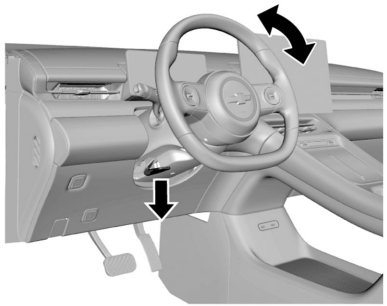

Só é permitido ajustar o volante depois que o veículo estiver totalmente parado. O volante pode ser ajustado para cima e para baixo, para frente e para trás. Se precisar ajustar o volante:

1. Como mostrado na figura, primeiro puxe a alavanca de ajuste sob o volante para baixo.
2. Ajuste o volante para a posição desejada e, em seguida, puxe a alavanca de ajuste para trás para travar o volante;
3. Verifique e confirme se o volante foi travado com firmeza.

⚠ Perigo

O motorista deve manter o controle absoluto do volante durante a condução. Não é permitido ajustar o volante enquanto o veículo estiver em funcionamento. Ajustar o volante durante a condução pode fazer com que o veículo fique fora de controle.

Buzina

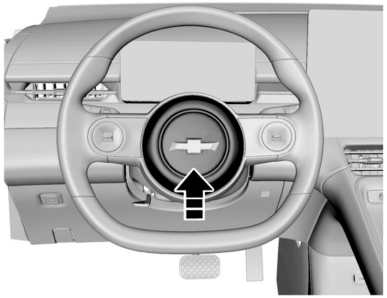

Pressione o interruptor no volante para soar a buzina.

Limpador/Lavador do Parabrisa

Limpador e lavador do para-brisa dianteiro

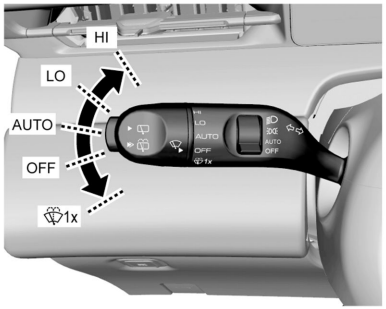

Para usar o limpador de para-brisa dianteiro, ligue primeiro o veículo e, em seguida, alterne a alavanca de controle do limpador de para-brisa. O limpador de para-brisa dianteiro tem as cinco posições de operação a seguir:

1X: Gire a manopla externa da alavanca de controle para baixo até a posição [1X] e, em seguida, solte-a para realizar uma única operação de limpeza. Se for girado para baixo continuamente, a bomba de pulverização borrifará imediatamente o fluido de limpeza no para-brisa dianteiro e interromperá a pulverização após ser liberado.

DESLIGADO: Desliga o sistema.

AUTO: O limpador de para-brisa opera automaticamente de acordo com a chuva.

LO: Gire a manopla para cima até esta posição, e o limpador de para-brisa funcionará continuamente em baixa velocidade.

HI: Gire a manopla para cima até esta posição, e o limpador de para-brisa funcionará continuamente em alta velocidade.

Fluido de limpeza do para-brisa dianteiro

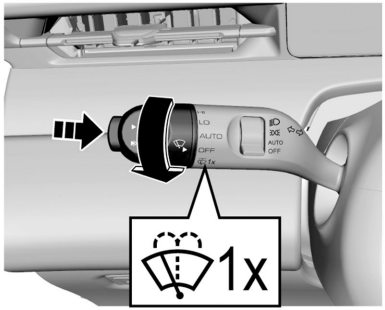

Para borrifar fluido de limpeza no para-brisa dianteiro: Ligue a fonte de alimentação do veículo primeiro, gire a alavanca de controle do limpador de para-brisa para baixo até a posição [1X] e mantenha-a lá. A bomba de água pulveriza imediatamente o fluido de limpeza no para-brisa dianteiro e para de pulverizar após ser liberada.

Nota
Não use o limpador de para-brisa em vidro seco, ou a palheta será danificada. Não opere o limpador de para-brisa dianteiro continuamente. Mais de 10 segundos ou opere quando o tanque de fluido de limpeza estiver vazio. Caso contrário, o motor do limpador pode superaquecer, resultando em altos custos de reparo.

Cuidado

- A visão embaçada do motorista pode levar a acidentes e causar lesões pessoais, além de danos ao veículo ou a outras propriedades.
- Em clima frio, se o limpador estiver congelado, antes de usá-lo, borrife água morna na área congelada para descongelar e, em seguida, seque a água imediatamente para evitar a formação de gelo.

Limpador automático por indução (AUTO)

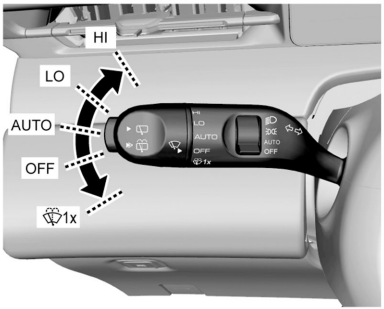

[AUTO] na alavanca de controle está na posição de funcionamento do limpador automático por indução.

Quando a alavanca de controle é puxada para a posição de funcionamento [AUTO], a função de limpeza automática por indução será ativada. O limpador dianteiro será ligado ou desligado automaticamente de acordo com a condição de chuva, e a velocidade de limpeza pode ser ajustada de acordo com a chuva.

Sensibilidade do limpador de para-brisa

A sensibilidade do limpador de para-brisa pode ser definida na interface [Definição do veículo-Porta e vidro-Limpador de para-brisa automático] do sistema de conforto e conveniência. Há quatro opções de ajuste para a sensibilidade do limpador de para-brisa: [mínima, baixa, média e alta]. Quanto maior a sensibilidade do sensor de chuva, mais facilmente os limpadores automáticos serão ativados. Esse ajuste não afeta a velocidade dos limpadores, que muda automaticamente com o volume de chuva.

Nota
Mesmo que o interruptor do limpador esteja na posição "AUTO", o motorista deve manter o controle eficaz dos limpadores para garantir uma visão clara.

Limpador/lavador da janela traseira

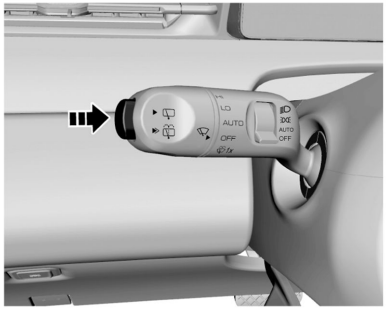

Para usar o limpador de para-brisa traseiro, primeiro ligue o interruptor e, em seguida, pressione levemente o botão fora da alavanca do limpador de para-brisa uma vez (Nível 1).

O limpador de para-brisa traseiro começará a funcionar em modo intermitente; pressione novamente para parar a limpeza.

Pressione o botão para baixo (Nível 2) e mantenha-o pressionado por alguns segundos; em seguida, a bomba de pulverização borrifará o fluido de limpeza no para-brisa. Solte o botão para parar a pulverização do fluido de limpeza. Pressione o botão novamente para parar a limpeza.

Tomadas elétricas

Interface USB do console

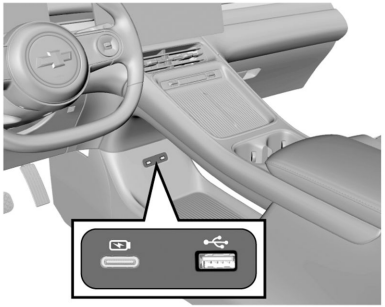

Há uma interface USB sob o painel de instrumentos inferior que pode ser usada para carregar telefones celulares e também para conectar cabos de dados para transmissão de dados, entre outras funções.

Interface USB traseira do console

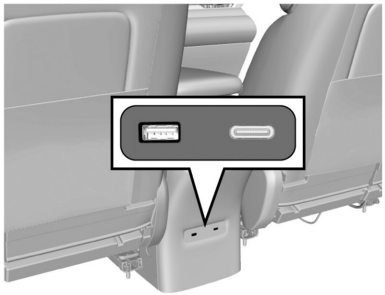

A interface USB está posicionada atrás do painel de instrumentos do console e fornece energia de carregamento para os passageiros traseiros.

Interface USB do espelho retrovisor interno

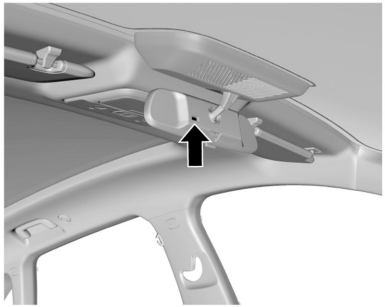

A interface USB para o gravador de dados de percurso do veículo está localizada na parte de trás do espelho retrovisor interno, facilitando o fornecimento de energia para o gravador de dados de percurso.

Tomada de energia da caixa do apoio de braço

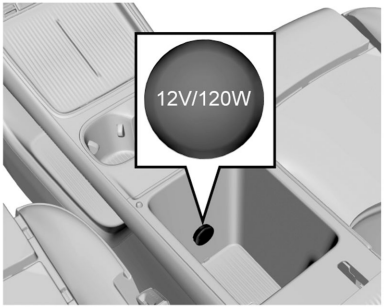

Uma tomada de energia de 12 V/120 W está equipada no apoio de braço dianteiro.

Luzes de advertência, medidores e indicadores

Painel de instrumentos

Painel de instrumentos do tipo - I

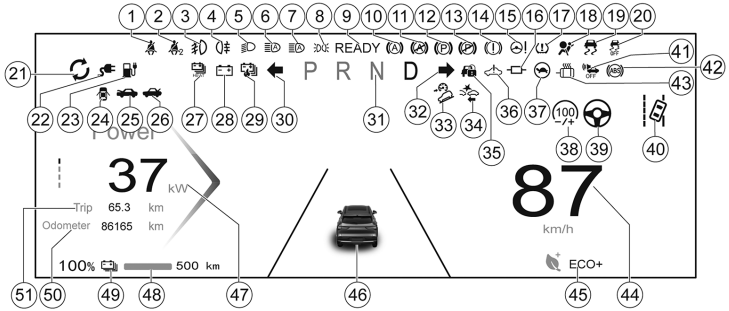

1. Lâmpada de advertência do cinto de segurança do motorista
2. Lâmpada de advertência de cinto de segurança do banco do passageiro dianteiro desatado
3. Indicador do farol de neblina dianteiro
4. Indicador da lanterna de neblina
5. Indicador de farol baixo
6. Indicador de falha do farol alto/baixo automático*
7. Indicador de farol alto/baixo automático*
8. Indicador de posição
9. Indicador de PRONTO
10. Indicador de funcionamento da retenção automática de veículo (AVH)
11. Lâmpada de advertência de falha de retenção do veículo automático (AVH)
12. Luz indicadora de funcionamento do freio de estacionamento eletrônico (EPB)
13. Lâmpada de advertência de falha do freio de estacionamento eletrônico (EPB)
14. Luz de advertência do indicador do freio de estacionamento/sistema de freio
15. Lâmpada de advertência de falha da direção assistida eletrônica (EPS)
16. Indicador de isolamento do veículo
17. Lâmpada de advertência de falha do sistema de monitoramento da pressão dos pneus (TPMS)
18. Lâmpada de advertência do airbag
19. Luz indicadora de funcionamento incorreto (MIL) do controle eletrônico de estabilidade (ESC)
20. Luz indicadora de desligamento do ESC
21. Indicador de recuperação de energia
22. Indicador de conexão do cabo carregamento
23. Indicador do estado de carga
24. Lâmpada de advertência da porta entreaberta
25. Indicador de abertura do capô do motor dianteiro
26. Indicador de abertura da tampa do porta-malas

27. Indicador de aquecimento do pacote da bateria de tração
28. Indicador de falha da bateria de 12 V
29. Lâmpada de advertência de fuga térmica da bateria de tração
30. Indicador de seta à esquerda/farol de advertência de perigo
31. Exibição da marcha
32. Indicador de seta para a direita
33. Indicador de status do sistema de controle automático de descida (HDC)
34. Lâmpada de advertência de falha do sistema do assistente de condução inteligente (IDA)
35. Indicador do sistema imobilizador
36. Lâmpada de advertência de falha do veículo
37. Luz indicadora de funcionamento incorreto (MIL) para temperatura anormal da bateria de tração / falha da bateria de tração / falha no sistema do motor / falha do veículo
38. Indicador de definição de velocidade do controle de cruzeiro adaptável
39. Indicador do controle de velocidade de cruzeiro adaptável (ACC)
40. Indicador de permanência na faixa
41. Indicador de desligamento de advertência para pedestres
42. Indicador do sistema antitravamento do freio (ABS)
43. Indicador de superaquecimento do sistema do motor
44. Velocímetro
45. Visor do modo de condução (padrão, esporte, ECO e ECO+)
46. Visor de status do veículo
47. Potência atual do veículo
48. Alcance de direção
49. Indicador de estado de carga (SOC) baixo da bateria de tração
50. Quilometragem total
51. Quilometragem do trajeto

Após a ignição ser ligada, como teste funcional, a maioria dos indicadores de controle se acenderá por um breve período.

Interruptor do visor do computador de bordo (modelo EV)

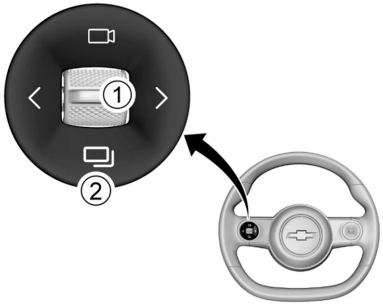

[Botão ①]: botão de confirmação de informações no lado esquerdo do painel de instrumentos, utilizado para confirmar as informações de alarme atuais ou limpar o consumo médio de energia e a quilometragem de percurso dos últimos 50 km. [Botão ②]: botão de alternância de páginas de informações no lado esquerdo do painel de instrumentos. Pressione o botão de alternância de páginas ② abaixo do

botão no lado esquerdo do volante para alternar as páginas do computador de bordo e navegar pelas interfaces de informações como quilometragem, pressão dos pneus, consumo médio de energia, entre outras.

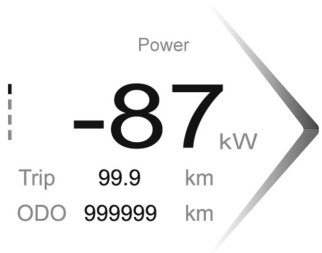

Visor ① potência de saída, quilometragem de percurso e quilometragem total ② pressão dos pneus ③ consumo médio de energia (consumo de energia) nos últimos 50 km ④ potência de saída

Nota
A exibição da interface varia devido a configurações diferentes dos veículos. Verifique o veículo em questão.

Velocímetro

Ele exibe a velocidade do veículo.

Nota
Mantenha a velocidade dentro do limite ao conduzir em uma zona com limite de velocidade.

Indicador de bateria

Exibe a capacidade da bateria de tração da condução. Carregue imediatamente se a capacidade da bateria estiver muito baixa.

Autonomia de cruzeiro (elétrico puro)

Ele indica a quilometragem que o veículo pode percorrer com a condição da carga restante.

Nota
A quilometragem de resistência é estimada apenas para referência do motorista e dos passageiros. A quilometragem de resistência real é influenciada por vários fatores, como as condições atuais da rodovia (como um longo declive íngreme), hábitos de direção (como aceleração e desaceleração frequentes), temperatura (por exemplo, baixa temperatura), e se o equipamento elétrico (por exemplo, A/C) está ligado.

Marcador do reforçador

Medidor de potência

A potência de saída é exibida como porcentagem da potência do sistema no lado esquerdo do painel de instrumentos. Se a potência mostrar um valor positivo, significa que o sistema de potência está fornecendo energia para mover o veículo; se mostrar um valor negativo, significa que o sistema de potência está convertendo parte da energia cinética em energia elétrica.

Luz de seta

O indicador da lâmpada da seta/pisca-alerta é usado para confirmar se as luzes da lâmpada da seta ou do pisca-alerta estão funcionando corretamente. Se você perceber que a seta verde não pisca ao acionar a luz de seta ou pressionar o botão do pisca-alerta, verifique o fusível e a lâmpada e, se necessário, substituaos.

⚠ Perigo

Se uma lâmpada da seta ou de pisca-alerta estiver queimada, substitua-a imediatamente. Esses indicadores são essenciais para garantir a segurança ao conduzir. A não manutenção desses indicadores em condições de funcionamento pode causar um acidente, resultando em ferimentos pessoais ou até mesmo morte, e danos ao veículo ou a outras instalações.

Se o tempo de intermitência for menor do que o normal, isso indica que a lâmpada da seta está queimada e deve ser substituída.

Lembretes do cinto de segurança

Lâmpada de advertência do cinto de segurança do motorista

Quando o veículo é ligado, se o motorista não tiver afivelado o cinto de segurança, a lâmpada de advertência do cinto de segurança do motorista se acenderá. Normalmente, a não ser que o motorista afivele o cinto de segurança, as seguintes situações ocorrerão:

- A lâmpada de advertência do cinto de segurança se acende.

- Se a velocidade do veículo exceder 10 km/h, a lâmpada de advertência piscará e a campainha de advertência soará por um período.

Lâmpada de advertência de cinto de segurança do banco do passageiro dianteiro desatado

A lâmpada de advertência do cinto de segurança se acenderá se o veículo estiver ligado, enquanto o banco do passageiro dianteiro estiver ocupado, e o cinto de segurança não estiver afivelado. Depois disso, as seguintes situações ocorrerão, a menos que o passageiro no banco do passageiro dianteiro afivele o cinto de segurança:

- A lâmpada de advertência do cinto de segurança se acende.
- Se a velocidade do veículo exceder 20 km/h, a lâmpada de advertência piscará e a campainha de advertência soará por um tempo determinado.

Se o banco do passageiro dianteiro estiver desocupado, a lâmpada de advertência permanecerá desligada quando o veículo for ligado.

Lâmpada de advertência do cinto de segurança da fila traseira não afivelado

Se o veículo estiver ligado e um ocupante do banco traseiro estiver presente, mas sem o cinto de segurança afivelado, a lâmpada de advertência do cinto de segurança acenderá.

Posteriormente, a menos que o passageiro do banco traseiro coloque o cinto de segurança, ocorrerá o seguinte:

- A lâmpada de advertência do cinto de segurança acende
- Se a velocidade do veículo exceder 20 km/h, a lâmpada de advertência piscará e a campainha de advertência soará por um período.

Luz indicadora do airbag

A lâmpada de advertência do airbag se acende quando a ignição é ligada e se apaga alguns segundos mais tarde. Isso indica que tanto a lâmpada de advertência quanto o sistema de airbag podem funcionar normalmente.

Em caso de falha do airbag, a lâmpada de advertência emitirá uma indicação de qualquer uma das seguintes maneiras:

- A lâmpada não se acende quando a ignição é ligada.
- A lâmpada não se apaga após se acender.
- Intermitente ou normalmente ligado durante a condução.

⚠ Perigo

Se a lâmpada de advertência do airbag piscar ou permanecer acesa durante a condução, isso indica uma falha no sistema de airbag. O sistema de airbag será desativado e, portanto, não será acionado em um acidente. Recomendamos enfaticamente que você leve o veículo à concessionária mais próxima para inspeção. Se ocorrer um acidente após a falha do sistema de airbag, podem ocorrer ferimentos pessoais ou até mesmo a morte.

Luz indicadora do sistema de carga

Indicador do estado de carga

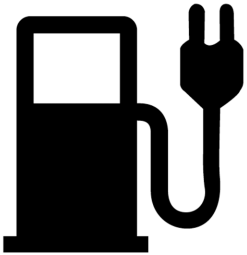

Quando o veículo está carregando, este indicador se acende na cor amarela, indicando que o veículo está no status de carregamento. Quando o carregamento estiver concluído, esse indicador apagará.

Se o sistema de carga falhar e a luz indicadora ficar vermelha, inspecione o veículo assim que possível.

Indicador de conexão de carregamento

Quando o veículo estiver carregado, esse indicador acenderá, indicando que o cabo de carregamento está conectado.

Indicador de recuperação de energia

Quando o veículo é ligado, este indicador se acende brevemente e depois se apaga, indicando que está funcionando corretamente. Consulte [Condução e Controle-Sistema de recuperação de energia] para obter mais detalhes.

Luz indicadora de carregamento/ descarregamento da bateria (12 V)

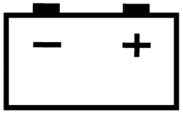

Este indicador se acende quando o veículoé ligado. O indicador "READY"(PRONTO) se apaga após se acender, indicando que a conexão da bateria de 12 V está normal.

Se esse indicador acender em qualquer outro momento, indica que a bateria de 12 V está sendo descarregada ou tem funcionamento incorreto. Primeiro, carregue a bateria de 12 V.

No caso das seguintes circunstâncias, consulte imediatamente o Centro de atendimento de pós-venda mais próximo para realizar uma inspeção:

1. Essa lâmpada não acende quando o veículo é ligado.
2. O indicador não apaga depois de aceso, pois isso pode fazer com que o veículo não possa ser conduzido.
3. A lâmpada de advertência acende e o indicador "READY" (PRONTO) apaga, indicando que o veículo não está funcionando.

Nota

Se você costuma conduzir o veículo em trajetos curtos, a capacidade da bateria se consome mais rapidamente. Por isso, é necessário recarregar a bateria ou realizar um percurso mais longo para repor a energia elétrica.

Luz de estado de carga baixo

Indicador de estado de carga (SOC) baixo da bateria de tração

Quando este indicador se acende, ele indica que o SOC da bateria de tração está baixo. Carregue o quanto antes.

Indicador de isolamento do veículo

Quando o veículo é ligado, este indicador se acende brevemente e depois se apaga, indicando que está funcionando corretamente. Se este indicador se acender em qualquer outro momento, o veículo corre o risco de vazamento elétrico. Entre em contato com o Centro de atendimento de pós-venda mais próximo para reparo imediato.

Cuidado

O contato acidental com peças que apresentam vazamento elétrico pode levar a choques elétricos e até mesmo à morte. Se o indicador de isolamento se acender, o veículo poderá cortar a fonte de alimentação de alta tensão (HV) como uma estratégia de proteção. Recomenda-se sair do veículo e entrar em contato com o Centro de atendimento de pós-venda mais próximo imediatamente para inspeção.

Luz de potência de propulsão limitada

Indicador de limite de potência de partida

Quando este indicador se acende, significa que o desempenho de potência será limitado, como aceleração lenta e velocidade máxima reduzida.

Este indicador pode se acender nos seguintes casos:

- Bateria de tração fraca, recaquegue o quanto antes.
- A temperatura do sistema de energia (motor e bateria de tração) está muito alta. Observe se a lâmpada de advertência de falha do sistema do veículo se acende. Se isso acontecer, pare o veículo e aguarde até que ele se esfrie.
- Se a temperatura da bateria de tração estiver muito baixa, mova o veículo para um local relativamente quente.
- Se o sistema falhar, verifique e repare o veículo assim que possível.

⚠ Atenção

É proibido colocar perfume, isqueiro, botijão de gás propano ou outros materiais combustíveis/explosivos no veículo. Esses itens podem pegar fogo ou explodir se o veículo for deixado em altas temperaturas por um período prolongado.

Superaquecimento do motor - advertência de potência reduzida

Nota

Se o veículo perder potência devido ao superaquecimento do motor, uma mensagem será exibida no painel de instrumentos, juntamente com as luzes de advertência, orientando para que o motorista reduza a aceleração e a rotação do motor.

Cuidado
Se a luz indicadora de funcionamento incorreto (MIL) do motor se acender, indica que existe uma falha. Conduzir continuamente com a luz MIL acesa pode causar danos ao sistema de controle de emissões, além de reduzir a economia e a dirigibilidade do veículo. Consulte a concessionária mais próxima para reparo no veículo assim que possível.

Luz de manutenção em breve do veículo

Essa luz acende se existe um problema que possa exigir que o veículo seja levado para reparos.

Se a luz se acender, leve o veículo à concessionária o mais rápido possível.

Lâmpada de advertência do sistema de freio

A lâmpada de advertência do sistema de freio se acende depois que a ignição é ligada e se apaga alguns segundos depois (se o freio de estacionamento tiver sido liberado). Isso indica que a lâmpada de advertência pode funcionar normalmente.

A lâmpada de advertência do sistema de freio/EBD também acende quando o freio de estacionamento é acionado. A luz se apaga após o freio de estacionamento ser liberado. Solte totalmente o freio de estacionamento antes de ligar o veículo.

Se a lâmpada de advertência do sistema de freio acender depois que o freio de estacionamento for totalmente liberado, isso indica que o nível do fluido de freio no reservatório de fluido está muito baixo ou que ocorreu uma falha no sistema EBD.

Faça o seguinte:

1. Conduza cuidadosamente o veículo para fora da pista e, em seguida, pare o veículo.
2. Verifique o nível do fluido de freio.
3. Adicione o fluido de freio recomendado até que o nível do fluido atinja a marca MÁXIMA (mais alta). Consulte "Adição de fluido de freio/da embreagem".
4. Nas seguintes circunstâncias, conduza o veículo em uma velocidade segura até a concessionária mais próxima para inspecionar os freios e confirmar que o sistema de freios está funcionando normalmente:
5. Para as seguintes circunstâncias, reboque o veículo até a concessionária mais próxima para inspeção e reparos:
   - Você detectou o vazamento no sistema de freio.
   - A lâmpada de advertência do sistema de freio permanece acesa.
   - O freio não funciona normalmente.

Cuidado

Não conduza com as luzes de advertência do sistema de freio acesas.

- Isso poderá significar que os freios não estão funcionando corretamente.
- Dirigir com os freios com funcionamento incorreto pode levar a acidentes resultando em ferimentos pessoais e danos ao veículo e outras propriedades.

⚠ Atenção

Se a lâmpada de advertência do sistema de freio não se acender depois que o freio de estacionamento for ativado com o interruptor de ignição ligado, não conduza o veículo.

(Continua)

Atenção (Continua)

Certifique-se de que o LED da lâmpada de advertência funciona normalmente. Se a luz não se acender quando o freio de estacionamento for engatado com o interruptor de ignição ligado, mesmo que o LED da lâmpada de advertência funcione normalmente, ainda vá até a concessionária mais próxima para inspecionar o sistema de freios.

Isso pode indicar uma falha do sistema de freio.

Não deixar o sistema de freio em condição adequada pode resultar em acidentes, o que pode causar ferimentos pessoais e danos ao veículo ou a outras propriedades.

Luz do freio de estacionamento elétrico

EPB – Indicador de funcionamento

O indicador de funcionamento do freio de estacionamento eletrônico (EPB) acende quando o freio de estacionamento eletrônico é puxado para cima. Isso indica que o veículo está em um estado de estacionamento.

Esse indicador apaga quando o EPB é liberado. Isso indica que o veículo está fora do estado de estacionamento.

Esse indicador permanece aceso enquanto o EPB estiver firmemente engatado.

Para obter detalhes sobre o Freio de estacionamento eletrônico (EPB), consulte "Freio de estacionamento" em "Condução e controles".

Luz de falha do freio de estacionamento elétrico

A lâmpada de advertência de falha do freio de estacionamento eletrônico se acende após o interruptor da ignição ser ligado e apaga alguns segundos mais tarde. Isso indica que tanto a lâmpada de advertência e o módulo de função do freio de estacionamento eletrônico podem funcionar normalmente.

No caso de uma falha do freio de estacionamento eletrônico (EPB), ela será indicada em qualquer uma das seguintes formas:

- O indicador é desligado quando o interruptor de ignição é ligado.
- O indicador não se apaga depois de ligado.
- Mantenha a iluminação acesa durante a condução.

Quando a lâmpada de advertência de falha do freio de estacionamento eletrônico (EPB) mostrar as anormalidades acima, entre em contato com o Centro de atendimento rapidamente. Uma falha no EPB pode fazer com que o veículo fique em marcha lenta.

Luz de advertência do Sistema Antitravamento do Freio (ABS)

Quando o veículo é ligado, a lâmpada de advertência do sistema antitravamento do freio (ABS) se acenderá momentaneamente. Isso indica que o sistema está realizando uma autoinspeção e que a lâmpada de advertência pode funcionar normalmente. A lâmpada de advertência deve apagar alguns segundos depois. No caso das seguintes condições da lâmpada de advertência do sistema antitravamento do freio (ABS), consulte a concessionária mais próximo.

- A lâmpada não acende quando a fonte de alimentação é ligada.
- Manter iluminado
- Manter iluminado durante a condução

Se a lâmpada de advertência do sistema antitravamento do freio (ABS) acender durante a condução, isso indica a possibilidade de uma falha no ABS. Embora o veículo possa funcionar normalmente sem o sistema antitravamento do freio (ABS), é altamente recomendável ir à concessionária mais próximo para inspeção do ABS e reparo necessário o mais rápido possível.

Cuidado
A lâmpada de advertência do sistema antitravamento do freio (ABS) acesa pode indicar que o freio não pode funcionar normalmente. Não manter o freio em uma boa condição de funcionamento pode resultar em uma colisão, causando ferimentos e danos ao veículo ou a outras propriedades.

Luz de aviso de transmissão de serviço

Transmissão automática

A lâmpada de advertência de falha na transmissão se acende quando o interruptor da ignição é ligado e se apaga alguns segundos mais tarde. Isso indica que tanto a lâmpada de advertência quanto o sistema de controle da transmissão automática podem funcionar normalmente.

Para determinados modelos de veículo, a lâmpada de advertência não se acende quando o interruptor de ignição é ligado. Ela se acende apenas ao ocorrer uma falha.

Em caso de falha do sistema de controle de transmissão automática, a lâmpada de advertência emitirá uma indicação de qualquer uma das seguintes maneiras:

- O indicador é desligado quando o interruptor de ignição é ligado.
- O indicador não se apaga depois de ligado.
- Ela pisca ou permanece acesa durante a condução.

Nesse caso, entre em contato com o Centro de atendimento o quanto antes.

Luz do câmbio de marcha

Ele exibe o status da posição da marcha.

- N: Neutro
- D: Rodagem
- R: Marcha à ré
- P: Estacionamento

Luz de controle de descida de declive (HDC)

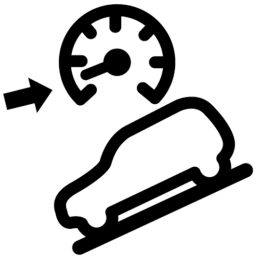

O controle automático de descida (HDC) é usado para ajudar o veículo a descer uma ladeira íngreme de forma suave. Após a ativação dessa função, a luz indicadora do HDC se acenderá. Após a desativação da função HDC, a luz indicadora se apagará.

Consulte o capítulo [Condução e controles-Controle automático de descida (HDC)] para obter detalhes.

Luz de retenção automática do veículo (AVH)

AVH – Indicador de funcionamento

Esse indicador acende quando a função de retenção automática do veículo funciona e o veículo está sendo estacionado.

Ele apaga quando o veículo sai do estado de estacionamento.

Para obter detalhes sobre a retenção automática do veículo (AVH), consulte "Freio de estacionamento" em "Condução e controles".

AVH – Lâmpada de advertência de falha

No caso de uma falha no módulo de função de retenção automática do veículo ou de uma falha na lâmpada de advertência, ela será indicada de uma das seguintes maneiras:

- O indicador é desligado quando o interruptor de ignição é ligado.
- O indicador não se apaga depois de ligado.
- Mantenha a iluminação acesa durante a condução.

Quando a lâmpada de advertência de falha da retenção automática do veículo (AVH) mostrar as anormalidades acima, entre em contato com o Centro de atendimento em tempo hábil.

Luz de advertência da direção elétrica

Essa lâmpada de advertência se acenderá imediatamente quando a ignição for ligada. Isso indica que o sistema está realizando uma autoinspeção e que a lâmpada de advertência pode funcionar normalmente. A lâmpada de advertência apaga alguns segundos depois.

Quando o sistema de direção assistida eletrônica (EPS) detecta uma falha, a lâmpada de advertência emite uma indicação. O veículo ainda pode ser conduzido mesmo que o sistema de direção apresente uma falha, porém será necessário um esforço muito maior. Em caso de uma das condições a seguir, consulte a concessionária.

- A lâmpada não se acende quando a ignição é ligada.
- A lâmpada não se apaga após se acender.
- A lâmpada se acende durante a condução.

Cuidado
Não conduza o veículo quando a lâmpada de advertência da direção assistida estiver acesa. Se a lâmpada de advertência acender durante a condução, isso pode significar que a coluna da direção assistida não está funcionando corretamente. A condução com esse funcionamento incorreto pode levar a um acidente que resulte em ferimentos pessoais e danos ao seu veículo e a outras instalações.

Luz de advertência de desvio de faixa (LDW) (Se equipado)

1. Quando a função [Alerta de mudança de faixa] estiver ativada, se o sistema julgar que o motorista não demonstra intenção clara de direção e as condições de alerta forem atendidas, a função de alerta de mudança de faixa será acionada automaticamente. A luz indicadora se acenderá e o volante vibrará para alertar o motorista sobre a mudança de faixa. Após o veículo retornar ao funcionamento normal, a luz indicadora se apagará.
2. Quando a função [Prevenção de mudança de faixa] estiver ativada, se o sistema determinar que o veículo do motorista cruzou a linha da faixa "inconscientemente", o sistema fornecerá assistência de direção para corrigir o veículo e retorná-lo à faixa atual. A luz indicadora no painel de instrumentos será acesa e um alarme sonoro será emitido. Após o veículo retornar ao funcionamento normal, a luz indicadora se apagará.

Consulte o capítulo [Condução e controle-Sistema de assistência à condução] para obter detalhes do [Alerta de mudança de faixa] e [Prevenção de mudança de faixa].

Nota
Quando a lâmpada da seta estiver ligada, o sistema de alerta de mudança de faixa do mesmo lado não interferirá e a luz indicadora não se acenderá.

Luz do sensor de estacionamento ultra-sônico

Sensor de marcha à ré

O sensor inteligente de marcha à ré avalia a distância entre a extremidade traseira do veículo e o obstáculo por meio do transdutor ultrassônico instalado no para-choque traseiro.

O sensor de ré inteligente entrará em funcionamento sempre que o veículo for ligado e a marcha à ré for engatada.

Quando a distância entre o veículo e o obstáculo atrás dele estiver entre 1,5 m ~ 1,0 m, a campainha de marcha à ré emite um som de alarme em intervalos longos.

Quando a distância entre o veículo e o obstáculo atrás dele estiver entre 1,0 m ~ 0,6 m, a campainha de marcha à ré emite um som de alarme em intervalos curtos.

Quando a distância entre o veículo e o obstáculo atrás dele estiver entre 0,6 m ~ 0,4 m, a campainha de marcha à ré emite um som de alarme em intervalos mais curtos.

Quando a distância entre o veículo e o obstáculo atrás dele estiver dentro de aproximadamente 0,4 m, a campainha de marcha à ré emite um alarme constantemente.

Nota

- Para garantir a segurança da marcha à ré e deixar tempo suficiente para o sistema detectar, conduza a uma velocidade de 5 km/h ou menos durante a marcha à ré.
- Pare o veículo imediatamente; um som de alarme constante é ouvido caso o veículo bata no obstáculo atrás dele.
- Não bata os transdutores com força nem os lave diretamente com uma pistola de água de alta pressão, caso contrário, os transdutores poderão ser danificados.
- Sujeira nos transdutores, como neve, lama e gotas de água, pode levar a uma operação incorreta. Observe que o sistema pode falhar na detecção de obstáculos nas seguintes situações: quando o obstáculo tiver formato cônico ou for um refletor de ângulo agudo. Objetos que são propensos a absorver AVISO ondas sonoras, como algodão e neve. Objetos finos, como gaze de ferro e cordas. Obstáculos 30 cm abaixo ou obstáculos salientes 1 m acima do solo. O sistema pode detectar esses obstáculos primeiro, mas, à medida que eles se aproximam cada vez mais do veículo, eles podem sair do alcance efetivo de detecção, não sendo detectados como resultado.
- Alarmes falsos podem ser acionados durante a marcha à ré em subidas ou descidas para lembrá-lo de ser mais cuidadoso nesse caso.
- Observe que o sistema pode funcionar de forma anormal devido a detecções incorretas nas seguintes circunstâncias: ao dar ré em uma estrada irregular, em uma via pavimentada com pedras arredondadas, em uma ladeira ou em um gramado. Interferência de ruído ultrassônico, som metálico ou som de emissão de gás de alta pressão da mesma frequência. Materiais estranhos são fixados na superfície do sensor. Alteração da altura da extremidade traseira do veículo sob carga pesada. Outros equipamentos de detecção instalados dentro da faixa de detecção efetiva.
- Se equipamentos de comunicação por rádio não padronizados forem instalados no veículo, seu uso (excluindo telefones celulares e sistemas de áudio) pode afetar o funcionamento deste sistema.

Câmera de ré

Quando o veículo estiver em marcha à ré (R), as câmeras de ré e as trajetórias dinâmicas e estáticas serão exibidas. Tome cuidado ao dar marcha à ré.

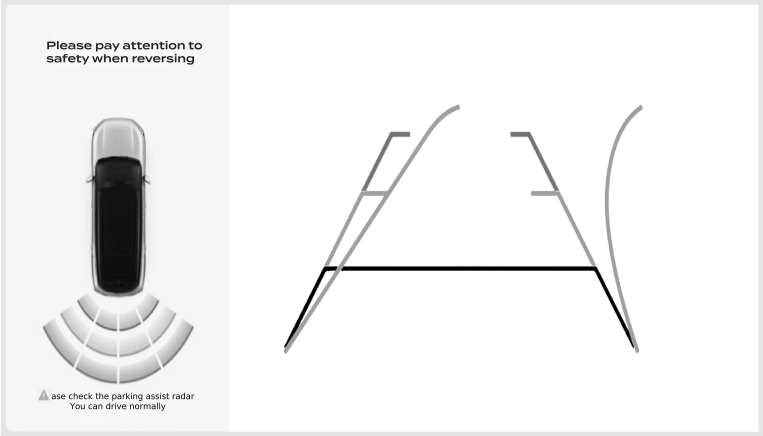

Aviso de falha:

1. Quando houver um anormalidade na imagem, ele solicitará a "Falha da câmera de ré".
2. Quando o radar apresenta mau funcionamento, um ponto de exclamação amarelo aparece na parte traseira do modelo do veículo, acompanhado da mensagem: "Verifique o radar de assistência de estacionamento. Você pode continuar a conduzir normalmente."

Linha auxiliar de ré

A linha vermelha na parte inferior é a linha de aviso que indica que o obstáculo está a 0,4 m da traseira do veículo, e os lados esquerdo e direito são as linhas da largura do veículo. A linha auxiliar fornece a orientação dinâmica para ajudar a determinar o próximo movimento do veículo.

Área de indicação do setor

Existem seis áreas de indicação de setor, indicando a distância do obstáculo para a frente esquerda, frente direita, traseira esquerda, traseira direita, meio traseira esquerda e meio traseira direita do veículo, respectivamente. Para as áreas de indicação de setor da frente esquerda, frente direita, traseira esquerda e traseira direita

Quando a distância do veículo ao obstáculo está entre aproximadamente 0,4 m e 0,6 m, a área de indicação do setor fica amarela e a campainha emite um som de alarme em intervalos curtos. Quando a distância está dentro de 0,4 m, a área de indicação do setor fica vermelha e a campainha emite um som de alarme constante.

Para as áreas de indicação de setor do meio traseiro esquerdo e meio traseiro direito: Quando a distância do obstáculo estiver entre aproximadamente 0,6 m e 1,0 m, a área de indicação do setor ficará verde, e a campainha emitirá um som de aviso intermitente. Quando a distância está dentro de 0,4 m e 0,6 m, a área de indicação do setor fica amarela e a campainha emite um som de alarme em intervalos curtos. Quando a distância está

dentro de 0,4 m, a área de indicação do setor fica vermelha e a campainha emite um som de alarme constante.

⚠ Atenção

O sensor e a câmera de ré são apenas para auxiliar o motorista para evitar acidentes ao dar marcha à ré. O motorista deve permanecer atento. A empresa não se responsabiliza por quaisquer danos pessoais ou ao veículo causados pela negligência nas obrigações de direção devido à confiança nesses dispositivos de assistência de ré. Antes de dar marcha à ré, certifique-se de que nenhuma criança ou animal esteja próximo ao veículo.

Indicador luminoso do StabiliTrak DESLIGADO

A lâmpada de advertência se acende após a ignição ser ligada e se apaga alguns segundos mais tarde. Isso indica que a lâmpada de advertência pode funcionar normalmente.

Se você pressionar o botão “ESC desligado” quando a velocidade do veículo ainda não tiver ultrapassado o valor limite, certas funções do ESC serão desativadas.

Neste momento, o indicador ESC desligado se acende.

Consulte *Controle eletrônico de estabilidade (ESC)* ➪ *145*

Geralmente, não é recomendável desligar o interruptor ESC desligado.

Luz do sistema de controle de tração (TCS)/StabiliTrak

A lâmpada de advertência se acende após a ignição ser ligada e se apaga alguns segundos mais tarde. Isso indica que a luz de advertência está funcionando normalmente.

A luz de ESC pisca uma vez quando a função ESC está ativa. Isso informa ao motorista que o ESC está funcionando.

Se a luz do ESC permanecer acesa, indica uma falha no ESC.

Consulte *Controle eletrônico de estabilidade (ESC)* ➪ *145*

Luz do sistema de aquecimento

Indicador de superaquecimento do sistema do motor

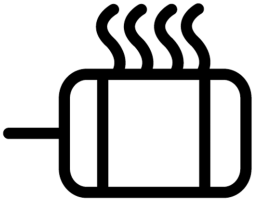

Quando o veículo é ligado, este indicador se acende brevemente e depois se apaga, indicando que a temperatura do motor está normal. Se este indicador se acender durante a condução, significa que a temperatura do motor está muito alta. Estacione o veículo em uma área segura o mais rápido possível para permitir o resfriamento do motor.

Em qualquer um dos casos a seguir, o motor pode ficar superaquecido:

1. Subindo a ladeira por um longo período.
2. Trabalhando em alta velocidade por um longo período.
3. Estar sujeito a acelerações frequentes e rápidas.
4. Acelerando por uma longa distância em um clima quente.

Indicador de aquecimento do pacote da bateria de tração

Esse indicador de aquecimento do pacote da bateria acende quando o veículo é carregado em uma temperatura baixa, indicando que o sistema aquece a bateria para mantê-la carregada em uma temperatura segura e confiável.

Quando o veículo está totalmente carregado, mas a energia de carregamento não está desconectada em um ambiente de baixa temperatura, o indicador de aquecimento do pacote da bateria também acende, indicando que o sistema continua a aquecer a bateria rapidamente, para que a bateria possa atingir uma temperatura ideal no ambiente operacional.

Essa lâmpada é uma luz indicadora de status, não uma MIL. Ela não influencia a direção e não acenderá durante a condução. Se ela acender durante a condução, entre em contato com a concessionária mais próximo.

Luz indicadora da pressão dos pneus

Após a ignição do veículo, a lâmpada de advertência se acende brevemente e depois se apaga, indicando que a lâmpada de advertência está funcionando corretamente.

Quando o sistema de monitoramento da pressão dos pneus falhar, o indicador piscará e, em seguida, permanecerá aceso. Quando a pressão dos pneus estiver muito baixa, a lâmpada de advertência permanecerá ligada. Verifique e ajuste a pressão dos pneus o quanto antes.

Para saber a pressão correta dos pneus, consulte "Especificações".

Luz de Segurança

Esse indicador acende quando a porta é aberta. Depois que for dada a partida no motor, o indicador deverá estar desligado, indicando que o indicador funciona normalmente. Consulte as informações sobre o sistema imobilizador do motor fornecidas em "Condução e controles".

Luz de veículo pronto

Se a luz indicadora PRONTO se acender, indica que o veículo está pronto para ser conduzido.

Para fazer que o veículo entre no estado PRONTO, consulte [Condução e controles-Estado Pronto].

Luz indicadora de farol alto aceso

Indicador de farol alto

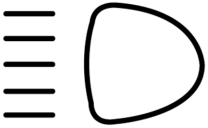

O indicador do farol alto acende quando o farol alto é ligado.

Indicador do assistente de farol alto (se equipado)

Se a luz indicadora estiver azul, isso indica que o sistema inteligente de comutação entre farol alto e baixo está ativado. Quando o sistema está ligado e detecta que o tráfego e o ambiente à frente atendem às condições para ligar os faróis altos, os faróis altos serão acionados.

Indicador de farol baixo

A luz indicadora do farol baixo se acende quando o farol baixo é ligado.

Luz indicadora da lanterna de neblina

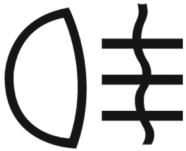

Esse indicador se acende quando a lanterna de neblina é ligada. Consulte *Lanterna de neblina* ⇨ *96*

Lembrete de luzes acesas

Essa luz acende quando as luzes externas estão em uso, exceto quando apenas as Luzes de funcionamento diurno (DRL) estão ativas. Consulte *Controle das Luzes Externas* ⇨ *93*.

Luz do controle de velocidade de cruzeiro

Indicador do controle de velocidade de cruzeiro

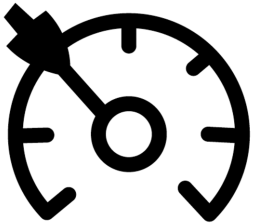

Este indicador se acende quando a função do controle de velocidade de cruzeiro é ativada. Consulte [Condução e controles-Sistema do controle de velocidade de cruzeiro].

Indicador de condição de funcionamento do sistema do controle de velocidade de cruzeiro

Ele exibe a velocidade do veículo quando o controle de velocidade de cruzeiro está ativado. Consulte [Condução e controle-Controle de velocidade de cruzeiro] para obter detalhes.

Luz indicadora de porta aberta

Quando qualquer porta não estiver fechada ou não estiver completamente fechada, a lâmpada de advertência de porta entreaberta se acenderá, e o painel exibirá a porta aberta ou entreaberta com o texto [Porta entreaberta].

Se qualquer porta não estiver completamente fechada enquanto o veículo estiver em movimento a uma velocidade igual ou superior a 10 km/h, um alarme sonoro de porta entreaberta será emitido.

Indicador de abertura do capô dianteiro do motor

Quando o capô do motor for aberto, o indicador de abertura do capô do motor acenderá.

Nota
Tenha cuidado para não conduzir o veículo quando o capô do motor dianteiro estiver aberto

Indicador de abertura da tampa do porta-malas

Indicador de abertura da tampa do porta-malas

Nota
Tenha cuidado para não conduzir o veículo quando a tampa do porta-malas estiver aberta.

Iluminação

Iluminação externa
Controle das Luzes Externas 93
Luzes de funcionamento diurno (DRL) 94
Controle de nivelamento de faróis 94
Sinalizador de advertência (pisca-alerta) 95
Sinalizadores de Direção 95
Lanterna de neblina 96
Luzes de condução 96
Setas 96

Iluminação interna
Luzes do compartimento de carga 96
Lâmpadas de leitura 97
Luzes do quebra-sol 98

Iluminação externa

Controle das Luzes Externas

Interruptor de iluminação

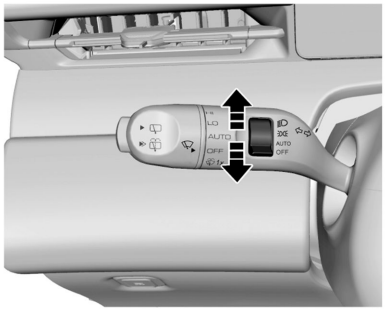

O interruptor de iluminação tem quatro posições e elas representam diferentes funções de iluminação:

DESLIGADO : Todas as lâmpadas são desligadas.

AUTOMÁTICA : As luzes são ligadas automaticamente de acordo com a intensidade da luz externa.

: Luz de fundo dos interruptores elétricos internos, lâmpada da lanterna dianteira e luz da placa de licença acesas.

: A luz do farol baixo e todas as luzes acima estão ligadas.

Nota
Ligue os faróis manualmente em caso de neblina densa. Em tal ambiente, o sistema de iluminação dianteira adaptável poderá não ligar automaticamente os faróis. O controle de iluminação automática é apenas uma função de auxílio. O motorista deve controlar a iluminação de forma eficaz a todo momento para garantir uma condução segura.

Sensor de luz/chuva

O sensor de luz e chuva é utilizado para detectar a iluminação e o vapor de água na superfície do vidro, fornecendo sinais para os módulos

de controle de iluminação e limpador de para-brisa, a fim de ativar a função de controle automático da iluminação e dos limpadores.

Em caso de manchas, neve ou gelo no para-brisa dianteiro, na posição de instalação do sensor, o funcionamento do sensor pode ser afetado. Limpe-o prontamente.

Farol alto

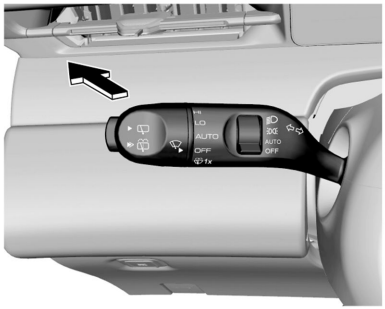

Como mostrado na figura, quando o farol baixo estiver ligado, empurre a alavanca de controle para frente em direção ao painel de instrumentos para ligar o farol alto. Para voltar à lâmpada do farol baixo, puxe a alavanca de controle para trás.

⚠ Atenção

Ao se aproximar do veículo em sentido contrário ou do veículo à frente, alterne o farol alto para o farol baixo. Os faróis altos podem cegar temporariamente outros motoristas e levar a acidentes com colisão.

Farol piscando

Para ativar o pisca-pisca do farol alto, puxe a alavanca de controle do interruptor combinado em direção ao volante e depois solte-a. A alavanca de controle retornará à posição normal assim que você a soltar. Puxe e segure a alavanca do interruptor combinado em direção ao volante. O farol alto será mantido ligado.

Luzes de funcionamento diurno (DRL)

Após o veículo ser ligado, a luz diurna será acesa automaticamente.

Controle de nivelamento de faróis

Ajuste de altura do farol

O interruptor de configuração de ajuste de altura do farol fica na interface [Definições do veículo-Iluminação-Ajuste de altura do farol] do Sistema de conforto e conveniência. Existem 4 opções de ajuste: [Mínimo, Baixo, Médio e Alto]. Adapte o alcance da iluminação dos faróis à carga do veículo, de modo a obter o melhor efeito de iluminação e evitar que o brilho afete outros veículos.

Selecione a opção apropriada de acordo com o veículo:

1. Mínimo = Banco dianteiro ocupado
2. Baixo = todos os bancos ocupados
3. Médio = Todos os bancos ocupados e porta-malas carregado
4. Alto = Banco do motorista ocupado e porta-malas carregado

Desligamento retardado dos faróis (luzes de saída)

Você pode configurar a função de desligamento retardado dos faróis em [Configurações do veículo-Iluminação-Luzes de saída] no sistema de conforto e conveniência.

Quando a função estiver ativada e a alavanca de câmbio do veículo estiver na posição P ou N, puxe rapidamente a alavanca do interruptor de iluminação em direção ao volante duas vezes para ativar a função de desligamento retardado.

Após o travamento remoto, o farol baixo se desligará automaticamente após um atraso de 15 segundos (o tempo de atraso pode ser configurado no sistema de conforto e conveniência). Se o veículo não estiver travado remotamente, o farol baixo será desligado automaticamente 10 min. depois.

Lembrete de luz ACESA

Após estacionar, se o interruptor de iluminação estiver na posição , após o desligamento, haverá um aviso sonoro quando a porta do lado do motorista for aberta. O alarme é interrompido depois que a lâmpada é desligada.

Nota
Não substitua por uma lâmpada de alta potência (por exemplo, um farol de xenônio) no caso de a lâmpada queimar ou ocorrer um acidente por causa disso. Desligue todas as luzes antes de sair do veículo.

Sinalizador de advertência (pisca-alerta)

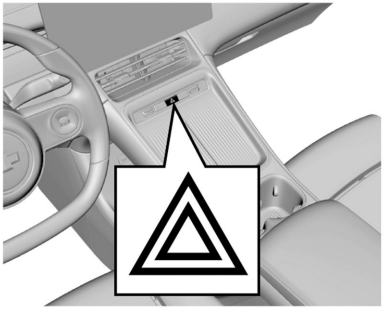

Pressione para ligar/desligar o pisca-alerta.

Sinalizadores de Direção

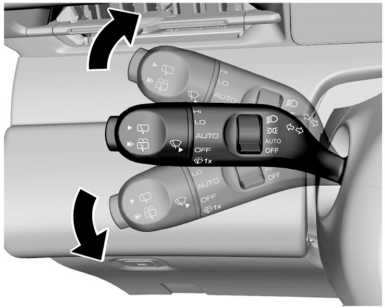

Alavanca de controle para cima = lâmpada da seta direita.

Alavanca de controle para baixo = lâmpada da seta esquerda.

Após fazer uma curva, a seta é interrompida automaticamente e a alavanca de controle retorna à posição normal.

Nota
Quando o ângulo de esterçamento ou o ângulo de rotação do volante for pequeno, é necessário retornar a alavanca de controle manualmente.

Lanterna de neblina

Quando a luz do farol baixo estiver acesa, a lanterna de neblina pode ser acesa.

O interruptor da lanterna de neblina fica no sistema de conforto e conveniência e pode ser ligado nas seguintes maneiras.

1. Toque no ícone [Definições do veículo] na barra de navegação à esquerda do sistema de conforto e conveniência ou na interface completa de aplicativos, e ligue/desligue a lanterna de neblina clicando em [Luzes-Lanterna de neblina].
2. Toque no ícone de [Centro de controle] na barra de navegação esquerda do sistema de conforto e conveniência e ligue-o ou desligue-o em [Luz - Lanterna de neblina].

Se a luz do farol baixo for desligada com a lanterna de neblina acesa, a lanterna de neblina continua acesa.

Luzes de condução

Luzes de ré

A luz de ré se acende após a ignição ser ligada e ao engatar a marcha à ré.

Luz de freio

A luz de freio se acende quando você pisa no pedal do freio.

Setas

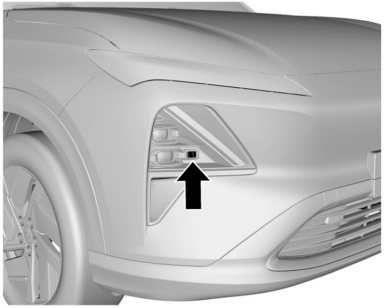

A luz de curva se acenderá nos seguintes casos:

1. Quando o farol baixo ou alto estiver ligado, se a luz de seta lateral for acionada ou o volante for girado para o mesmo lado, a luz de curva do respectivo lado será acesa.
2. Quando a luz de ré for acesa, as luzes de curva dos dois lados serão acesas simultaneamente.

As luzes de curva não podem ser acesas nos seguintes casos:

1. Quando a luz de seta for desligada ou o volante retornar à posição normal, a luz de curva se apagará automaticamente.
2. Quando a luz de ré for desligada, as luzes de curva se apagarão.
3. A luz de curva não pode se acender quando a velocidade do veículo excede 40 km/h.

Iluminação interna

Luzes do compartimento de carga

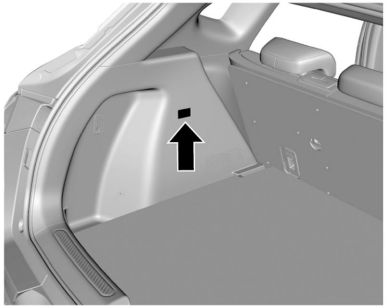

As luzes do porta-malas estão posicionadas em ambos os lados e se acenderão quando a tampa do porta-malas é aberta. Elas são desligadas depois que a tampa do porta-malas é fechada.

Lâmpadas de leitura

Luz de leitura dianteira

Dependendo da configuração do veículo, as luzes de leitura são diferentes para veículos com configurações diferentes. Verifique o veículo em questão.

Luz de leitura dianteira - Tipo I

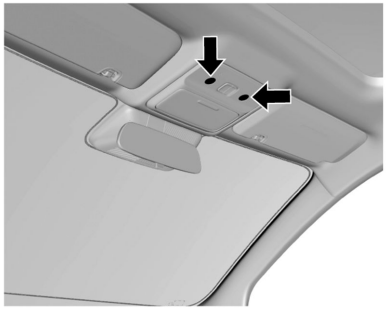

As luzes de leitura dianteiras de alguns modelos são acionadas por toque. Como mostrado na figura acima, o interruptor e a fonte de luz estão nas posições indicada por setas. Com o veículo ligado, toque no interruptor para ativar a luz de leitura, toque novamente para desativar a luz de leitura.

Luz de leitura dianteira, Tipo II

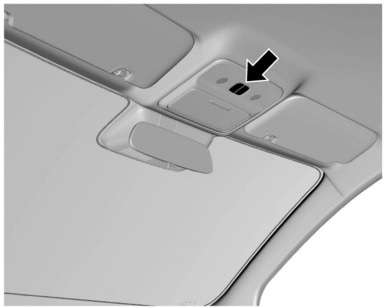

A luz de leitura dianteira de alguns modelos é um interruptor de chave mecânica. Conforme mostrado na figura acima, clique no botão ao lado da luz de leitura que deseja acender para ligar a luz de leitura desse lado; pressione novamente para desligá-la.

Luz de leitura traseira

Luz de leitura traseira - Tipo I

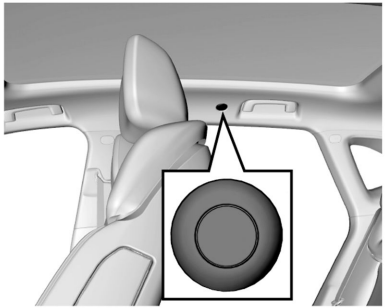

As luzes de leitura traseiras de alguns modelos são acionadas por toque. Como mostrado na figura acima, os interruptores e as fontes de luz estão todos localizados nas posições mostradas na figura acima.

Com o veículo ligado, toque no interruptor para ativar a luz de leitura, toque novamente para desativar a luz de leitura.

Luz de leitura traseira, Tipo II

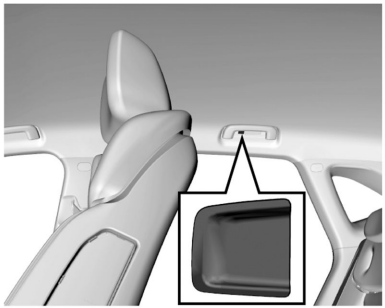

A luz de leitura traseira de alguns modelos é um interruptor de chave mecânica. As luzes de leitura traseiras estão instaladas em ambos os lados da fileira traseira. Clique no botão ao lado da luz de leitura que deseja acender para ligar a luz de leitura desse lado; pressione novamente para desligá-la.

⚠ Atenção

Ao se aproximar do veículo em sentido contrário ou do veículo à frente, alterne o farol alto para o farol baixo. Os faróis altos podem cegar temporariamente outros motoristas e levar a acidentes com colisão.

Luzes do quebra-sol

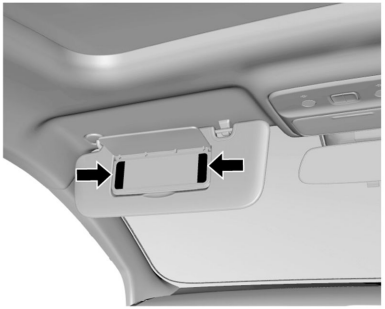

Quando a tampa do espelho é aberta, a luz do espelho se acende, e se apaga ao fechar a tampa.

Sistema de conforto e conveniência

Introdução
Introdução 99
Página inicial 101
Controles do volante 102
Como usar o Sistema 104
Rádio
Rádio AM-FM 104
Telefone
Bluetooth (Música) 105
Bluetooth (Telefone) 105
Apple CarPlay e Android Auto 105
Configurações
Configurações (Sistema) 106
Configurações (Configurações do veículo) 109
Configurações (Câmera 360) 113

Introdução

Leia as páginas a seguir para se familiarizar com os recursos.

Os produtos estão sujeitos a alterações técnicas sem aviso prévio! Observe que o conteúdo alterado será incorporado diretamente na nova versão do Manual!

Nota
Agradecemos por usar esse produto. Esse manual é apenas para referência. Consulte o sistema de entretenimento multimídia real.

- Leia esse manual com atenção antes de instalar e usar a máquina. Recomenda-se que a instalação do aparelho seja feita por um técnico especializado em áudio automotivo.
- Esta máquina é adequada para o sistema de fonte de alimentação de 12 V de bordo (com fio de aterramento). Não instale essa máquina diretamente em caminhões de 24 V ou outros veículos de alta potência.
- Não troque o fusível da fonte de alimentação nem use fusíveis inadequados sem a orientação de profissionais, pois isso pode danificar a máquina e causar um incêndio.
- O visor desse produto tem uma estrutura eletrônica de precisão. Para evitar danos, não bata na tela do visor com objetos pontiagudos.
- Para evitar violações de trânsito e acidentes, o motorista não deve assistir a vídeos, fotos, programas de texto e operar a máquina enquanto estiver conduzindo.
- Para garantir a segurança e o uso normal deste produto, solicite que ele seja instalado por um profissional do vendedor. Não desmonte nem conserte a máquina por conta própria para evitar danos ou outros acidentes. Para obter detalhes, consulte a loja de áudio automotivo profissional local.
- Não exponha a máquina a ambientes úmidos e à água para evitar choques elétricos, danos e incêndios causados por curto-circuito.
- Para evitar curto-circuito, desligue o veículo e desconecte a bateria do veículo antes da instalação.

Inspeção antes do reparo

Se tiver alguma dúvida sobre determinada função de áudio, antes de levar o veículo ao Centro de atendimento para reparo, primeiro leia atentamente as instruções fornecidas nas instruções do produto e, em seguida, verifique e opere de acordo com a tabela a seguir. Isso pode ajudá-lo a remover a falha.

Sintoma	Possíveis causas e soluções
O host funciona, mas não é possível ouvir nenhum som ou o volume do som é muito baixo	Aumente o volume do som e verifique a configuração do equilíbrio dianteiro/traseiro e esquerdo/direito da buzina.
A estrutura da máquina tem aquecimento suave	O dispositivo aquece normalmente durante o funcionamento.
Rádio O rádio não pode procurar a estação desejada	O sinal da estação desejada está muito fraco, sintonize manualmente.
Arquivos de áudio que não podem ser reproduzidos	Esse formato de arquivo de áudio não é suportado.
O volume do som está mudando quando músicas em MP3 estão sendo reproduzidas	Como as músicas em MP3 são provenientes de uma grande variedade de fontes e não têm um padrão uniforme, o volume pode variar ao compactar músicas em MP3. Ajuste o volume conforme necessário.
Não há exibição de cantor/faixa/música	O dispositivo não é compatível com a exibição de texto em arquivos de áudio.
A música faz uma pausa intermitente enquanto é reproduzida	Pode ser que as músicas estejam compactadas em um formato diferente.
As músicas armazenadas no dispositivo de memória não podem ser lidas	Confirme se o formato da partição de armazenamento do memorizador é FAT16 ou FAT32, conforme verificado no computador; caso contrário, faça uma nova configuração no computador para alterar o formato para um padrão aplicável aos requisitos do dispositivo.

Sintoma	Possíveis causas e soluções
As músicas em MP3 não podem ser lidas por meio de um adaptador USB multifuncional.	Esse dispositivo suporta apenas a leitura de músicas de um adaptador com uma única porta USB.
Ruído	O ruído pode ser produzido pelo dispositivo usado para gravar o arquivo de áudio original ou pode ser o ruído existente no momento da gravação. Use outros reprodutores para reproduzir o arquivo e depois confirme se o problema está nesse dispositivo.
Se a falha ainda não puder ser removida, procure a concessionária para inspeção. Não desmonte o host para fazer reparos por conta própria.	

Página inicial

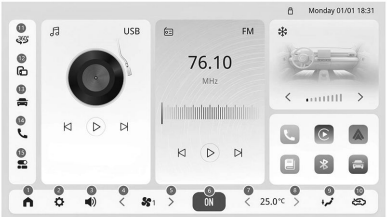

1. Depois de acessar a página inicial, Música, A/C e Rádio podem ser selecionados no menu de atalho para a função.
2. O aplicativo More é dividido em duas linhas. A primeira linha para telefone, Carplay, Android, e a segunda linha para o e-Manual, Bluetooth e definições do veículo.
3. Após a conexão Bluetooth bem-sucedida ou quando um USB for inserido, um ícone correspondente será exibido no canto superior direito da barra de estado.
4. Toque em "①" na barra de estado abaixo para retornar à página inicial.
5. Toque em "②"na barra de estado abaixo para acessar a interface de configurações do sistema.
6. Toque em "③" na barra de status abaixo para exibir a barra de volume de cada fonte de áudio. Você pode ajustar o volume como desejar.
7. Toque em "④" na barra de estado abaixo para reduzir a velocidade do vento.
8. Toque em "⑤" na barra de estado abaixo para aumentar a velocidade do vento.
9. Toque em "⑥" na barra de estado abaixo para desligar o ar-condicionado.
10. Toque em "⑦" na barra de estado abaixo para diminuir a temperatura.
11. Toque em "⑧" na barra de estado abaixo para aumentar a temperatura.

12. Toque em "⑨" na barra de estado inferior na tela para entrar na interface de controle do A/C.
13. Toque em "⑩" na barra de estado inferior na tela para alterar os modos de circulação interna e externa.
14. Toque em "⑪" na barra de estado inferior na tela para entrar na câmera 360°.
15. Toque em "⑫" na barra de estado à esquerda na tela para entrar na interface de conexão telefônica.
16. Toque em "⑬" na barra de estado à esquerda na tela para acessar as definições do veículo.
17. Toque em "⑭" na barra de estado à esquerda na tela para acessar o menu do telefone.
18. Toque em "⑮" na barra de estado à esquerda na tela para entrar na página do centro de controle.

Controles do volante

Botão do volante (esquerdo)

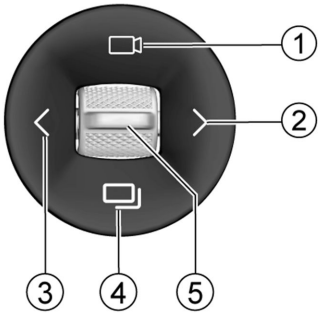

- ① - Botão de visão panorâmica de 360°: Pressione rapidamente para ativar/desativar a função de visão panorâmica de 360°. Pressionar longamente e pressionar rapidamente têm a mesma lógica. (De acordo com a configuração do veículo, se não houver função de visão panorâmica de 360°, a tecla aqui ficará em branco e não terá nenhuma função.)
- ②/③ - Botão de ajuste do volume de ar ou da distância:

  Quando a função [A/C] estiver ativada, pressione o botão ② ou ③ para controlar o volume do ar.

  Com o controle de velocidade de cruzeiro ativado, pressione o botão ② ou ③ para ajustar a distância do veículo à frente.
- ④ - Virar páginas do instrumento: Pressione o botão ④ para alternar o conteúdo do visor de instrumentos do painel de instrumentos da página atual para a página seguinte. Quando o conteúdo atualmente exibido no display de instrumentos for a última página, ele voltará para a primeira página de forma circular.
- ⑤ - Botões de controle da temperatura do ar, dos instrumentos ou da velocidade do veículo:

  Quando a função [A/C] está ativada, você pode ajustar a temperatura movendo o botão ⑤ para cima/baixo.

  Quando o instrumento estiver na interface de exibição do consumo de energia, mantenha pressionado o botão ⑤ para redefinir o consumo.

Quando o controle de velocidade de cruzeiro está ativado, você pode aumentar/diminuir a velocidade de cruzeiro movendo o botão ⑤ para cima/baixo.

Botão do volante (direito)

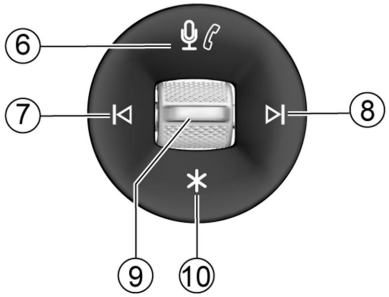

- ⑥ - Botão do telefone Bluetooth:

  Quando não houver nenhuma chamada Bluetooth recebida, pressione o botão ⑥ pela primeira vez para entrar na interface Bluetooth.

  Quando houver uma chamada Bluetooth conectada, pressione o botão ⑥ pela primeira vez para atender a chamada Bluetooth e, em seguida, pressione-o novamente para desligar a chamada Bluetooth.

- ⑦/⑧ - Mudança de faixa: Quando o IVI estiver reproduzindo mídia (como música USB, vídeo USB, imagem USB, rádio e música Bluetooth), pressione o botão ⑦ para mudar para a faixa anterior e pressione o botão ⑧ para mudar para a próxima faixa.

- ⑨ - Mudo ou não mudo:

  Quando o rádio do veículo tiver uma fonte de som para reproduzir, pressione o botão ⑨ pela primeira vez para [silenciar] todas as fontes de som e pressione-o novamente para ativar o som.

  Interaja com o botão ⑨ [Volume +] para cima para aumentar o volume em incrementos de 1. Se o IVI estiver em estado de chamada telefônica Bluetooth e transmissão de navegação, ajuste o volume da chamada e da navegação correspondentes; caso contrário, ajuste o volume multimídia.

  Interaja com o botão ⑨ [Volume -] para baixo diminuir o volume em níveis de 1. Se o IVI estiver em chamada telefônica Bluetooth e em estado de transmissão de navegação, ajuste o volume da chamada e da navegação correspondentes; caso contrário, ajuste o volume multimídia.

- ⑩ - Teclas de função personalizadas:

  A função do botão ⑩ pode ser definida em [Configurações do veículo-Condução-Configuração do botão do volante de direção] no sistema de conforto e conveniência, incluindo Mudança da fonte de áudio (padrão de fábrica) e Retornar à tela de controle central.

  Quando o usuário selecionar a mudança de fonte de som, pressione a tecla ⑩ [Mudança de fonte de som] para alternar ciclicamente entre rádio USB, reprodutor de CD e música Bluetooth. Se o usuário não conectar USB ou Bluetooth, a música USB ou Bluetooth será automaticamente ignorada.

  Quando o usuário selecionar a tela Voltar ao controle central, pressione o botão ⑩ [Voltar] para retornar ao menu anterior da tela de controle central

Como usar o Sistema

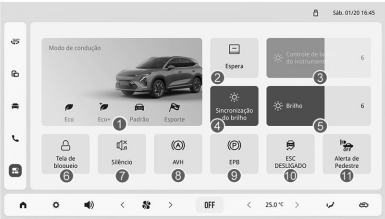

1. Toque em um dos quatro botões para alternar o modo de condução.
2. Toque no botão para tornar a tela completamente preta, sem exibição.
3. Deslize para ajustar o nível de brilho da tela do painel de instrumentos.
4. Toque no botão para sincronizar o brilho do IVI com o brilho do painel de instrumentos.
5. Deslize o botão para ajustar o brilho do IVI.
6. Toque no botão para entrar no modo de espera, exibindo a hora, a data e outras informações.
7. Toque no botão para ativar ou desativar o som de multimídia.
8. Toque no botão para ativar/desativar a função de AVH.
9. Toque no botão para ativar/desativar a função de EPB.
10. Toque no botão para ativar/desativar a função de ESC.
11. Toque no botão para ativar/desativar a função de aviso de pedestres.

Rádio

Rádio AM-FM

Estação de rádio

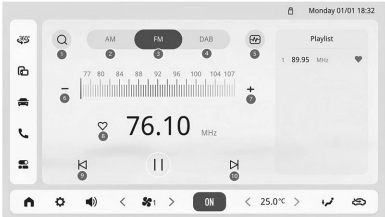

1. Toque para pesquisar as estações de rádio disponíveis.
2. Toque no botão e o rádio passará para AM.
3. Toque no botão e o rádio passará para FM.
4. Toque no botão e o rádio passará para DAB.
5. Toque no botão e o rádio entrará no modo Preview Radio (Pré-visualização do rádio).
6. Ao tocar no botão, o rádio retrocede 0,1 MHz. (com base nos incrementos reais de sintonia em cada país)
7. Ao tocar no botão, o rádio avança 0,1 MHz. (com base nos incrementos reais de sintonia em cada país)
8. Toque para adicionar/remover a estação de rádio atual de/para os favoritos.
9. Toque no botão para mudar para o canal anterior.
10. Toque no botão para mudar para o canal seguinte.

Telefone

Bluetooth (Música)

Música

1. Toque no botão para reproduzir músicas do dispositivo USB.
2. Toque no botão para reproduzir música com dispositivo Bluetooth.
3. Toque no botão para entrar na lista de reprodução.
4. Toque no botão para adicionar/remover a música atual de/para os favoritos.
5. Toque no botão "Sound Effect" (efeito sonoro) para acessar a interface de configuração do efeito sonoro.
6. Toque no botão para alternar o modo de reprodução de música.
7. Toque no botão para mudar para a música anterior.
8. Toque no botão para mudar para a música seguinte.
9. Toque no botão para pausar/reproduzir a música.

Bluetooth (Telefone)

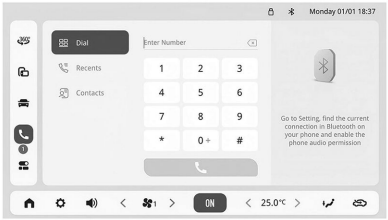

1. Toque no botão "1" à esquerda para acessar a interface do telefone Bluetooth.
2. Toque em "Recents" (recentes) para entrar na página de registros de chamadas, onde é possível discar uma chamada selecionando o registro de chamadas.
3. Toque em "Dial" (Discar) para entrar na página de discagem, onde você pode inserir o número e fazer uma chamada.
4. Clique em "Contacts" (Contatos) para acessar a página de contatos.
5. Quando um usuário liga, você pode escolher entre desligar ou atender.
6. Durante as chamadas, o usuário pode aceitar, recusar, encerrar, silenciar, usar o teclado ou ativar o modo privado.

Apple CarPlay e Android Auto

Projeção telefônica

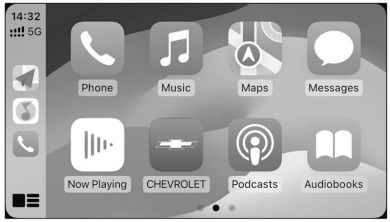

Nota
Recomenda-se usar o cabo de dados USB original do fabricante do telefone celular que você deseja conectar; caso contrário, poderá ocorrer falha na conexão ou outros problemas de funcionalidade.

1. A conectividade do telefone celular refere-se à conexão perfeita entre o telefone celular e o sistema de conforto e conveniência do veículo (IVI) por meio de um cabo USB, projetando o conteúdo exibido na tela do telefone celular na tela do IVI, e controlando o aplicativo do telefone celular tocando na tela do IVI.
2. O Apple Carplay e o Android Auto se concentram em cenários de condução, fornecendo funções comuns, como navegação, música, intercomunicação, chamadas telefônicas e controle de voz durante a condução.
3. Toque no ícone "Chevrolet" para retornar à tela do veículo nativo.

Configurações

Configurações (Sistema)

Bluetooth

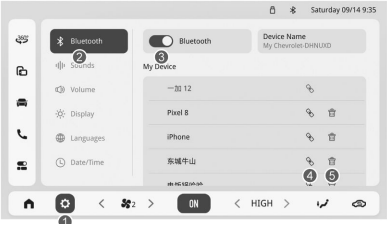

1. Toque no botão (1) abaixo para acessar a interface de configuração do sistema.
2. Toque em (2) para acessar a interface de configuração do Bluetooth.
3. Toque no botão (3) para ligar/desligar o Bluetooth.
4. Toque no botão (4) para conectar/desconectar esse dispositivo.
5. Toque no botão (5) para remover esse dispositivo da lista.

Efeito sonoro

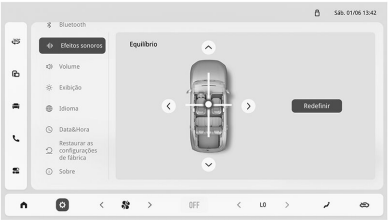

1. Toque no botão "Sound Effect" (efeito sonoro) para acessar a interface de configuração do efeito sonoro.
2. Toque no botão "Volume da tecla" para ativar/desativar esse recurso.
3. Toque no botão "Intensidade igual" para ativar/desativar esse recurso.
4. Toque no botão "Áudio dependente da velocidade do veículo" para ativar/desativar esse recurso.
5. Toque em "Custom, Classic, Default, Pop, Jazz, Rock" (Personalizar, Clássico, Padrão, Pop, Jazz, Rock) para alternar entre os diferentes modos de som.
6. No modo personalizado, deslize "Bass, Mediant, Treble" (Graves, Médios, Agudos) para definir o valor à vontade.
7. Toque nos botões"∧, <, ∨, > "para ajustar o equilíbrio do som.
8. Toque no botão "Reset" (Redefinir) para redefinir o equilíbrio do som.

Volume

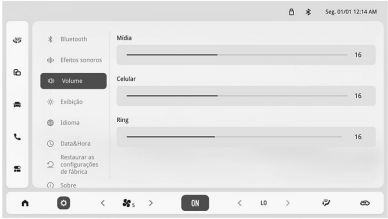

1. Toque em "Volume" para acessar a interface da função de volume.
2. Deslize a barra de volume da mídia para ajustar o nível do volume.
3. Deslize a barra de volume do telefone para ajustar o nível do volume.
4. Quando o Carplay estiver conectado, deslize a barra de volume do Carplay, NAVI, Carplay, Siri para ajustar o nível do volume.
5. Deslize a barra de volume do toque do telefone para ajustar o nível do volume.
6. Quando o Android Auto estiver conectado, deslize a barra de volume do Android Auto TTS para ajustar o nível do volume.

Interface

1. Toque em "Display" (Visor) para acessar a configuração da interface.
2. Toque no botão "Light, Dark" (Claro - Escuro) para alternar a configuração do tema.
3. Deslize a barra de brilho para ajustar o nível de brilho da tela de conforto e conveniência.
4. Deslize a barra de "brilho do painel de instrumentos" para ajustar o nível de brilho.
5. Toque no botão "Brightness synchronization" (Sincronização de brilho) para ligar/desligar o interruptor de

sincronização de brilho. Quando estiver ligado, deslize o ajuste do brilho para ajustar o valor do brilho.

Idioma

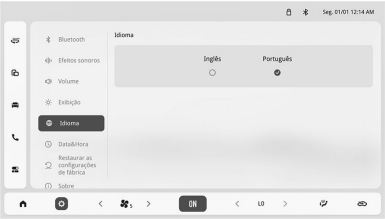

1. Clique em "Language" (Idioma) para acessar a interface de configuração de idioma.
2. Toque em inglês ou espanhol, inglês ou árabe, inglês ou português para alternar os idiomas.

Hora e data

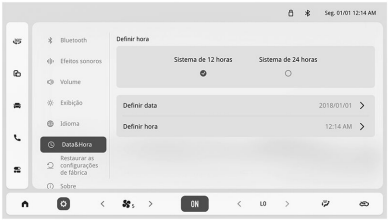

1. Toque em "Date & Time" (Data e hora) para acessar a interface de configuração de data e hora.
2. Toque em "12-hour" (12 horas) ou "24-hour" (24 horas) para alternar o sistema de horário.
3. O usuário pode deslizar para cima e para baixo para ajustar o horário: manhã, tarde etc.
4. Depois de ajustar a hora, o usuário pode tocar em "OK" para concluir a configuração da hora; toque em "Cancel" (Cancelar) para cancelar a configuração da hora.

Restaurar configurações de fábrica

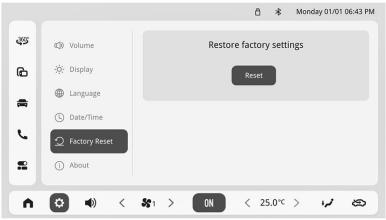

1. Toque em "Restore Factory Settings" (Restaurar configurações de fábrica) para acessar a interface.
2. Toque em "Reset" (Redefinir) para restaurar o modo de fábrica.
3. Condições de redefinição de fábrica: a. A fonte de alimentação do veículo deve estar no estado ON (ligado). b. O veículo deve estar parado.

Sobre

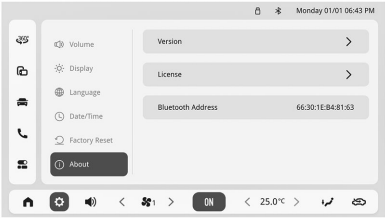

1. Toque em "About" (Sobre) para acessar a interface de configuração sobre.
2. Toque em "Version" (Versão) para exibir informações sobre a versão do sistema: versão da SOC, versão da MCU, versão de hardware, versão da tela do visor e número SN.
3. Toque em "License" (Licença) para exibir uma descrição dos detalhes da licença.

Configurações (Configurações do veículo)

Trava da porta

1. Toque no símbolo de veículo no lado esquerdo para entrar na interface de definições do veículo.
2. Toque no botão "Tampa do porta-malas" para ativar/desativar esse recurso.
3. O grau de abertura da tampa do porta-malas deslizante pode ser ajustado de 50% a 100%, conforme desejado.
4. Toque no botão "Travamento automático" para ativar/desativar esse recurso.
5. Toque no botão "Entrada sem chave" para ativar/desativar esse recurso.
6. Toque no botão "Dobramento automático do espelho retrovisor em veículo travado" para ativar/desativar esse recurso.

7. Toque no botão "Travamento automático dos vidros do veículo" para ativar/desativar esse recurso.
8. Toque no botão "Teto solar" para ativar/desativar esse recurso.
9. Toque no botão "Cortina de proteção solar" para ativar/desativar esse recurso.
10. Toque em "Todas as portas, porta do motorista" para selecionar o modo de entrada por controle remoto.
11. Toque em "Todas as portas, porta do motorista, desligar" para selecionar o modo de destravamento automático após desligar o veículo.
12. Toque em "Mínimo, Baixo, Médio, Alto" para ajustar a sensibilidade do limpador.

Iluminação

1. Toque no botão "Rear Fog Lamp" (lanterna de neblina) para ativar/desativar esse recurso.
2. Toque no botão "Mínimo, Baixo, Médio, Alto" para ajustar a altura do farol.
3. Clique no botão "Exit Lighting" (Iluminação para saída) para ativar/desativar essa função; clique em "15s, 30s, 60s" para escolher a duração.
4. Clique em "Flashing Lights" (Luzes piscantes) ou "Horn and Flashing Lights" (Buzina e luzes piscantes) para selecionar o indicador para o modo de localização.
5. Clique em "Flashing Lights" (Luzes piscantes) ou "Horn and Flashing Lights" (Buzina e luzes piscantes) para selecionar o alerta de travamento.

Condução

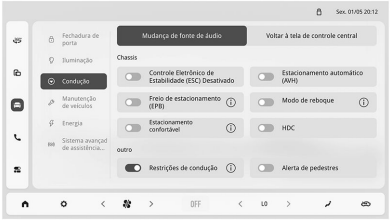

1. Selecione o modo de condução tocando no botão "Economia, Padrão, Esporte, Economia+".
2. Toque no botão "Memória do modo de condução" para ativar/desativar esta função.
3. Toque no botão "EV HEV EVMAX" para selecionar o modo do motor. (Se equipado)
4. Toque no botão "Power, Standard, Comfort" (Potência, Padrão, Conforto) para selecionar o modo de recuperação de energia.
5. Toque no botão "Economia, Padrão, Esporte" para selecionar o modo de sensação do pedal do freio.
6. Toque no botão "Conforto, Padrão, Esporte" para selecionar o modo de assistência múltipla.
7. Toque em "Mudança da fonte de som, retornar à página de controle principal" para selecionar o modo de botão personalizado do controle de direção.
8. Toque no botão "ESC OFF" (controle eletrônico de estabilidade) para ativar/desativar esta função.
9. Toque no botão "AVH" (função de retenção automática) para ativar/desativar esse recurso.
10. Toque no botão "EPB" (freio de estacionamento elétrico) para ativar/desativar esse recurso.
11. Toque no botão "Modo reboque" para ativar/desativar esse recurso.
12. Toque no botão "Estacionamento confortável" para ativar/desativar esse recurso.
13. Toque no botão "Limitações de condução" para ativar/desativar esse recurso.
14. Toque no botão "HDC" (controle de descida em declive) para ativar/desativar esse recurso.
15. Toque no botão "Advertência de pedestres" para ativar/desativar esse recurso.

Manutenção do veículo

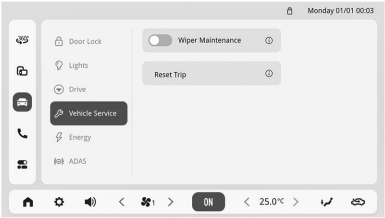

1. Toque no botão Wiper Maintenance (Manutenção do limpador do para-brisa) para ativar/desativar esse recurso.

2. Toque no botão "Reset Trip" (Redefinir quilometragem) para redefinir a quilometragem.

Energia

1. 1. Toque em "Reset the avarage consumption for the last 50km" (Redefinir o consumo médio dos últimos 50 km) para ativar essa função.
2. 2. Toque no botão "Forced Power Retention Setting" (Configuração de retenção de potência forçada) para ativar/desativar esse recurso.
3. 3. Toque no botão "Forced Power Retention Memory Mode" (Modo de memória de retenção de potência forçada) para ativar/desativar esse recurso.

ADAS (se equipado)

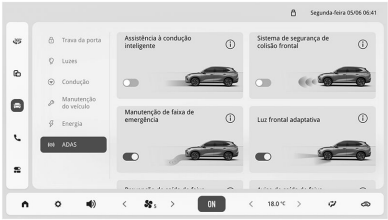

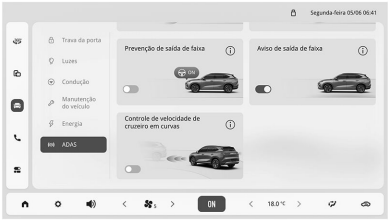

1. Toque no botão "Assistência de condução inteligente" para ativar/desativar esse recurso.
2. 2. Toque no botão "Front Collision Safety System" (Sistema de segurança de colisão frontal) para ativar/desativar esse recurso.
3. 3. Toque no botão "Emergency Lane Keeping" (Permanência na faixa de emergência) para ativar/desativar esse recurso.
4. 4. Toque no botão "Adaptive Forward Light" (Luz frontal adaptativa) para ativar/desativar esse recurso.
5. 5. Toque no botão "Lane Departure Warning" (Alerta de mudança de faixa) para ativar/desativar esse recurso.
6. 6. Toque no botão "Lane Departure Prevention" (Prevenção de saída da faixa) para ativar/desativar esse recurso.
7. 7. Toque no botão "Cruise Control on Curves" (Controle de velocidade de cruzeiro em curvas) para ativar/desativar esse recurso.

A/C

1. Toque em A/C para ligar o compressor do ar-condicionado.
2. Toque no botão ∧/∨ ou deslize o ponto branco para ajustar o nível de temperatura. O maior é 33 °C e o menor é 17 °C.
3. Toque no botão < / > ou deslize o ponto branco para ajustar o nível do fluxo de ar.
4. Os modos de ventilação incluem ventilação no rosto, ventilação no rosto e ventilação de pé , ventilação de pé , ventilação de pé + vidro dianteiro, vidro dianteiro e vidro traseiro, clique no botão (6) para entrar no modo correspondente.
5. Os modos de cenário incluem: Modo frio, Modo fumante, Modo chuva e Modo neve, Modo quente, toque no botão (7) para entrar no modo correspondente.
6. Clique no botão (8) para ativar o estado de controle automático da temperatura do ar-condicionado. No estado full AUTO (totalmente automático), se qualquer um dos botões de volume de ar, modo, circulação interna/externa, e A/C for acionado, o estado full AUTO será encerrado.
7. Clique no botão (9) para desligar o ar-condicionado.

Configurações (Câmera 360)

Câmera 360°

1. Clique no botão (1) para ajustar a visão dianteira, a visão traseira, a visão esquerda, a visão direita e a visão lateral da roda, respectivamente.
2. O usuário pode configurar para selecionar o ângulo de visão dianteira ou traseira.
3. Durante a marcha à ré 360, o volume da multimídia é mantido em um nível fixo, e não pode ser ajustado. Os botões do volante e do painel não respondem, mas respondem apenas ao botão Atender/Desligar.

Câmera de marcha à ré

Mude para a marcha R e entre na imagem de marcha à ré. O lado direito é uma visualização ao vivo e o lado esquerdo é um modelo de veículo com radar.

1. Após o RVC ser acionado na marcha R, o sistema de radar será ativado e iniciará um autoteste. Se a distância até o obstáculo for inferior ou igual a 40 cm, será exibida a cor vermelha; se estiver entre 40 e 100 cm, será exibida a cor amarela; se estiver entre 100 e 150 cm, será exibida a cor verde. Se não houver nenhum obstáculo atrás, a barra de status do sensor correspondente não será exibida.
2. Além da imagem de marcha à ré, o sistema também exibirá linhas de assistência à marcha à ré durante a manobra, incluindo linhas de assistência estáticas e dinâmicas. As linhas de assistência estáticas indicam a distância e as linhas de assistência dinâmicas indicam a trajetória dinâmica durante a marcha à ré.

Sistema de ventilação e de ar condicionado

Sistemas de climatização
Sistemas de climatização 115
Sistema de ar condicionado 120

Difusores de ar
Difusores de ar 123

Sistemas de climatização

Ar-condicionado - Interface de controle do A/C

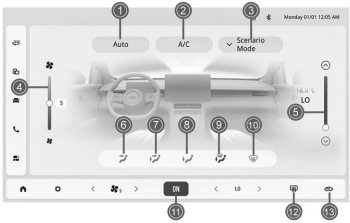

Descrição do botão

1. Toque-o para ajustar automaticamente o modo do ar-condicionado de acordo com a temperatura definida.
2. Chave [A/C]. Após ser ligado, o compressor do ar-condicionado (A/C) começa a funcionar.
3. Entrada de configuração do modo de cenário: Existem diferentes modos de cenário: Modo frio, Modo chuva e neve, Modo quente, Modo fumaça e Modo céu estrelado (disponível apenas na versão Premier). O status padrão é desativado.
4. Ajuste do volume de ar: Deslize para cima para aumentar o volume do ar; deslize para baixo para diminuí-lo. Clique no ícone de fluxo de ar inferior para reduzir o fluxo de ar em um nível e clique no ícone de fluxo de ar superior para aumentar o fluxo de ar em um nível.
5. Ajuste de temperatura: Deslize para cima para aumentar a temperatura; deslize para baixo para diminuir a temperatura.
6. Modo de sopro no rosto: Toque para alternar o modo de sopro para o modo de sopro no rosto.
7. Modo de sopro no rosto e pés: Toque para alternar o modo de sopro para o modo de sopro no rosto e pés.
8. Modo de sopro nos pés: Toque para alternar o modo de sopro para o modo de sopro nos pés.
9. Modo de sopro nos pés e vidro: Toque para alternar o modo de sopro para o modo de sopro nos pés e vidro.
10. Degelo dianteiro: Clique para ligar ou desligar o modo de degelo dianteiro.
11. Botão de partida: Clique para ligar ou desligar o ar-condicionado.

12. Degelo traseiro + aquecimento do espelho retrovisor: Toque nesse botão para ligar ou desligar o aquecedor do para-brisa traseiro e o aquecedor do espelho retrovisor.
13. Modo de circulação de ar: Alterne entre os modos de circulação interna e externa a cada clique.

II. Modo de cenário

1. Modo frio

   Ligado: toque no modo frio. O modo Perfil é exibido como modo frio, e o modo frio foi ativado com sucesso.

   Após o modo de resfriamento ser ativado com sucesso, o modo de um toque será ativado: A/C LIGADO + volume de ar no nível 9 + temperatura de 17 °C + [A/C] LIGADO + modo de sopro no rosto. Desativar: clique no botão [Modo de cena] para desativar o modo frio.

2. Modo chuva/neve

   Ativar: Clique em [Modo chuva/neve], o modo de armazenamento é exibido como o Modo chuva/neve e o Modo chuva/neve na janela pop-up é destacado. O modo chuva/neve é habilitado com sucesso.

   Após o modo chuva/neve ser ativado com sucesso, o veículo ativará o modo de um toque: A/C LIGADO + degelo dianteiro + degelo traseiro. Feche os vidros e ligue o limpador de para-brisa em baixa velocidade.

   Desativar: clique no botão Modo de cena para desativar o modo chuva/neve.

   Se os limpadores permanecerem ligados após desligar o modo Chuva/Neve, gire os controles do limpador para as posições ligado e, depois, desligado.

3. Modo quente

   Ativar: Clique em [Modo quente], o modo de cena será exibido como Modo quente, e o Modo quente ficará destacado na janela pop-up. O Modo quente é ativado com sucesso.

   Após o modo quente ser ativado com sucesso, o modo de um toque será acionado: A/C LIGADO + volume de ar no nível 9 + temperatura de 27°C + [A/C] DESLIGADO + modo [sopro no rosto + sopro nos pés].

   Desativar: clique no botão Modo de cena para desativar o modo quente.

4. Modo fumar

   Ativar: Clique em [Modo fumar], o modo de armazenamento é exibido como o Modo fumar e o Modo fumar na janela pop-up é destacado. O Modo fumar é ativado com sucesso.

   Após o modo fumar ser ativado com sucesso, o veículo acionará o modo de um toque: A/C LIGADO + circulação externa + volume de ar no nível 3, e os vidros serão abertos em 10%.

   Desativar: clique no botão Modo de cena para desativar o modo fumar.

5. Modo céu estrelado

   Ativar: Clique em [Modo céu estrelado], o modo de armazenamento é exibido como o Modo céu estrelado e o Modo céu estrelado na janela pop-up é destacado. O Modo céu estrelado foi ativado com sucesso.

   Depois que o Modo céu estrelado for ativado, o veículo abrirá o teto solar.

   Desativar: clique no botão Modo de cena para desativar o Modo céu estrelado.

Botão rotativo de controle da temperatura

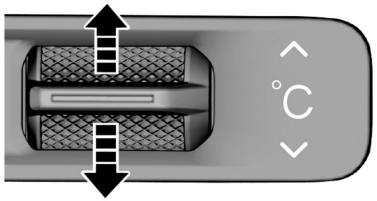

Com o interruptor de volume de ar ligado, puxe-o para cima/ baixo para aumentar ou diminuir a temperatura. As informações correspondentes serão exibidas no visor. Quando a temperatura atinge a configuração mais quente (ou mais fria), ao aumentá-la (ou diminuí-la) novamente, ela permanecerá inalterada na configuração mais quente (ou mais fria).

Botão rotativo de controle do ventilador

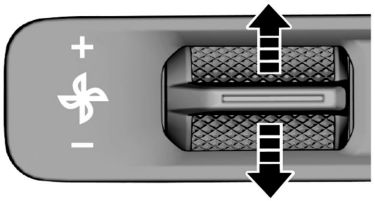

Gire o interruptor para cima ou para baixo para ajustar o volume de ar do ar-condicionado.

A barra de indicação do volume de ar na tela de exibição exibe a faixa correspondente.

Botão Modo automático (AUTO)

AUTO

No modo AUTO, o sistema de ar-condicionado ajusta-se automaticamente para manter a temperatura interna do veículo dentro de uma determinada faixa.

Pressione o botão AUTO, o indicador AUTO no visor se acenderá, e em seguida, gire o botão de controle de temperatura para selecionar a temperatura interna desejada. Nesse momento, o volume de ar, a válvula de resfriamento/aquecimento, o status do [A/C], o modo de distribuição de ar e o modo de circulação interna/externa entram todos em estado de controle automático.

Se o volume de ar, o modo de ventilação ou o status do [A/C] for ajustado manualmente no modo AUTO, a função ajustada deixará de ser controlada automaticamente pelo sistema e o indicador AUTO se apagará. As funções relacionadas ainda são controladas automaticamente pelo sistema.

Quando o ar-condicionado estiver desligado, pressionar o botão do modo AUTO pode ligar o sistema de A/C e entrar no modo AUTO.

Botão do modo de circulação interna/externa

O modo de circulação interna ou externa pode ser ativado por meio da opção [A/C] no sistema de conforto e conveniência

Pressione este botão ao conduzir em uma estrada empoeirada para evitar que gases de escapamento ou fumaça externa entrem no veículo, ou para resfriar ou aquecer rapidamente a área dos passageiros. O indicador acenderá e o ar interno começará a circular internamente.

Pressione este botão novamente para alternar para o modo de circulação externa e o indicador se apagará. O sistema memoriza o modo de circulação de ar definido anteriormente na próxima vez que você ligar o veículo.

Após o modo de circulação interna ser ligado por cerca de 20 minutos, ele mudará automaticamente para o modo de circulação externa por um tempo para obter ar fresco. Neste momento, você poderá sentir que o ar quente ou frio externo entra no veículo.

Cuidado
Você pode se sentir cansado e sonolento após conduzir por um longo período no modo de circulação interna. Mude para o modo de circulação externa regularmente para aspirar ar fresco.

Botão de degelo do para-brisa dianteiro

Pressione este botão para selecionar o modo de degelo do para-brisa dianteiro.

Pressione o botão de degelo do para-brisa dianteiro e o volume de ar aumentará automaticamente para o Nível 5. Se o volume do ar já estiver maior do que o nível 5 antes que o botão seja pressionado, ele permanecerá nessa faixa.

Mude do modo de sopro para o modo de degelo, o indicador do botão se acenderá. Ao ligar a função [A/C], o indicador no botão [A/C] se acenderá.

Mude o modo de circulação de ar para circulação externa.

Botão de degelo do para-brisa traseiro

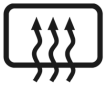

Para ligar o degelo, primeiro ligue a ignição do veículo e, em seguida, pressione o botão de degelo do vidro traseiro. O indicador do botão se acenderá. Desligue o degelo assim que sua visão ficar clara.

Após pressionar o botão, o degelo funcionará por aproximadamente 15 minutos e então se desligará automaticamente.

Se o veículo estiver equipado com degelo nos retrovisores externos, este também funcionará junto com o degelo do para-brisa traseiro.

Cuidado

A falta de manutenção correta pode causar danos ao desembaçador ou arranhões no vidro. Não é permitido usar nenhum produto de limpeza abrasivo ou que possa causar desgaste no vidro para limpar

(Continua)

Cuidado (Continua)

o para-brisa traseiro. Durante a limpeza do veículo ou ao operar próximo ao para-brisa traseiro, tenha cuidado para não sacudir ou danificar o fio do desembaçador. A visão prejudicada do motorista pode causar acidentes que resultam em ferimentos, além de danos ao veículo ou à propriedade.

Não use o desembaçador do para-brisa traseiro e dos retrovisores nas seguintes circunstâncias:

- O motor não está ligado
- Há neve ou gelo acumulados no para-brisa traseiro.

Se você utilizar o degelo do para-brisa traseiro e espelhos retrovisores nessas condições, a bateria do veículo pode ficar com baixa voltagem.

Sistema A/C

O dispositivo de refrigeração do sistema do ar-condicionado é usado para resfriar o ar interno e remover a umidade e a poeira contidas no ar.

Se o botão de controle de temperatura for ajustado para um valor comparativamente alto, ar quente será gerado dentro do veículo, mesmo que a função de refrigeração do ar-condicionado (A/C) esteja ativada.

Nota

Após ligar o resfriamento, você encontrará gotas de água na área inferior do compartimento do motor. Isso ocorre devido à condensação e gotejamento do vapor d'água na superfície dos componentes do sistema de ar-condicionado, sendo um fenômeno normal.

Nota

À medida que o compressor do ar-condicionado funciona, ele consome certa potência do motor. Essa é a razão pela qual você pode perceber uma redução no desempenho do veículo quando a função de refrigeração do ar-condicionado está ativada.

Botão do A/C

Ligue-o ou desligue-o na interface do ar-condicionado do sistema de conforto e conveniência ou pressionando o botão [A/C] no painel de instrumentos. Ligue o sistema do ar-condicionado [A/ C]:

1. O veículo está no estado "READY" (PRONTO).
2. Pressione o botão do ar-condicionado (A/C). O indicador do botão se acende, indicando que o ar-condicionado está funcionando.
3. Ajuste a rotação do ventilador.

Desligar o A/C: pressione o botão do ar-condicionado (A/C) novamente. O indicador do botão se apagará, indicando que o ar-condicionado tenha parado a refrigeração.

Se o sistema do A/C for ligado quando o veículo estiver desligado, o sistema ligará automaticamente na próxima vez que o veículo for ligado.

Nota
O sistema do ar-condicionado só funcionará depois que o ventilador do ar-condicionado estiver ligado.

Nota
Somente quando o veículo entra no estado "READY" (PRONTO), o sistema do ar-condicionado pode fornecer ar frio. Caso contrário, o vento soprado será vento natural.

Cuidado

Ao usar o ar-condicionado, faça com que o veículo entre no estado "READY" (PRONTO). Caso contrário, o sistema do ar-condicionado pode consumir excessivamente a bateria de 12 V, resultando na falha na partida do veículo.

Sistema de ar condicionado

Ar frio

Para resfriar rapidamente em dias quentes ou após o veículo ser mantido ao sol forte por um longo período:

Resfriamento rápido

1. Abra um pouco os vidros da porta para expelir o ar quente de dentro.
2. Ative o sistema de ar-condicionado (A/C). (O indicador se acende neste momento.)
3. Ative o modo de circulação interna.
4. Mude o modo de distribuição de ar para o modo rosto ( ).
5. Ajuste a temperatura para o resfriamento máximo.
6. Ajuste a rotação do ventilador para o máximo.

Resfriamento normal

1. Ligue o botão de ar-condicionado (A/C). (O indicador se acende neste momento.)
2. Ative o modo de circulação interna.
3. Mude o modo de distribuição de ar para o modo rosto ( ) ou duplo ( )
4. Ajuste a temperatura para a área de ar frio.
5. Ajuste a rotação do ventilador para o valor desejado.

Aquecedor

Aquecimento rápido

Aumenta rapidamente a temperatura da área de passageiros com o modo de aquecimento rápido. É proibido ativar este modo por um longo período, caso contrário a qualidade do ar interno diminuirá e os vidros embaçarão. Para limpar o embaçamento dos vidros, desligue o modo de circulação interna para que o ar fresco entre no interior.

Para adquirir o ar mais quente:

1. Desligue o ar-condicionado (sistema A/C). (A luz indicadora se apaga)

2. Ative o modo de circulação interna.
3. Mude o modo de distribuição de ar para o modo pé ( ).
4. Ajuste a temperatura para o aquecimento máximo.
5. Ajuste a rotação do ventilador para o máximo.

Aquecimento normal

1. Desligue o ar-condicionado (sistema A/C). (A luz indicadora se apaga)
2. Ative a circulação externa.
3. Mude o modo de distribuição de ar para o modo pé ( ) ou duplo ( )
4. Ajuste a temperatura para a área de ar quente.
5. Ajuste a rotação do ventilador para o valor desejado.

Ventilação

Modo duplo

O modo é aplicável para dias frios e ensolarados. Ele permite que o ar quente flua para a área do assoalho e o ar frio de fora flua para a parte superior do corpo.

O método para usar a configuração é:

1. Desabilite o botão de circulação interna. (A luz indicadora se apaga)
2. Mude o modo de distribuição de ar para o modo duplo ( )
3. Ajuste a temperatura para o valor desejado.
4. Ajuste a rotação do ventilador para o valor desejado.

Ventilação

Para controlar o fluxo de ar para fora da saída de ar central e da saída de ar lateral:

1. Desligue o ar-condicionado (sistema A/C). (A luz indicadora se apaga)
2. Ative o modo de circulação externa.
3. Mude o modo de distribuição de ar para o modo rosto ( ) ou duplo ( )
4. Ajuste a temperatura para ar frio.
5. Ajuste a rotação do ventilador para o valor desejado.

Degelo e desembaçamento rápidos

Siga os passos abaixo em clima frio:

- Interruptor do ar-condicionado (A/C): LIGADO
- Modo de entrada de ar: modo de circulação externa (o indicador se apaga)
- Modo de distribuição de ar:
- Interruptor de temperatura: zona vermelha (ar quente)
- Interruptor do volume de ar: para o máximo possível
- Gire o botão de distribuição de ar para a posição pé/degelo ( ) para manter o para-brisa dianteiro limpo e direcionar o ar quente para o assoalho.

Siga os passos abaixo se não estiver em um clima frio:

- Interruptor do ar-condicionado (A/C): LIGADO
- Modo de entrada de ar: modo de circulação interna (indicador aceso) ( ). Mude para o modo de circulação externa (indicador apagado) após a neblina se dissipar.

- Modo de distribuição de ar: ou
- Interruptor de temperatura: para garantir o conforto dos passageiros nesta área.
- Interruptor do volume de ar: para o máximo possível.

Nota
No início do degelo e desembaçamento com ar quente, pode haver um aumento temporário de neblina, portanto preste atenção à segurança ao dirigir.

Difusores de ar

Saída de ar

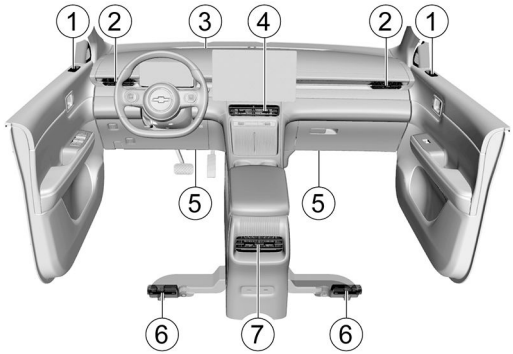

1. Saída de ar do desembaçador do vidro da porta dianteira

   A saída de ar desembaçador do vidro da porta dianteira é usada para desviar o ar para o vidro da porta lateral, principalmente para a área do espelho retrovisor externo.

2. Saída de ar lateral

   Você pode desviar o ar através das duas saídas de ar laterais ajustáveis para ambos os lados da área do passageiro dianteiro ou para o vidro lateral.

3. Saída do ar do desembaçador do para-brisa dianteiro

   A saída de ar do desembaçador do para-brisa dianteiro é usada para direcionar o ar para o para-brisa dianteiro.

4. Saída de ar central

   Você pode decidir a direção do fluxo de ar pelas duas saídas de ar centrais ajustáveis.

5. Saída de ar do assoalho

   A saída de ar do assoalho é usada para desviar o ar na área do pé dianteiro.

6. Saída do ar inferior do banco dianteiro

   A saída de ar inferior dos bancos dianteiros permite que o ar seja direcionado para a área dos pés dos passageiros traseiros por meio do duto localizado sob o banco dianteiro.

7. Saída de ar do console

   A saída de ar está localizada atrás do console central entre os dois bancos dianteiros, podendo enviar ar para os passageiros traseiros.

Modo de ventilação

Modo rosto

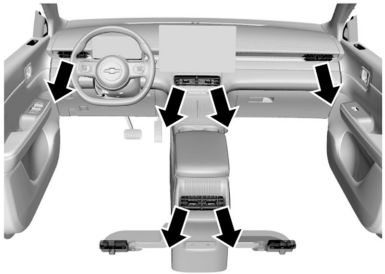

Neste modo, o ar flui pelas saídas de ar centrais, saídas de ar laterais e saída de ar do console.

Modo duplo

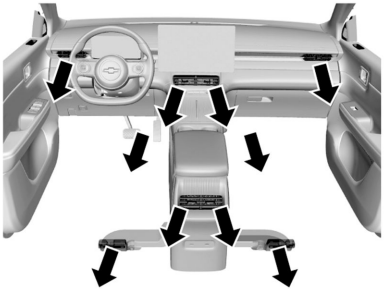

Nesse modo, o ar flui em duas direções. Metade do ar sai pela saída de ar do assoalho e pela saída de ar inferior do banco dianteiro, enquanto o restante do ar sai pelas saídas de ar centrais, laterais e do console.

Modo pé

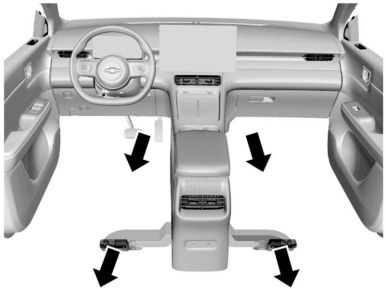

A maior parte do ar sai pela saída de ar do assoalho e a saída de ar inferior do banco dianteiro, uma pequena quantidade de ar sai pelo para-brisa, pela saída de ar do desembaçador do vidro da porta dianteira e pela saída de ar lateral.

Modo pé/degelo

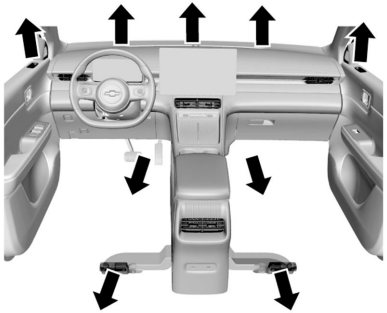

Neste modo, o ar sai pela saída de ar desembaçador do para-brisa dianteiro, pela saída de ar de degelo do vidro da porta dianteira, pela saída de ar do assoalho, pela saída de ar inferior do banco dianteiro e pela saída de ar lateral.

Modo de degelo

Neste modo, o ar sai pela saída de ar de degelo do para-brisa dianteiro e pela saída de ar de degelo do vidro da porta dianteira.

Condução e operação

Informações sobre condução do veículo
Controle de um Veículo 126
Direção 128
Emergências 128

Sistema de ignição e operação
Amaciamento de veículo novo 131
Sistema Stop/Start 131

Unidade elétrica de acionamento
Unidade de direção elétrica 134

Sistemas de tração
Tipo de tração 136

Freios
Freios 137
Sistema Antitravamento do Freio (ABS) .. 138
Freio de estacionamento 139
Freio de estacionamento elétrico 140
Sistema auxiliar de partida em aclive (HSA) 143
Retenção automática de veículo (AVH) ... 144

Sistemas de controle de tração
Controle eletrônico de estabilidade (ESC) 145
Controle de descida de declive (HDC) 147

Controle de velocidade de cruzeiro
Controle de velocidade de cruzeiro 148

Sistemas de auxílio ao motorista
Sistemas de auxílio ao motorista 151

Sistemas avançados de auxílio ao motorista
Sistemas avançados de auxílio ao motorista 155

Carga
Quando carregar 175
Informações sobre o estado da carga 178
Cabo de carga 180

Como Rebocar um Trailer
Informações Gerais sobre Reboque 182

Informações sobre condução do veículo

Controle de um Veículo

Instruções de condução

Controle do veículo

Não conduza o veículo enquanto o veículo não estiver no modo PRONTO.

Nesses casos, muitos sistemas (por exemplo, o reforçador de freio) podem não funcionar. Dirigir assim representará um perigo para si mesmo e para os outros.

Pedal

Para garantir o curso livre do pedal, o tapete do assoalho na área do pedal não deve ser muito grosso, e nenhum item deve ser colocado na área do pedal.

Dispositivo de advertência de pedestre

O Veículo Elétrico faz menos ruído durante a condução e, portanto, o sistema de alerta de pedestre em baixa velocidade a bordo pode desempenhar um bom papel no alerta de pedestres. Quando a velocidade do veículo estiver entre 0 e 25 km/h e o seletor de marchas estiver na posição D ou N, o sistema

de alerta de pedestres emitirá um som de aviso dianteiro. Na posição R, o sistema emitirá um som de alerta de ré. O alerta de pedestres pode ser ativado ou desativado das seguintes duas maneiras:

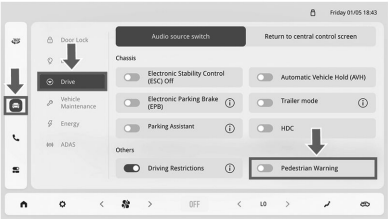

1. Conforme mostrado na figura acima, clique no ícone [Definições do veículo] na barra de navegação à esquerda do sistema de conforto e conveniência ou na interface completa de aplicativos para configurá-lo em "Drive-Others-Pedestrian Warning" [Condução-Outros-Alerta de pedestres].

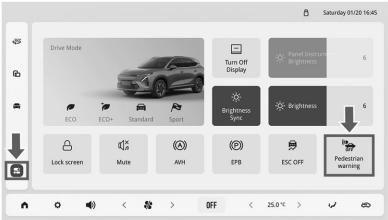

2. Como mostrado na figura acima, clique no ícone [Central de controle] na barra de navegação esquerda no sistema de conforto e conveniência para configurá-lo em "Pedestrian Warning" [Alerta de pedestre].

Nota

A função de advertência de pedestre retoma automaticamente o status aberto depois que o veículo é ligado novamente.

Nota

A função de advertência de pedestre só pode ser desativada quando não houver outros usuários da estrada a uma curta distância e um som de alerta obviamente não for necessário no ambiente!

Sistema de recuperação de energia

Quando a bateria de tração do veículo não está totalmente carregada e a velocidade do veículo está relativamente alta, ao soltar o pedal do acelerador ou pisar no pedal de freio, o sistema determina se as condições para a recuperação de energia foram atendidas. O veículo então realiza a recuperação de energia, convertendo a energia mecânica do processo de condução em energia elétrica.

Limitações da recuperação de energia:

1. Quando a bateria de tração está totalmente carregada (com baixo consumo de energia do veículo como um todo), a recuperação de energia não é realizada.
2. A recuperação de energia não é executada abaixo de -30 °C.
3. A recuperação de energia não ocorre quando a velocidade do veículo é inferior a 8 km/h.
4. Em determinadas condições de condução, as funções sistema antitravamento do freio (ABS), sistema de controle de tração (TCS), força de freio dinâmico (DBF) ou controle eletrônico de estabilidade (ESC) podem ser ativadas e, durante esse período, a recuperação de energia não ocorre.

5. Quando o veículo estiver na marcha N, P ou R, a recuperação de energia não será executada.
6. O veículo possui uma função de memória para a intensidade da recuperação de energia (quando outros modos são alternados para o modo ECO +, a intensidade da recuperação de energia muda automaticamente para alta).

Em algumas outras condições além das mencionadas, o indicador de recuperação de energia no painel de instrumentos pode não acender, mas a recuperação de energia ainda estará ocorrendo. Nesse caso, a potência de recuperação de energia é pequena.

Existem três modos de recuperação de energia: "Strong, Normal and Weak" [forte, normal e fraco], que podem ser ajustados da seguinte forma:

Conforme mostrado na figura acima, clique no ícone [Definições do veículo] na barra de navegação à esquerda do sistema de conforto e conveniência ou na interface completa de aplicativos e configure-o em "Drive-Energy Recovery" [Condução-Modo de recuperação de energia].

Direção

Sistema de direção assistida (EPS) elétrica

O sistema EPS fornece assistência à direção do veículo. Este sistema não necessita de fluido da direção assistida, o que traz grande conveniência para a manutenção diária do veículo.

Quando o interruptor de ignição é ligado, a lâmpada de advertência de falha do EPS se acende momentaneamente. Se a lâmpada de advertência do EPS não se apaga nem se acende quando o veículo está funcionando, indicando que existe uma falha no sistema EPS. Caso haja tal condição, será necessário recorrer ao Concessionário para verificar a tempo.

Função de proteção contra superaquecimento

Quando o sistema EPS está sob condições extremas de trabalho com alta carga por um longo período. Por exemplo, quando o volante fica “virado até o limite” por um longo tempo, ou o veículo é movido repetidamente em baixa velocidade para um ângulo amplo dentro da garagem, a função de proteção contra superaquecimento pode ser ativada devido à temperatura excessivamente alta dos componentes elétricos.

O sistema reduzirá a assistência elétrica após entrar no estado de proteção térmica, e no momento você terá que girar o volante com muita força. Se for necessário restaurar a assistência elétrica, você poderá girar o volante em um ângulo menor, ou aumentar a velocidade. É possível ligar novamente no veículo, se necessário.

Nota
O sistema EPS ajustará a assistência elétrica de acordo com a velocidade do veículo. Como resultado, o volante poderá ser girado facilmente em baixa velocidade e girado de forma estável constante em alta velocidade.

Emergências

Medidas de emergência

Se o pneu for furado durante a condução

Se um pneu for furado durante a condução, o motorista deve segurar o volante com firmeza para controlar a direção da

condução, desacelerar lentamente, ligar o pisca-alerta e pressionar suavemente o pedal do freio para estacionar o veículo em uma área segura.

⚠ Atenção

Não freie repentinamente quando um pneu estiver furado. A frenagem brusca fará com que o veículo se incline para um dos lados, podendo causar um acidente.

Uma falha é detectada durante a condução

Se uma falha for detectada durante a condução, o motorista deverá acender o pisca-alerta, desacelerar lentamente e estacionar o veículo em uma área segura no meio-fio.

Coloque um triângulo de segurança 50 m atrás do veículo durante o dia e 100 m atrás do veículo à noite. Siga as leis de trânsito e normas locais.

Após a inspeção, envie o veículo à concessionária para inspeção e manutenção.

O triângulo de segurança é colocado sob o assoalho do porta-malas ou entregue a você por uma equipe de vendas quando o veículo é entregue.

Operação em neve intensa

- Desacelere quando o veículo fizer uma curva, subir uma ladeira ou cruzar uma ponte.
- Evite estacionar em acostamentos, pois isso pode dificultar a remoção da neve.
- Mantenha uma distância segura de outros veículos, pois a distância para frenagem será limitada.
- Remova frequentemente a neve acumulada ao redor do veículo para evitar que ela prejudique a condução normal.

Travessia em via alagada

Em caso de emergência, veículos de passeio podem passar pela água acumulada com uma profundidade máxima de 200 mm a uma velocidade de até 10 km/ h; caminhões e SUVs podem passar pela água acumulada com uma profundidade máxima de 300 mm a uma velocidade de até 10 km/h. O motorista deve ser mais cuidadoso em fluxos de água.

Ao atravessar água profunda, o veículo deve ser mantido em baixa velocidade e não deve ser parado. Após atravessar áreas alagadas, as funções como freios e buzina devem ser verificadas o mais rápido possível.

⚠ Atenção

A travessia em vias alagadas só é necessária em situações de emergência. Não atravesse água profunda, exceto em uma emergência.

Sistema de Gravador de dados de acontecimentos (EDR)

Seu veículo está equipado com o Gravador de dados de acontecimentos (EDR). Ele pode gravar automaticamente informações sobre a operação e o status do sistema de segurança do veículo por um período (dados de cerca de 5 segundos antes do acidente e dados de cerca de 150 milissegundos após o acidente) antes e depois de um evento específico, como uma a colisão do veículo.

O sistema pode resolver, de forma eficaz, problemas atuais difíceis de determinar a causa dos acidentes e difíceis de identificar a responsabilidade dos acidentes, fornecer suporte eficaz para o trabalho realizado em acidentes de trânsito, garantir a imparcialidade e a justiça do processamento de acidentes e ajudar a criar um ambiente de trânsito bom e organizado.

Sistema de ignição e operação

Amaciamento de veículo novo

Teste de novo veículo

As medidas a seguir podem ser tomadas dentro da quilometragem inicial de 500 km, que podem melhorar o desempenho, promover a economia do veículo e estender a vida útil:

- Evite pressionar o pedal do acelerador até o fim ao dar partida e conduzir.
- Tente evitar uma frenagem de emergência, exceto em uma emergência. Isso ajuda os freios a funcionarem melhor.
- Tente não ligar rapidamente, acelerar subitamente ou conduzir continuamente em alta velocidade.
- Não reboque nenhum outro veículo.

Nota
Evite usar dispositivos elétricos, como o sistema de áudio e o farol, por um longo período até que o veículo entre no status READY (PRONTO). Além disso, ao deixar o veículo, verifique se todos os dispositivos elétricos estão desligados para impedir a drenagem da bateria e potencial incapacidade de dar partida no veículo.

Sistema Stop/Start

Condições de partida/parada do motor

Partida do motor

Em circunstâncias normais, quando o veículo não apresenta problemas, o motor pode não dar partida. Sob certas condições, como um nível baixo da bateria de tração, o motor pode dar partida. O veículo está equipado com um modo de manutenção automática. Se o motor não tiver sido operado por mais de 10 dias, ele poderá mudar automaticamente para o modo de funcionamento do motor ao ser ligado.

Desligamento do motor

1. O SOC (Estado de carga) da bateria de tração estar alto.

2. Outras condições para a partida do motor mencionadas anteriormente não serem atendidas.

Status de alta tensão

Depois que o veículo for destravado, abra a porta no lado do motorista. O instrumento será ativado e o veículo entrará no status de alta tensão. Quando o estado de alta tensão for atingido, todos os circuitos de operação de alta tensão serão conectados. Pise no pedal do freio para entrar no estado READY (PRONTO) para que o veículo possa ser conduzido engatado.

Status READY (PRONTO) (Status de condução)

Ao alcançar o status READY (PRONTO), o motor de acionamento estará pronto e o veículo poderá ser conduzido. O status "READY" (PRONTO) é similar ao status de partida de um veículo de motor a combustão interna.

Preparativos antes de entrar no status "READY" (PRONTO):

1. Certifique-se de que não haja barreiras em volta do veículo.
2. Certifique-se de que todos os vidros e luzes estejam limpos e transparentes.
3. Verifique se as condições dos pneus e a pressão de calibragem estão adequadas e se há corpos estranhos.
4. Certifique-se de que os assentos e espelhos retrovisores estejam nas posições corretas. Ajuste-os, se necessário.
5. Prenda o cinto de segurança e peça aos passageiros que façam o mesmo.

Coloque o veículo no status READY (PRONTO).

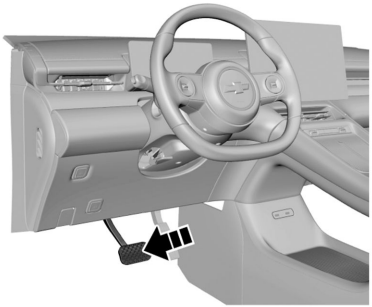

1. Destrave o veículo com uma chave com controle remoto e abra a porta do motorista; o veículo entra no estado de alta tensão e o painel de instrumentos acende.

2. Pise no pedal do freio até que a luz indicadora READY (PRONTO) no painel de instrumentos acenda e o veículo entre no status READY.

Tirar o veículo do estado READY (Pronto)

- **O veículo sai do estado READY (PRONTO) para o de alta tensão**

  Se a porta do motorista estiver aberta e o cinto de segurança estiver desafivelado, o veículo sairá do estado READY (Pronto) para o estado de alta tensão.

- **O veículo sai do estado READY (Pronto) para o de desligado**

  1. Depois de sair do veículo e fechar as portas, realize o travamento remoto ou o desligamento remoto.

  2. Use o interruptor de desligamento de emergência. (Para uso em emergências)

Partida de emergência

Bateria insuficiente da chave inteligente pode fazer com que o sistema não encontre a chave e, portanto, apresente falha ao ligar.

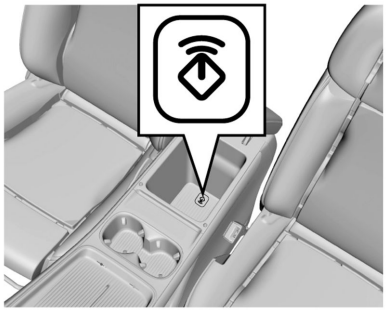

Coloque o lado da chave inteligente com o logotipo Chevrolet próximo à posição do porta-objetos no console (como mostrado na figura acima). Pise no pedal do freio para colocar o veículo no estado READY (PRONTO). Se o veículo não puder ser destravado devido à bateria fraca da chave inteligente, consulte o conteúdo em [Chaves, Portas e Janelas Trava da porta].

Função de deslocamento em velocidade baixa

O modo crawl (rastejamento) refere-se a quando o veículo está no status de condução em marcha D ou R, com o pedal do acelerador e o pedal do freio não pressionados e o freio de estacionamento liberado, o veículo se move

na direção da marcha em uma velocidade mais baixa até atingir a velocidade máxima especificada (7 km/h para marcha D, 5 km/h para marcha R) e mantém essa velocidade máxima. A velocidade máxima de rastejamento é afetada pelo terreno, pela carga etc.

Cuidado

1. Nos veículos equipados com função de deslocamento lento, o motorista deve ativar o freio de estacionamento e engatar a marcha N/P ao sair do banco.
2. Não pressione o pedal do freio ao usar a função de marcha lenta
3. A função de marcha lenta só poderá ser ativada quando a porta do lado do motorista estiver fechada, o cinto de segurança estiver afivelado e a função de retenção automática do veículo (AVH) estiver desativada.
4. A função de deslocamento lento é usada apenas para auxiliar na condução do veículo e não deve ser usada para permanecer numa inclinação. Existe

(Continua)

Cuidado (Continua)

risco de deslizamento quando apenas a função de marcha lenta é usada em declives.

5. Em determinadas condições, como em rodovias com neve ou gelo, a função de deslocamento lento pode não manter uma velocidade baixa constante. Conduza com cuidado

Função de desligamento de emergência

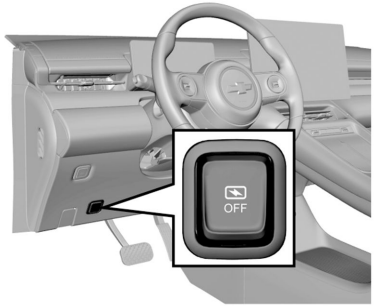

O veículo é equipado com um interruptor de desligamento de emergência, que pode ser usado para cortar a alimentação elétrica do veículo em caso de emergência.

- Quando a velocidade do veículo for inferior a 2 km/h, pressionar o interruptor de desligamento de emergência desligará diretamente o veículo.
- Quando a velocidade do veículo for superior a 2 km/h, mantenha pressionado o interruptor de desligamento de emergência por 5 s ou pressione-o 3 vezes continuamente dentro de 2 s para desligar o veículo.

  Em caso de emergência, o veículo pode ser ligado novamente após usar essa função.
- O veículo pode ser alimentado novamente com alta tensão após as seguintes condições serem atendidas:

  1. O sinal da chave com controle remoto ser válido.

  2. A velocidade ser < 2 km/h.

  3. Pressione o pedal do freio ou abra a porta do lado do motorista.

- Depois que as condições a seguir forem atendidas, o veículo pode passar do estado de alta tensão para o estado READY (Pronto).

  1. Plugue de carregamento não conectado.

  2. Pressione o pedal do freio ou execute a partida remota.

Cuidado

Ligue o pisca-alerta e mantenha-o ligado antes de usar a função de desligamento de emergência.

Depois que a função de desligamento de emergência for ativada, a energia será cortada imediatamente e a propulsão também será interrompida imediatamente. Não use essa função, exceto em uma emergência.

Controle o veículo para parar no acostamento ou na faixa de emergência da via expressa e outros locais que não afetem o tráfego depois que a função de desligamento de emergência for ativada.

(Continua)

Cuidado (Continua)

Após estacionar, coloque um triângulo de sinalização a 50-100 m de distância da direção do veículo que se aproxima. Se estiver em uma via expressa, coloque um triângulo de segurança a 150 m da direção do veículo que se aproxima.

O veículo poderá ser religado se o perigo tiver sido eliminado ou se a função de desligamento de emergência for usada em caso de operação incorreta. Certifique-se de verificar a condição do veículo e do ambiente ao redor antes de ligá-lo novamente e confirme se a emergência foi resolvida antes de dar partida.

Após estacionar o veículo e colocar o triângulo de segurança, mova rapidamente os passageiros e o motorista para o acostamento direito ou a faixa de emergência e contate imediatamente a 4S Store para que as providências sejam tomadas. Se estiver na via expressa, será necessário chamar a polícia rapidamente, seguindo as regulamentações.

Unidade elétrica de acionamento

Unidade de direção elétrica

Alavanca das mudanças

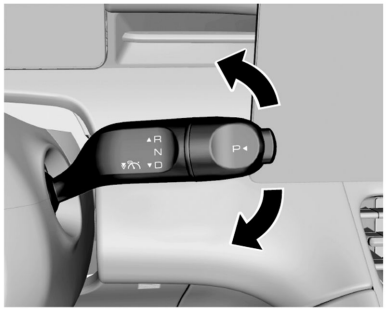

Mude a alavanca de acordo com as respectivas marcas.

Você só pode conduzir com a marcha engatada no status READY (PRONTO) . Ao engatar a marcha "D" ou "R", é necessário pressionar primeiro o pedal do freio, do contrário, não será possível engatar a marcha de condução. Pise no pedal do freio, selecione o modo de condução (D) de movimento de avanço ou o modo de ré(R) de movimento de ré.

Mova a alavanca de mudança eletrônica para cima para mudar para o modo de marcha à ré (R) . Mova a alavanca de mudança eletrônica para baixo para mudar para o modo de condução (D).

- P: estacionamento
- R: Marcha à ré
- N: neutro
- D: condução

A marcha atual (P, R, N, D) é exibida no painel de instrumentos.

Cuidado

Certifique-se de confirmar que a marcha necessária foi engatada, de acordo com o display de marchas no painel de instrumentos após o engate da marcha, do contrário, será perigoso.

Estacionamento

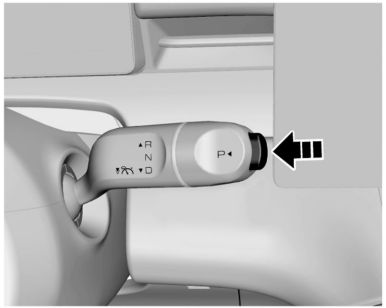

Estacione o veículo em um local estável e confiável. Pressione o botão de mudança de marcha para mudar para P e o veículo será estacionado automaticamente, ou puxe a alavanca de marcha para a posição N e depois toque em [EPB] no Sistema de conforto e conveniência para estacionar.

Função de engate da marcha P automático

Nos casos seguintes, o veículo mudará automaticamente para a posição P:

1. Quando o veículo estiver parado, a alavanca de marcha não estiver na posição P e o fornecimento de energia estiver desligado, a transmissão mudará automaticamente para a marcha P.
2. Quando o veículo estiver parado, o plug de carregamento de alta tensão desconectado, a porta do motorista aberta e o cinto de segurança do motorista desafivelado, mas a alavanca de marcha estiver na posição R ou D, o veículo mudará automaticamente para a posição P por questões de segurança.
3. Quando o veículo estiver parado, o fornecimento de energia do veículo conectado, a alavanca de marcha na posição R, D ou N e o plugue de carregamento conectado, o veículo mudará automaticamente para a posição P.

⚠ Perigo

Não mude da marcha D para a R durante a condução, do contrário, a transmissão pode ficar gravemente danificada ou poderá ocorrer um acidente. Somente quando o veículo parar completamente a marcha à ré (R) poderá ser engatada.

Nota
Ao mudar da marcha D para a R , é necessário pressionar o pedal do freio. Ao mudar da marcha R para a D, não é necessário pressionar o pedal do freio.Certifique-se de que a velocidade do veículo seja inferior a 6 km/h quando as mudar de marcha, do contrário, a marcha não poderá ser engatada.

Sistemas de tração

Tipo de tração

Interruptor do modo de condução

O veículo é compatível com quatro modos de condução: modo economia +, modo economia, modo normal e modo esportivo. Com base em suas necessidades de condução, é possível selecionar o modo de condução usando os seguintes métodos:

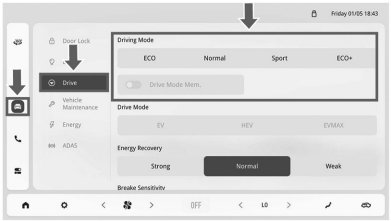

1. Conforme mostrado na figura acima, clique no ícone [Definições do veículo] na barra de navegação à esquerda do sistema de conforto e conveniência ou na interface completa de aplicativos para mudar o modo de condução em [Condução-Modo de condução].

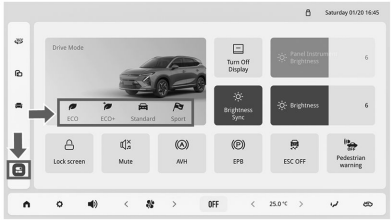

2. Como mostrado na figura acima, toque no ícone [Central de controle] na barra de navegação esquerda do Sistema de conforto e conveniência para mudar para [Modo de condução].

O modo economia+ é um modo de condução de economia de energia adequado para uso em condições de estradas urbanas congestionadas. No modo economia+, a resposta de aceleração do veículo é mais suave, visando reduzir o consumo de energia. Além disso, o sistema de recuperação de energia nesse modo aprimorará a intensidade de frenagem regenerativa, ajudando o veículo a usar melhor a energia de frenagem.

Freios

O sistema de freio é projetado para o desempenho de frenagem sob as condições de condução em uma ampla faixa. Frear é reduzir a velocidade do veículo por meio do atrito do freio e do atrito entre os pneus e o solo. É normal que pequenos ruídos de atrito de freio e ruídos de atrito entre pneus e solo sejam emitidos sem necessidade de tratamento especial. Também é normal que, ocasionalmente, sejam emitidos ruídos agudos na frenagem. Ruídos podem ser produzidos por motivos como: outros materiais podem ter aderido às superfícies de atrito durante a operação do veículo, o veículo ter ficado fora de operação por um longo período ou as superfícies de atrito terem enferrujado após uma chuva. Desde que os ruídos sejam produzidos em uma frequência menor, não será necessário um tratamento especial.

Para evitar que o curso do pedal seja influenciado, não coloque um tapete grosso na área do pedal do freio.

Se você acreditar que o pedal do freio não retorna ou o curso do pedal do freio fica mais longo, recomendamos enfaticamente providenciar a inspeção do veículo na concessionária. Isso pode indicar um sistema de freio com defeito.

Cuidado

Ao conduzir seu veículo em uma área de altitude elevada, frear continuamente pode fazer com que a força do pedal do freio aumente.

Cuidado

Para operar o disco e as lonas de freio e confirmar seu desempenho e vida útil de serviço, após comprar um veículo e instalar novas lonas de freio, é melhor evitar frenagens de emergência ou frear por muito tempo em uma quilometragem inferior a 200 km.

⚠ Atenção

Verifique se a lâmpada do freio está normal antes de conduzir. Mantenha o veículo em baixa velocidade após dar partida e verifique o desempenho da frenagem, principalmente depois que o veículo for lavado. O freio molhado pode causar um acidente. O freio molhado não funciona bem e pode fazer com que o veículo perca o controle devido ao desvio lateral. Portanto, depois de conduzir na água ou se o veículo tiver sido limpo, mantenha-o funcionando em velocidade baixa e pressione o pedal do freio de maneira intermitente e suave, para que os freios sequem.

Se o freio não for capaz de frear temporariamente devido a superaquecimento: Pare em uma área segura e aguarde que o freio esfrie. Se o freio não for capaz de frear temporariamente devido a componentes úmidos, o desempenho normal poderá ser recuperado com a ajuda dos procedimentos a seguir:

1. Verifique se há veículos atrás do seu veículo.
2. Mantenha uma velocidade de condução segura para garantir espaço suficiente atrás e nos dois lados do seu veículo.
3. Pise cuidadosamente no pedal do freio até recuperar o desempenho normal.

Sistema de distribuição elétrica da força de frenagem (EBD)

O sistema EBD usa o computador de alta velocidade para induzir e calcular, respectivamente, diferentes tipos de solo aos quais os quatro pneus são fixados e, assim, calcular diferentes valores de atrito no momento em que o veículo freia. Portanto, os quatro pneus são capazes de frear de formas e força diferentes com base em diferentes condições e podem ser ajustadas rapidamente durante o movimento, de modo a garantir que o veículo fique estável e seguro.

Sistema Antitravamento do Freio (ABS)

O Sistema Antitravamento do Freio (ABS) é um sistema de freio eletrônico avançado que ajuda a impedir derrapagens e perda de controle do veículo. Este sistema permite que você desvie de pequenos obstáculos ao frear bruscamente, proporcionando máxima potência de frenagem e reduzindo o deslizamento das rodas em superfícies escorregadias.

Quando o veículo é ligado, a lâmpada de advertência do sistema antitravamento do freio (ABS) se acenderá brevemente. Se a luz de advertência do Sistema Antitravamento do Freio (ABS) não apagar nem acender durante a condução, indica que o sistema está com defeito.

Entre em contato imediatamente com à concessionária. Consulte "Comandos e controles do ABS - luz de advertência do ABS". O Sistema Antitravamento do Freio (ABS) monitorará a velocidade de cada roda durante a frenagem. Se uma roda tender a ficar travada, o sistema controlará os freios de duas rodas dianteiras e duas rodas traseiras, respectivamente.

Quando o Sistema Antitravamento do Freio (ABS) funciona, o pedal do freio muitas vezes vibra ligeiramente com ruído.

⚠ Atenção

Se o Sistema Antitravamento do Freio (ABS) estiver com defeito, poderá não funcionar, as rodas poderão travar durante uma parada de emergência e o veículo poderá não girar o volante ou girar o volante repentinamente.

Cuidado

O Sistema Antitravamento do Freio (ABS) não altera o tempo necessário para o acionamento do freio, nem encurta a distância de frenagem. Deve-se garantir uma distância de frenagem suficiente mesmo que o veículo esteja equipado com Sistema Antitravamento do Freio (ABS).

Freio de estacionamento

Freio de estacionamento eletrônico (EPB)

Interruptor do EPB do botão da marcha P

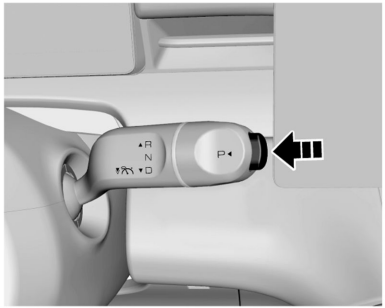

Interruptor do EPB

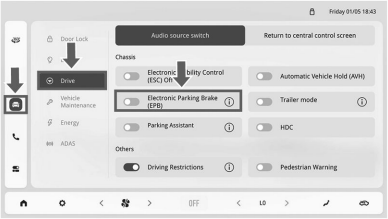

1. Conforme mostrado na figura acima, clique no ícone [Definições do veículo] na barra de navegação à esquerda do sistema de conforto e conveniência ou na interface completa de aplicativos e configure-o em [Condução-Chassis-Sistema EPB].

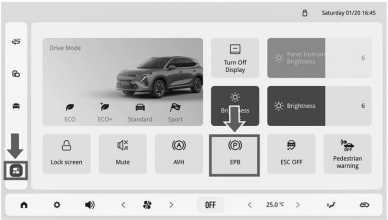

2. Como mostrado na figura acima, toque no ícone [Central de controle] na barra de navegação esquerda do sistema de conforto e conveniência e configure-o em [Estacionamento eletrônico].

Estacionamento/liberação manual

- Estacionamento manual

  Quando o veículo estiver parado, pressione o botão da marcha P ou o interruptor do EPB no sistema de conforto e conveniência e a pinça do EPB travará para estacionar.

- Liberação manual do freio de estacionamento

  1. Quando não estiver na marcha P, pise no pedal do freio e pressione o interruptor do EPB no sistema de conforto e conveniência do veículo (IVI) para liberar o estacionamento.

  2. Prenda o cinto de segurança, mude da marcha P ou N para D ou R e libere o freio de estacionamento (não liberado quando o veículo estiver em movimento em uma grande inclinação).

  3. Quando a alavanca de câmbio não estiver na posição P, pressione o pedal do freio e mantenha pressionado o botão EPB na posição P até que o indicador EPB no painel de instrumentos pisque. Solte o botão para liberar o freio de estacionamento.

Estacionamento/liberação automática

- Retenção automática

  Quando o veículo parar, desligue-o ou abra a porta do motorista com a marcha em D ou R, e a pinça do EPB travará automaticamente para estacionar.

- Liberação automática do freio de estacionamento

  Ao se preparar para dar partida, aperte o cinto de segurança do motorista, e o veículo entrará no estado READY (PRONTO). Pressione o pedal do acelerador quando a marcha estiver na posição D ou R, e o freio de estacionamento será liberado automaticamente.

Frenagem dinâmica

Quando o veículo está em movimento, em caso de emergência, é possível acionar a frenagem dinâmica pressionando e segure o botão P para desacelerar o veículo. Solte o botão da marcha P para parar a frenagem.

Retravamento de deslizamento

Se o freio de estacionamento estiver no estado travado e for detectado que o veículo está se movimentando, o EPB será imediatamente travado para evitar que o veículo deslize.

Freio de estacionamento elétrico

Sistema de distribuição elétrica da força de frenagem (EBD)

O sistema EBD usa o computador de alta velocidade para induzir e calcular, respectivamente, diferentes tipos de solo aos quais os quatro pneus são fixados e,

assim, calcular diferentes valores de atrito no momento em que o veículo freia. Portanto, os quatro pneus são capazes de frear de formas e força diferentes com base em diferentes condições e podem ser ajustadas rapidamente durante o movimento, de modo a garantir que o veículo fique estável e seguro.

Sistema de Controle eletrônico de estabilidade (ESC)

O sistema de Controle eletrônico de estabilidade é um novo tipo de sistema de segurança ativo, que representa o desenvolvimento adicional das funções do Sistema Antitravamento do Freio (ABS) e do sistema de controle de tração (TCS). Além disso, o sensor de taxa de guinada, o sensor de aceleração lateral e o sensor de ângulo de giro do volante são adicionados. A força motriz e a força de frenagem das rodas dianteiras e traseiras, esquerdas e direitas, são controladas pela ECU, o que garante a estabilidade lateral do veículo. Quando o motorista opera o veículo além dos valores-limite, no caso de curvas em alta velocidade, o sistema ESC intervém automaticamente para garantir que o veículo volte a ser controlável e garantir a segurança. Os indicadores relevantes para o sistema ESC incluem MIL do Sistema Antitravamento do Freio (ABS), MIL do EBD, MIL do ESC e indicador ESC DESLIGADO.

1. Os indicadores acima deverão ser desligados depois que a energia do veículo estiver em condições normais. Se o sistema ESC estiver com defeito (por exemplo, faltando instalação, conectores soltos, comunicação anormal da CAN), somente o indicador ESC DESLIGADO estará desligado e os 3 demais indicadores permanecerão ligados.
2. Durante a condução: ① Se a função ESC for acionada, a lâmpada do ESC piscará para informar o usuário que o sistema ESC está funcionando. ② Se o ESC funcionar de forma anormal, mas o Sistema Antitravamento do Freio (ABS) +EBD funcionar normalmente, a lâmpada do ESC ficará constantemente acesa, indicando uma falha do ESC. ③ Se o ESC e o ABS funcionarem de forma anormal e a função EBD estiver normal, a lâmpada do ESC e a lâmpada do Sistema Antitravamento do Freio (ABS) estarão normalmente acesas. ④ Se o ESC, o ABS e o EBD funcionarem de forma anormal, a lâmpada do ESC, a lâmpada do ABS e a lâmpada do EBD estarão normalmente acesas.
3. A lâmpada ESC DESLIGADO é usada para indicar que a função ESC está desativada (a lâmpada ficará normalmente acesa enquanto a função ESC estiver desativada, a lâmpada apagará se a função for ativada). Se o usuário pressionar o interruptor ESC DESLIGADO, algumas funções do ESC serão desativadas, e a lâmpada ESC DESLIGADO acenderá. Se, no desligamento, o ESC estiver funcionando, ele não executará a operação de desligamento imediatamente, mas após a conclusão da tarefa atual. Se o usuário abrir o interruptor ESC novamente, todas as funções serão restauradas.
4. O sistema ESC será ativado automaticamente após a cada inicialização.

Nota
O sistema ESC pode não ser capaz de ajudar você a escapar de situações de perda de controle no estado final. Portanto, tome cuidado durante a condução diária. É melhor desativar o sistema ESC ao atravessar um terreno com pavimento arenoso ou rochoso. Em pistas com gelo, neve e escorregadias, o sistema ESC não deve ser desligado quando estiver funcionando.

Interruptor ESC DESLIGADO

A função ESC pode ser ativada ou desativada por meio dos dois seguintes métodos:

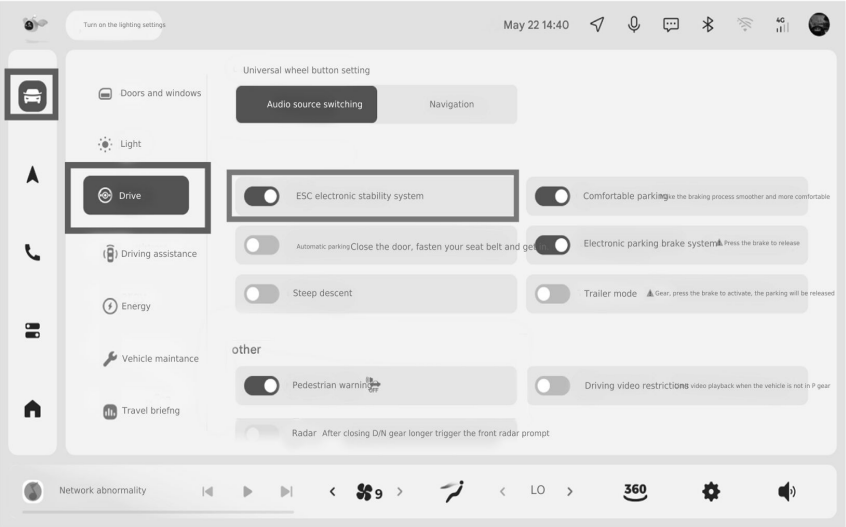

1. Como mostrado na figura acima, clique na barra de navegação esquerda do sistema de conforto e conveniência ou no ícone [Definições do veículo] na interface completa do aplicativo para ativar ou desativar o ESC [Condução-Chassi-ESC].

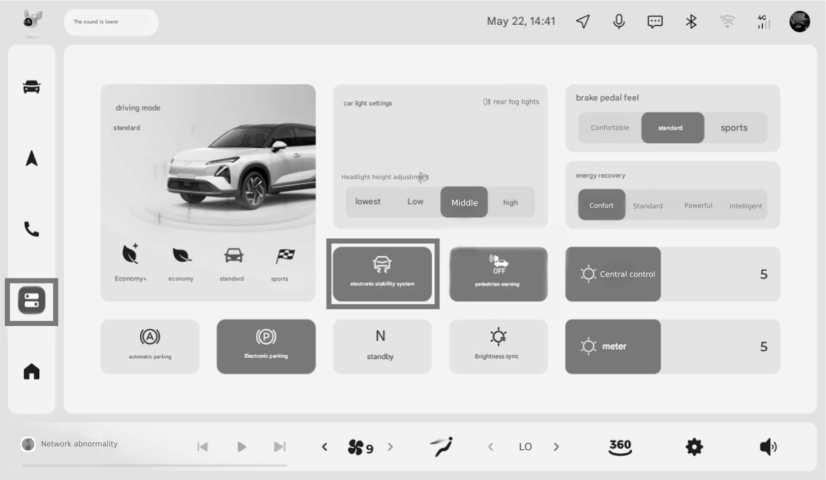

2. Como mostrado na figura acima, clique no ícone [Central de controle] na barra de navegação esquerda do sistema de conforto e conveniência para abrir ou fechar o "Electronic Stability System"[Sistema eletrônico de estabilidade]. Quando o interruptor ESC for desligado, a luz ESC DESLIGADO do painel de instrumentos acenderá. Normalmente, não é recomendável desativar o sistema ESC. O sistema só deve ser desativado temporariamente quando o veículo sair de um atoleiro, subir em um campo
de neve etc.

Sistema auxiliar de partida em aclive (HSA)

O sistema de controle eletrônico de estabilidade (ESC) possui a função HSA. Essa função pode ajudar o veículo a dar partida facilmente em inclinações sem usar o freio de estacionamento.

Independentemente de o motorista estar conduzindo ou dando marcha à ré em um aclive, o assistente de partida é fornecido por meio dessa função. Assim, engate uma marcha antes de dar partida.

Quando o controle de retenção da partida em aclive funciona, depois que o pedal do freio é liberado, o veículo ainda mantém a força de frenagem por 1-2 segundos. Nesse caso, o veículo não desliza para trás.

Nesses 2 segundos, se a força motriz aplicada pelo motorista for maior do que a resistência à qual o veículo está sujeito ao subir um aclive, o sistema reduzirá gradualmente a força de frenagem e o veículo voltará a funcionar suavemente. Se o veículo não começar a se mover em 2s, ou se a força motriz aplicada pelo motorista for insuficiente, a pressão do sistema de freio será liberada automaticamente e o veículo poderá começar a derrapar em uma inclinação. Nesse momento, será possível pisar no pedal do freio primeiro até parar o veículo de maneira estável, e o sistema ainda auxiliará na próxima partida (quando as condições forem atendidas).

Condições para que o sistema HSA funcione:

1. Não haver falha no sistema e o motor estar funcionando;
2. O veículo estar parado e o motorista pisar no pedal do freio;
3. O sistema detectar que a inclinação foi atingida. (Em teoria, quando a inclinação é > 4%, o veículo inclina durante a frenagem, e o ângulo de inclinação compensa a inclinação.) Como resultado, o sistema pode não conseguir ligar em uma rampa cuja inclinação seja > 4%.)
4. Engate uma marcha primeiramente.

⚠ Atenção

A função HSA pode não impedir que o veículo deslize em uma inclinação muito escorregadia ou íngreme. A função HSA é só uma assistência de condução e não pode substituir o freio de estacionamento. Sempre acione o freio de estacionamento ao sair do veículo. Se não houver força motriz suficiente após o pedal do freio ser liberado, o veículo deslizará para trás. Nesse caso, puxe imediatamente o freio de estacionamento e pise no pedal do freio. Se o motor desligar durante o processo, puxe imediatamente o freio de estacionamento e pise no pedal do freio.

Retenção automática de veículo (AVH)

Quando esse recurso é ativado, quando o motorista pressiona o pedal do freio e depois solta, a pressão hidráulica no sistema de freio é mantida para manter o veículo parado, removendo a necessidade do freio de estacionamento eletrônico. Quando o motorista pressiona o pedal do acelerador e precisa iniciar o movimento, a pressão hidráulica é automaticamente liberada para desengatar os freios.

Interruptor de Retenção automática do veículo (AVH)

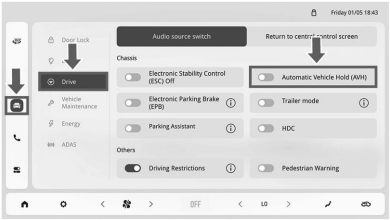

1. Conforme mostrado na figura acima, clique no ícone [Definições do veículo] na barra de navegação à esquerda do sistema de conforto

e conveniência ou na interface completa de aplicativos para configurar em [Condução-Chassi-Estacionamento automático-AVH].

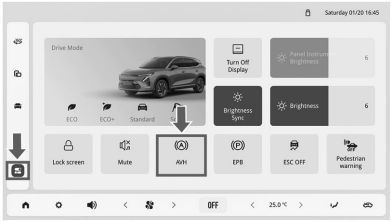

2. Como mostrado na figura acima, toque no ícone [Central de controle] na barra de navegação esquerda no sistema de conforto e conveniência para configurar em [Imobilização automática].

Condições para a ativação manual da função AVH

1. Condições para ativar a função:

- O veículo entra no estado READY (PRONTO).
- A porta do motorista está fechada.
- O cinto de segurança do motorista está afivelado.

Quando as condições acima forem atendidas ao mesmo tempo, pressione o interruptor da AVH para iniciar o estacionamento automático.

2. Uma vez aberto, o sistema se lembrará automaticamente, e em ciclos de inicialização subsequentes, se as condições acima forem atendidas, a função será ativada automaticamente. Pressione o interruptor novamente para desligar a função.

Condições para a ativação automática da função AVH

1. Condições para ativar a função:

- O veículo entra no estado READY (PRONTO).
- A porta do motorista está fechada.
- O cinto de segurança do motorista está afivelado.
- O veículo para em uma subida com a alavanca de marcha na posição D ou R.

Quando as condições acima forem atendidas ao mesmo tempo, a função AVH será ativada automaticamente, de forma a evitar capotagens e outras situações.

2. Se não for necessário ativar automaticamente a AVH, ela poderá ser desativada pressionando o respectivo interruptor após a função ser ativada automaticamente. Nesse ciclo de inicialização, a AVH não ativará automaticamente.

Sistemas de controle de tração

Controle eletrônico de estabilidade (ESC)

Sistema de Controle eletrônico de estabilidade (ESC)

O sistema de Controle eletrônico de estabilidade é um tipo novo sistema de segurança ativo, que representa o desenvolvimento adicional das funções do Sistema Antitravamento do Freio (ABS) e do sistema de controle de tração (TCS). Além disso, o sensor de taxa de guinada, o sensor de aceleração lateral e o sensor de ângulo de giro do volante são adicionados. A força motriz e a força de frenagem das rodas dianteiras e traseiras, esquerdas e direitas, são controladas pela ECU, o que garante a estabilidade lateral do veículo. Quando o motorista opera o veículo além dos valores-limite, no caso de curvas em alta velocidade, o sistema ESC intervém automaticamente para garantir que o veículo volte a ser controlável

e garantir a segurança. Os indicadores relevantes para o sistema ESC incluem MIL do Sistema Antitravamento do Freio (ABS), MIL do EBD, MIL do ESC e indicador ESC DESLIGADO.

1. Os indicadores acima deverão ser desligados depois que a energia do veículo estiver em condições normais. Se o sistema ESC estiver com defeito (por exemplo, faltando instalação, conectores soltos, comunicação anormal da CAN), somente o indicador ESC DESLIGADO estará desligado e os 3 demais indicadores permanecerão ligados.
2. Durante a condução: ① Se a função ESC for acionada, a lâmpada do ESC piscará para informar o usuário que o sistema ESC está funcionando. ② Se o ESC funcionar de forma anormal, mas o Sistema Antitravamento do Freio (ABS) +EBD funcionar normalmente, a lâmpada do ESC ficará constantemente acesa, indicando uma falha do ESC. ③ Se o ESC e o ABS funcionarem de forma anormal e a função EBD estiver normal, a lâmpada do ESC e a lâmpada do Sistema Antitravamento do Freio (ABS) estarão normalmente acesas. ④ Se o ESC, o ABS e o EBD funcionarem de forma anormal, a lâmpada do ESC, a lâmpada do ABS e a lâmpada do EBD estarão normalmente acesas.
3. A lâmpada ESC DESLIGADO é usada para indicar que a função ESC está desativada (a lâmpada ficará normalmente acesa enquanto a função ESC estiver desativada, a lâmpada apagará se a função for ativada). Se o usuário pressionar o interruptor ESC DESLIGADO, algumas funções do ESC serão desativadas, e a lâmpada ESC DESLIGADO acenderá. Se, no desligamento, o ESC estiver funcionando, ele não executará a operação de desligamento imediatamente, mas após a conclusão da tarefa atual. Se o usuário abrir o interruptor ESC novamente, todas as funções serão restauradas.
4. O sistema ESC será ativado automaticamente após a cada inicialização.

Nota

O sistema ESC pode não ser capaz de ajudar você a escapar de situações de perda de controle no estado final. Portanto, tome cuidado durante a condução diária. É melhor desativar o sistema ESC ao atravessar um terreno com pavimento arenoso ou rochoso.

Em pistas com gelo, neve e escorregadias, o sistema ESC não deve ser desligado quando estiver funcionando.

Interruptor ESC DESLIGADO

A função ESC pode ser ativada ou desativada por meio dos dois seguintes métodos:

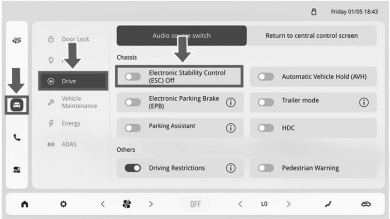

1. Como mostrado na figura acima, cliques na barra de navegação esquerda do sistema de conforto e conveniência ou no ícone [Definições do veículo] na interface completa do aplicativo para ativar ou desativar o ESC [Condução-Chassi-ESC].

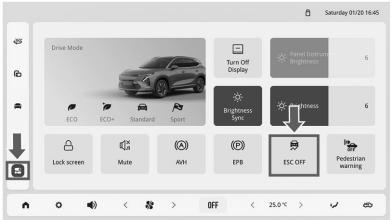

2. Como mostrado na figura acima, clique no ícone [Central de controle] na barra de navegação esquerda do sistema de conforto e conveniência para abrir ou fechar o [Sistema eletrônico de estabilidade]. Quando o interruptor ESC for desligado, a luz ESC DESLIGADO do painel de instrumentos acenderá. Normalmente, não é recomendável desativar o sistema ESC. O sistema só deve ser desativado temporariamente quando o veículo sair de um atoleiro, subir em um campo de neve etc.

Sinal de parada de emergência (ESS)

O sistema de controle eletrônico de estabilidade (ESC) ligará automaticamente o sinal de parada de emergência, e esse pisca-alerta piscará duas vezes rapidamente para lembrar os veículos de trás.

1. Quando a velocidade do veículo for superior a 65 km/h e a frenagem de emergência do veículo atingir uma certa desaceleração, o pisca-alerta piscará duas vezes rapidamente.

2. Quando a velocidade do veículo for superior a 50 km/h, o veículo freará com urgência e acionará o Sistema Antitravamento do Freio (ABS); o pisca-alerta piscará duas vezes rapidamente. Se o veículo for parado pela frenagem de emergência, o pisca-alerta piscará duas vezes rapidamente e piscará duas vezes normalmente. Quando o veículo arranca a uma velocidade superior a 10 km/h, o pisca-alerta apaga automaticamente.

Controle de descida de declive (HDC)

O controle automático de descida (HDC) é usado para ajudar o veículo a descer uma ladeira íngreme de forma suave. Depois que essa função for ativada, o ESC controlará ativamente a pressão do freio nas quatro rodas depois que o veículo subir um aclive íngreme para estabilizar a velocidade do veículo. Depois que a função HDC for ativada, não será necessário pressionar o pedal do freio para controlar a velocidade do veículo.

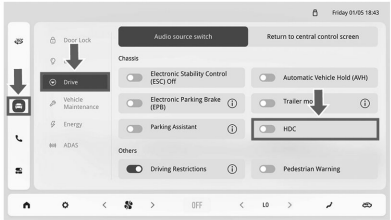

1. Conforme mostrado na figura acima, clique no ícone [Definições do veículo] na barra de navegação à esquerda do sistema de conforto e conveniência ou na interface completa de aplicativos para configurar em [Condução-Chassi-HDC].

HDC ativado

Depois de ligar o HDC na interface IVI, solte o pedal do freio e o pedal do acelerador ao descer um declive acentuado a uma velocidade de 10 km/h~35 km/h. A função será ativada automaticamente para controlar a velocidade do veículo.

HDC desativado

Pressione o pedal do freio para desativar a função HDC, que pode ser desativada em [Definições do veículo-Condução-Chassi-Controle de descida de declive] no sistema de conforto e conveniência.

Controle de velocidade de cruzeiro

Sistema de Controle de velocidade de cruzeiro (se equipado)

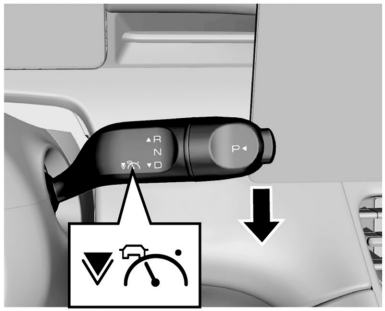

Como mostrado na figura acima, o controle de velocidade de cruzeiro é ligado.

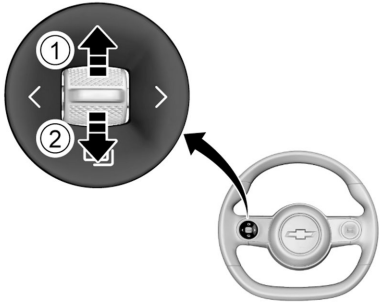

Conforme mostrado na figura acima, são os botões de ativação do controle de velocidade de cruzeiro e ajuste da velocidade de cruzeiro.

Quando o controle de velocidade de cruzeiro é ativado, o veículo pode circular na velocidade esperada pelo motorista.

A. Controle de velocidade de cruzeiro LIGADO (para ser ativado): puxe a alavanca de mudança para baixo 2 vezes na posição D.

B. Ativação de velocidade de cruzeiro: Com a velocidade de cruzeiro ativada, gire o botão de rolagem (① ou ②) para cima ou para baixo.

C. Faixa de controle de velocidade de cruzeiro: Quando a velocidade do veículo for superior a 40 km/h, ± 2 km/h, será possível entrar na velocidade de cruzeiro a uma velocidade constante, e a velocidade de cruzeiro máxima de será de 150 km/h.

D. Quando a função de controle de velocidade de cruzeiro estiver ativada, ajuste a velocidade de cruzeiro com o botão da roda de rolagem no lado esquerdo do volante.

1. Rolar para cima: aumenta a velocidade de cruzeiro.
2. Rolar para baixo: diminui a velocidade de cruzeiro desejada.

Cuidado

Em princípio, o sistema de controle de velocidade de cruzeiro deve ser usado em vias expressas ou rodovias totalmente fechadas. Não é permitido usar o sistema de controle de velocidade de cruzeiro em tempo chuvoso, com gelo ou neve, nem em estradas em encostas ou estradas muito sinuosas. O controle

(Continua)

Cuidado (Continua)

de velocidade de cruzeiro também não é adequado em pavimentos irregulares e em situações com muitos veículos circulando na mesma rodovia.

I: Iniciar o controle de velocidade de cruzeiro

Quando o veículo estiver no estado READY (Pronto), puxe a alavanca de mudança para baixo 2 vezes com a alavanca de marcha na posição D, e o indicador de velocidade de cruzeiro no painel de instrumentos piscará, indicando que o sistema de velocidade de cruzeiro entrou no modo de espera. Então, puxe o rolete esquerdo ① ou ② do volante para ativar o controle de velocidade de cruzeiro, e o indicador de velocidade de cruzeiro no painel de instrumentos permanecerá aceso e exibirá a velocidade de cruzeiro atual.

Por exemplo: Quando o motorista pretender estabilizar a velocidade do veículo em 100 km/h, deverá primeiro aumentar a velocidade para o valor de velocidade de cruzeiro permitido, puxar a alavanca de marcha para baixo duas vezes e, em seguida, puxar ① ou ②. Nesse momento, deverá soltar o pedal do acelerador. O veículo irá acelerar ou reduzir a velocidade para 100 km/h e ficará funcionando nessa velocidade.

Após configurar a velocidade de cruzeiro, o motorista ainda poderá usar o pedal do acelerador para acelerar o veículo da forma habitual. Dentro de um determinado período e quando a velocidade do veículo não exceder o valor alvo do controle de velocidade de cruzeiro em 20 km/h, o sistema restaurará a velocidade do veículo para a velocidade de cruzeiro definida originalmente depois que o motorista soltar o pedal do acelerador.

Nota
O controle de velocidade de cruzeiro só pode ser ativado quando o veículo estiver em marcha de avanço, o cinto de segurança do motorista afivelado, o pedal do freio sem estar pressionado e a velocidade do veículo dentro do valor nominal.

II: Cancelar o controle de velocidade de cruzeiro

Quando o controle de velocidade de cruzeiro precisar ser desativado no processo de controle de velocidade de cruzeiro, você pode pressionar o pedal do freio para sair do estado de velocidade de cruzeiro atual e entrar no estado de velocidade de cruzeiro pronto para ser ativado.

Nesse momento, o indicador de velocidade de cruzeiro piscará no painel de instrumentos. Quando for necessário desligar o sistema de controle de velocidade de cruzeiro completamente, puxe a alavanca de marcha para cima e faça o veículo sair do estado READY (Pronto) ou desligue o veículo para desligar o sistema de controle de velocidade de cruzeiro. Nesse momento, o indicador de ajuste do controle de velocidade de cruzeiro no painel de instrumentos apagará.

III: Retomar o controle de velocidade de cruzeiro

Quando o veículo sai do status de ativação de velocidade de cruzeiro para o status de espera, se você desejar executar o controle de velocidade de cruzeiro na última velocidade de cruzeiro novamente, basta pressionar ① para restaurar a última velocidade armazenada do controle de velocidade de cruzeiro.

Por exemplo: Por exemplo, antes de frear, o veículo atinge uma velocidade de cruzeiro de 60 km/h e, após frear, a velocidade muda para 50 km/h. Nesse momento, o indicador

de cruzeiro pisca no painel. Ao ativar ①, o indicador de velocidade de cruzeiro permanecerá aceso e o veículo acelerará automaticamente de volta para 60 km/h, entrando no modo de controle de velocidade de cruzeiro.

IV: Aumentar a velocidade do controle de velocidade de cruzeiro

A velocidade de cruzeiro configurada pode ser aumentada, bastando, simplesmente, ativar ① em vez de pressionar o pedal do acelerador. Cada vez que o botão for pressionado, a velocidade do veículo aumentará em 5 km/h. Mantenha pressionado ① para aumentar continuamente a velocidade do veículo em 1 km/h. Ao soltar o botão, a velocidade de condução atual será armazenada na memória e o veículo circulará nessa velocidade.

V: Reduzir a velocidade do controle de velocidade de cruzeiro

Ative o botão ② para diminuir a velocidade de cruzeiro. A velocidade do veículo reduzirá em 5 km/h cada vez que você pressionar o botão ②. Se você mantiver pressionado o botão ②, a velocidade do veículo diminuirá continuamente em 1km/h.

Ao soltar o botão, a velocidade de circulação será salva na memória e o veículo circulará nessa velocidade.

Nota

A velocidade de cruzeiro pode ser aumentada ou diminuída somente quando estiver dentro da faixa do controle de velocidade de cruzeiro.

Sistemas de auxílio ao motorista

Sistema de assistência de condução inteligente (se equipado)

O Sistema avançado de auxílio ao motorista (ADAS) é composto por três partes: sensores de detecção, controladores de decisão e atuadores. De acordo com a configuração do veículo, ele inclui funções de assistência de condução correspondentes, permitindo ao motorista detectar perigos potenciais o mais rápido possível e aprimorar a segurança ativa. As funções específicas são detalhadas na tabela abaixo.

Sistemas de auxílio ao motorista

S/N	Categoria de função	Funções específicas	Breve descrição de funções	Velocidade de funcionamento do veículo
1	Condução inteligente	ACC: Controle de velocidade de cruzeiro adaptável* [1]	Ajustar a velocidade do veículo automaticamente e manter uma "distância" do veículo da frente.	20-150 km/h
2		IDA: Assistente de condução inteligente*	Ajustar a velocidade do veículo automaticamente e manter uma "distância" do veículo da frente. Manter o veículo trafegando no meio da faixa de rodagem.	
3		CCC: Controle de velocidade de cruzeiro em curvas*	Durante o controle de velocidade de cruzeiro adaptável, permitir que o veículo desacelere ao entrar na seção de curva com base no raio da curva à frente e a velocidade atual automaticamente.	

4	Segurança inteligente	LDW: Alerta de mudança de faixa*	Lembrar o motorista do desvio, desde que o veículo saia da faixa "inconscientemente".	60-150 km/h
5		LDP: Prevenção de mudança de faixa*	Fornecer assistência de direção ao motorista para impedir que o veículo desvie da faixa de rodagem.	
6		ELK: Permanência na faixa de emergência*	Fornecer assistência de direção ao motorista quando saindo da faixa para evitar colisões com veículos que trafegam em sentido contrário ou quando houver mudança de pavimento.	
7		FCW: Advertência de colisão dianteira*	Detectar qualquer colisão dianteira potencial e lembrar o motorista de frear por meio de imagens palavras e som.	30-150 km/h
8		AEB: Frenagem de emergência automática*	Acionar a frenagem limitada automaticamente, de forma a reduzir a velocidade do veículo se o motorista não responder diante da iminência de uma colisão.	10-130 km/h
9		AFL: Iluminação dianteira adaptativa	O veículo pode alternar automaticamente entre os faróis alto/ baixo com base nas condições de trânsito e ambientais.	30-150 km/h
[1] ACC: Quando o IDA estiver ativado, o ACC será limitado a 130 km/h. Com o IDA desativado, o ACC poderá atuar até 150 km/h.				

Descrição:

1. Este manual adota uma configuração de modelo do veículo como o exemplo da introdução. As imagens no manual são apenas para referência. O veículo real prevalecerá caso as fotos sejam inconsistentes com o veículo real.
2. Este manual descreve os recursos do sistema de assistência de condução inteligente. Consulte a configuração real do veículo para obter detalhes específicos da função.
3. A tabela acima mostra a velocidade de funcionamento do veículo suportada pelo sistema avançado de assistência de condução inteligente desse veículo. Consulte o veículo real para obter o desempenho específico.

⚠ Atenção

O sistema de assistência de condução inteligente é apenas uma função de assistência de condução que não é capaz de substituir o controle do motorista do veículo. Como a primeira pessoa responsável pela condução, o motorista deve ser cuidadoso e evitar confiar demais no sistema. Durante o uso,o motorista deve segurar o volante com firmeza, monitorar o veículo e as condições da estrada e assumir o controle do veículo em caso de emergência; do contrário, podem ser causados ferimentos graves ou morte.

(Continua)

Atenção (Continua)

1. ACC:
   - O ACC é apenas uma função de assistência de condução que não é capaz de substituir o controle do motorista do veículo. Você deverá ter cuidado durante a ativação dessa função. Não confie totalmente no sistema para reduzir a velocidade do veículo. Observe as condições da estrada à frente e esteja preparado para adotar medidas corretivas a qualquer momento; do contrário, podem ser causados ferimentos graves ou morte.

     Nota: Quando o IDA estiver ativado, o ACC será limitado a 130 km/h. Com o IDA desativado, o ACC poderá atuar até 150 km/h.

Atenção (Continua)

2. IDA:
   - O IDA é apenas uma função de assistência de condução que não é capaz de substituir o controle do motorista do veículo. Você deverá ter cuidado durante a ativação dessa função. Não confie totalmente no sistema nem nessa função para reduzir a velocidade do veículo a fim de evitar uma colisão. Observe as condições da estrada à frente e esteja preparado para adotar medidas corretivas a qualquer momento; do contrário, podem ser causados ferimentos graves ou morte.
   - Assuma o volante imediatamente se precisar fazer uma curva, retorno em U ou passar por estradas sinuosas e com curvas acentuadas. Não use essa função sob tais circunstâncias.

(Continua)

Atenção (Continua)

3. LDW:
   - O LDW é uma função de assistência de condução que não é capaz de lidar com todas condições de tráfego, clima e estrada. Ele pode falhar ou apresentar atraso devido a influências climáticas e ambientais. Preste sempre atenção às condições de trânsito e circunstâncias da estrada e não confie na função de alerta de mudança de faixa (LDW).

(Continua)

Atenção (Continua)

4. LDP:
   - A Prevenção de mudança de faixa é apenas para assistência, e o sistema não é capaz de identificar e responder eficazmente às faixas de rodagem em todas as circunstâncias; várias situações imprevistas afetarão a operação do sistema de prevenção de mudança de faixa, como cobertura de faixa de rodagem e quebra de faixa de rodagem. O motorista deve conduzir com cuidado e avaliar as condições da estrada de forma eficaz para garantir a segurança ao conduzir.

(Continua)

Atenção (Continua)

5. ELK:
   - O ELK é apenas uma função auxiliar que não é capaz de identificar margens de faixa nem responder a veículos em sentido oposto em todas as circunstâncias. Muitas situações imprevistas afetarão o trabalho do ELK, portanto, o motorista deve conduzir com cuidado e avaliar as condições da estrada de forma eficaz para garantir a segurança ao conduzir.
6. Sistema FCS:
   - O sistema FCS (incluindo advertência de colisão dianteira e frenagem de emergência automática) é apenas uma função de assistência de condução. Sempre preste atenção às condições de trânsito e ao ambiente da estrada, e desacelere a tempo quando houver risco de colisão. Não confie totalmente no julgamento do sistema FCS/ do contrário, poderá ocasionar frenagem prematura ou ferimentos maiores.

(Continua)

Atenção (Continua)

- Quando a advertência de colisão dianteira é acionada, o veículo apresenta uma advertência em forma de ícone, texto ou som. O motorista tem a responsabilidade de adotar medidas imediatas para impedir que o veículo corra maiores perigos. Não confie na intervenção da frenagem de emergência automática.
- O sistema FCS pode fornecer advertência ou frenagem antecipada quando não houver risco de colisão, como mau funcionamento da câmera e sensores ou limitação de funções devido a condições do ambiente externo (chuva intensa, neve intensa, cobertura de poeira etc.). Portanto, o motorista deve manter o foco na direção e prestar atenção às condições do trânsito em todos os momentos para poder prever e tomar medidas para evitar perigos.

(Continua)

Atenção (Continua)

7. AFL:
   - A AFL é apenas uma função auxiliar, que pode não ser adequada para todas as situações de condução. O motorista deve manter o controle do veículo e conduzir atentamente para garantir a segurança.

Sistemas avançados de auxílio ao motorista

Indicador FCS OFF (FCS DESLIGADO)

Quando esse indicador acende, significa que o "FCS" ou o "ESC" está desativado e a condução normal não será afetada. É possível ativar as funções por meio dos interruptores "FCS" e "ESC" pressionando na tela tátil do IVI.

Indicador de advertência de falha do FCS

Se esse indicador de advertência acender, indica que existe uma falha no FCS. No entanto, ela não afeta a condução manual normal. Dirija-se a um departamento de serviços autorizado para providenciar o reparo a tempo.

Indicador de advertência de falha da LDW, LDP e ELK

Se esse indicador de advertência acender, indica que existe uma falha no LDW,LDP ou ELK. No entanto, ela não afeta a condução manual normal. Dirija-se a um departamento de serviços autorizado para providenciar o reparo a tempo.

Indicador de advertência de falha do ACC

Se esse indicador de advertência acender, indica que existe uma falha no ACC. No entanto, ela não afeta a condução manual normal. Visite uma loja autorizada para o reparo.

Indicador de advertência de falha da AFL

Se esse indicador de advertência acender, indica que há uma falha na comutação inteligente de farol alto/baixo. Entretanto, ela não afeta a condução manual normal. Visite uma loja autorizada para o reparo.

Sensor de câmera

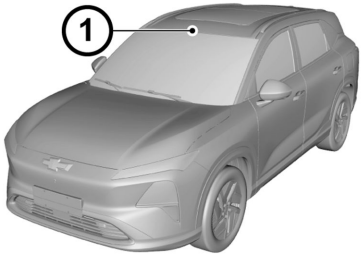

Este veículo é equipado com um sensor de câmera, e a figura acima ilustra seu local de instalação no veículo.

O sistema de assistência de condução obtém informações sobre as condições ambientais e da estrada por meio do sensor de câmera, e realiza funções correspondentes após análise e julgamento.

Portanto, o funcionamento normal do sensor é um pré-requisito para o funcionamento normal do sistema de assistência de condução. As seguintes precauções precisam de sua atenção e observações.

Precauções:

1. Mantenha o para-brisa limpo. O para-brisa deve ser limpo a tempo se for manchado com gotas de água, neve, sujeira etc.
2. Não cole adesivos (incluindo os transparentes) ou qualquer outro objeto na área da câmera.
3. Qualquer embaçamento, condensação ou congelamento na área da câmera do para-brisa será removido pela função de desembaçamento do para-brisa do ar-condicionado.
4. Não cubra a câmera com o filme do vidro no para-brisa.
5. Entre em contato com o centro de serviços local caso seja necessária uma substituição.
6. Não mude a posição de instalação ou a direção da câmera.
7. Não instale acessórios no capô do motor que possam obstruir o campo de visão da câmera.
8. Não modifique nem instale os faróis ou outras lâmpadas do veículo.
9. A câmera pode parar de funcionar em clima frio e severo. Conduza com cuidado nessas circunstâncias.

10. É estritamente proibido substituir, modificar ou instalar novas câmeras sem autorização. Apenas câmeras originais de fabrica ou as oficialmente aprovadas são permitidas para uso; do contrário, funções relevantes não funcionarão normalmente, e poderá ocorrer interferência do rádio.

11. Se houver uma colisão perto do ponto de instalação da câmera, causando falha da câmera ou degradação de desempenho da função de assistência de condução inteligente, entre em contato os departamentos de serviços autorizados pela GM.

⚠ Atenção

Quando o campo de visão da câmera é limitado devido às condições ambientais externas, sua capacidade de reconhecimento visual será reduzida. As condições a seguir podem fazer com que a câmera não consiga identificar alvos com precisão a tempo ou levar a uma falsa identificação:

(Continua)

Atenção (Continua)

1. Encontrar condições climáticas severas, como chuva forte, neve, neblina e poeira, ou condições de escuridão;
2. Encontrar condições de temperatura extremamente quente ou fria;
3. A câmera ser exposta a fontes de luz direta ou as condições de iluminação serem fracas;
4. Haver mudanças repentinas nas condições de iluminação
5. A superfície da câmera estar coberta por corpos estranhos ou o campo de visão da câmera estar bloqueado, como gelo e neve, poeira, água da chuva etc;
6. O para-brisa do veículo estar deformado ou danificado, ou a cor de sua superfície mudar;
7. O veículo funciona com solavancos ou treme muito;

ACC

O ACC é uma função de assistência de condução que oferece uma experiência de condução confortável em rodovias ou vias expressas urbanas. Quando o ACC for ativado, o veículo continuará avançando na velocidade de cruzeiro definida quando a frente do veículo estiver livre. Se houver algum veículo à frente (e se movendo mais lentamente do que esse veículo), o ACC permitirá que o veículo manterá uma distância segura dos veículos à frente automaticamente.

Nota

ACC é uma função de assistência de condução. Durante o uso, o motorista deve segurar o volante com firmeza, monitorar o veículo e as condições da estrada e assumir o controle do veículo em caso de emergência.

Função de partida

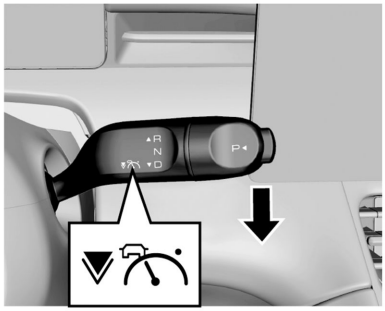

Quando o veículo estiver na posição D, mude continuamente a alavanca de marchas duas vezes para baixo para ativar a função ACC.

Função Ativada

Depois que o ACC é ativado, só a assistência de controle de velocidade é fornecida. O motorista deve assumir o controle do volante. Ao ativar a ativação do ACC, o indicador de velocidade de cruzeiro permanece aceso no ícone do indicador azul do botão. O número é a velocidade de cruzeiro desejada.

1. Enquanto o veículo estiver parado, mantenha pressionado o pedal do freio, mude para a marcha D e ative o ACC. Depois de liberar o pedal do freio, pressione levemente o pedal do acelerador para dar partida no veículo e ativar a função de velocidade de cruzeiro.

2. Quando o veículo estiver na marcha D ative o ACC para ativar a função de velocidade de cruzeiro.

Objeto de seguimento

O veículo da frente que é seguido por este veículo será exibido na forma de ícone azul no painel de instrumentos.

Cuidado

Se não houver uma imagem gráfica azul exibida para indicar o veículo da frente, isso indica que o Controle de velocidade de cruzeiro adaptável não acelera ou desacelera com o veículo da frente. Você deve controlar ativamente a velocidade do

(Continua)

Cuidado (Continua)

veículo nessa circunstância. O sistema só fornece assistência. Permaneça cauteloso ao conduzir e responda proativamente o tempo todo.

Ajuste da velocidade definida

1. Durante a ativação do ACC, o sistema controlará velocidade do veículo de forma inteligente com base nas condições de trânsito à frente.

Quando não for detectado um veículo à frente, ou quando a distância até o veículo à frente exceder a distância segura, o sistema acelerará ou desacelerará para manter a velocidade definida;

Quando o sistema detecta um veículo à frente e ele se encontra a uma distância menor do que a distância definida, ele desacelera de forma inteligente, conforme necessário, para manter uma distância de seguimento segura do veículo da frente;

Quando o veículo da frente estiver parado, o sistema controlará o veículo para desacelerar até parar;

Se o movimento de segue e para durar um curto período e o veículo da frente der partida, o sistema controlará o veículo para dar partida também; se o movimento de segue e para durar mais do que um certo período, o sistema lembrará o motorista de "pisar no acelerador para dar partida."

2. Depois que o ACC for ativado, se a velocidade do veículo no momento da ativação for de 30 km/h, a velocidade de cruzeiro será automaticamente definida para 30 km/h.

Se a velocidade do veículo no momento de ativação estiver entre 30 km/h e 150 km/h, a velocidade atual do veículo será definida como a velocidade do controle de velocidade de cruzeiro;

Se a velocidade do veículo for de 150 km/ h, o ACC não poderá ser ativado. O motorista pode pressionar o botão de alternância para cima/para baixo aumentar/diminuir a velocidade de cruzeiro. A velocidade definida é exibida em tempo real no painel de instrumentos como um número no ícone do indicador azul.

O motorista pode pressionar o botão de alternância para cima/para baixo aumentar/diminuir a velocidade de cruzeiro. A velocidade definida é exibida em tempo real no instrumento como um número no ícone do indicador azul.

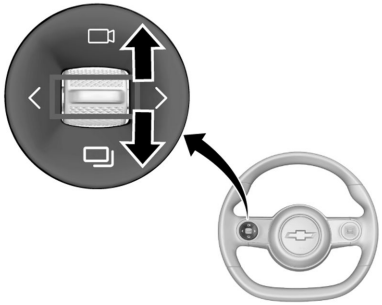

1. Cada arrancada curta muda a velocidade para um múltiplo de 5, por exemplo, de 31 km/h para 35 km/h. Com cada arrancada longa, a velocidade aumentará ou diminuirá continuamente em 1 km/h.

2. A velocidade máxima que pode ser definida é de 150 km/h, e a mínima é de 20 km/h.

3. Durante a velocidade de cruzeiro, você pode pisar no pedal do acelerador para acelerar, a velocidade de cruzeiro definida do veículo permanecerá inalterada.

4. Durante a velocidade de cruzeiro, você pode pressionar o "botão de alternância" de regulação de velocidade para definir a velocidade atual do veículo como a velocidade de cruzeiro desejada.

5. Durante a velocidade de cruzeiro, se a velocidade do veículo for superior a 150 km/h, o ACC encerrará imediatamente.

Ajuste da distância de seguimento

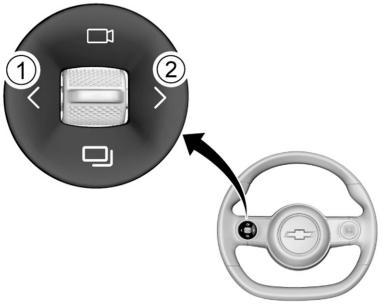

Se for necessário ajustar a distância segura do veículo que segue o veículo da frente, você poderá pressionar rapidamente o botão de alternância esquerdo ou direito no lado esquerdo do volante para reduzir ou aumentar o tempo de avanço.

Como mostrado na figura acima, há um total de 4 níveis de distância ajustável. Pressione brevemente o botão "esquerdo" para abaixar o nível em um, sendo 1 o nível mais baixo, pressione brevemente o botão "direito" para aumentar o nível em um, sendo 4 o nível mais alto.

Quanto mais alto o nível, maior a distância do veículo da frente; o nível 4 fornece a distância maior de seguimento do veículo. Quanto menor a distância de seguimento, menor será o tempo de reação que resta para o motorista.

O nível depois de cada ajuste será exibido no instrumento.

O sistema memorizará o nível selecionado pelo motorista. A cada vez que o veículo der partida, assumirá como padrão o nível definido anteriormente.

Controle do motorista

Durante a ativação do ACC, se o motorista pressionar o pedal do acelerador, a velocidade do veículo será controlada completamente pelo motorista; se o motorista soltar o pedal do acelerador, o sistema retomará automaticamente o controle da velocidade do veículo.

Durante a ativação do ACC, se o motorista pressionar o pedal do freio, o ACC encerrará imediatamente e não retomará o controle automaticamente.

A função do controle de velocidade de cruzeiro é apenas uma função de assistência de condução, e qualquer operação ativa do motorista é superior à do sistema. Durante a ativação dessa função, esteja preparado(a) para assumir o controle do veículo a qualquer momento de acordo com a situação real e com o seu próprio julgamento.

Encerramento da função

Durante a ativação do ACC, é possível encerrar a função por meio de qualquer uma das seguintes operações:

1. Pressione a alavanca de mudanças para cima para mudar de marcha.

2. Pisar no pedal do freio.

A função ACC poderá ser cancelada ou desativada sob as seguintes circunstâncias:

1. A velocidade do veículo exceder 150 km/h;

2. O pedal do freio ser pressionado quando o veículo não estiver parado;

3. A marcha não estar na posição D (condução);

4. O EPB não estar liberado;

5. A porta estar aberta;

6. O motorista não prender o cinto de segurança;

7. O sistema estar indisponível devido a falha do sistema ou falha do veículo;

A função não é compatível nos seguintes cenários:

1. Chuva intensa, neblina e outros cenários severos;

2. Luz forte que perturbe o campo de visão da câmera;

3. Identificação das luzes de trânsito em interseções;

4. Virar à esquerda, virar à direita e fazer retorno em U nos cruzamentos;

5. Estradas não endurecidas, esburacadas, congeladas ou escorregadias;

6. Condições complexas da estrada (fusão de faixas, rampas de subida e de descida, rotatórias etc.);

7. Emergências rodoviárias repentinas, incluindo ajustes temporários na construção de estradas;

8. A câmera estar bloqueada por emissões de poeira, lama, gelo e neve;

9. Objetos estacionários imóveis à frente, que podem ser pedras, cercas, paredes etc.

Certifique-se de estar vigilante e preparado para assumir o controle do veículo nos seguintes cenários:

1. Veículos atravessando rapidamente, veículos não motorizados e pedestres;

2. Curvas;

3. Veículos em sentido oposto a essa faixa;

4. Obstruções rápidas de curta distância;

5. Seguimento de pedestres e veículos não motorizados;

6. Passar por um cruzamento ou aplicar o freio de emergência.

⚠ Atenção

1. Antes de ativar o ACC, o motorista deve consultar este manual de introdução e limitação de funções relevantes. 2. O "ACC" é uma função auxiliar de condução que não é capaz de lidar com todas as condições de tráfego, clima e estrada. Permaneça vigilante, dirija com segurança e mantenha o controle do veículo.

⚠ Perigo

O ACC é apenas uma função de assistência de condução que não é capaz de substituir o controle do motorista do veículo. Você deverá ter cuidado durante a ativação dessa função. Não confie totalmente no sistema para reduzir a velocidade do veículo. Observe as condições da estrada à frente e esteja preparado para adotar medidas corretivas a qualquer momento; do contrário, podem ser causados ferimentos graves ou morte.

As advertências e os avisos acima não cobrem todas as situações que podem afetar a operação normal do ACC. Os motoristas são orientados a ter cuidado e priorizar sempre a segurança da estrada, e a assumir o controle do veículo em caso de uma situação perigosa.

IDA (se equipado)

A função IDA é uma função de assistência de condução aprimorada que fornece uma experiência de condução confortável em rodovias ou vias expressas urbanas. Ela pode controlar o veículo de forma inteligente para circular em sua própria faixa sob a supervisão do motorista, e controlar a velocidade de acordo com as condições de tráfego à frente, de modo a realizar funções de assistência de condução, como seguimento de veículo e resposta a congestionamentos.

Nota

IDA é uma função de assistência de condução, que exige que o motorista segure o volante firmemente, monitore tanto as condições do veículo quanto da estrada durante todo o processo e assuma o controle do veículo em caso de emergência.

Operação

Certifique-se de que o interruptor de função IDA seja ativado antes de ligá-la. É possível ativar essa função navegando em "Definições do veículo" → "Assistência de condução" → interruptor do "IDA" na tela tátil do IVI.

Quando o interruptor do "IDA" está desligado, a assistência de condução só fornece a função ACC. Para garantir a segurança, realize as operações acima quando o veículo estiver marcha "P" !

Função de partida

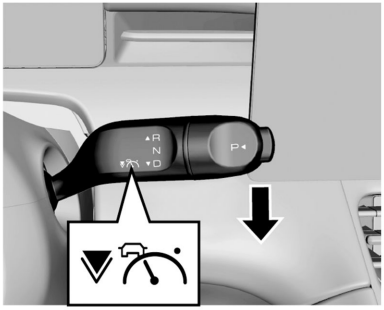

Quando o veículo estiver na marcha D (condução), mude continuamente a alavanca de marchas duas vezes para baixo para ativar a função IDA.

A faixa de uso da função IDA é 20-150 km/h, adequada para condições da estrada com faixas de rodagem claramente visíveis.

Quando as condições da estrada atenderem às condições de serviço da IDA, um ícone de volante branco acinzentado será exibido no painel de instrumentos. Nesse momento, mantenha pressionado o botão IDA para iniciar o sistema IDA .

Função Ativada

Depois que o Assistente de condução inteligente for ativado, o painel de instrumentos exibirá os ícones de faixas de rodagem e volante em azul. O sistema auxiliará no controle do volante e da velocidade do veículo. O instrumento e o painel de controle central indicarão o status de controle por meio de ícones e alterações de cores:

1. Se o ícone de configuração da velocidade de cruzeiro estiver azul, indica que o sistema está assumindo o controle da velocidade do veículo;

2. Se a faixa de rodagem estiver destacada em azul, indica que o veículo está circulando no meio da faixa;

3. Se o veículo da frente estiver azul (se houver), indica que o sistema está monitorando a faixa desse veículo;

Nota

1. Quando a linha da faixa estiver borrada ou desaparecer (como em uma interseção), o sistema não será capaz de controlar o veículo para circular no centro da faixa. Nesse momento, a linha da faixa nos instrumentos ficará cinza ou desaparecerá. O motorista deve ficar atento às condições de segurança do veículo e das estradas circundantes e assumir o controle a qualquer momento;

2. Depois que as linhas da faixa desaparecerem completamente por um período de tempo, o sistema encerrará o controle do volante e só manterá o controle da velocidade. Nesse momento, as linhas de faixa azuis no instrumento e as linhas de faixa do indicador do IDA ficarão cinza, e o motorista será lembrado de que o sistema foi encerrado e será solicitado a assumir o controle do volante imediatamente.

Controle do motorista

A função IDA é apenas uma função de assistência de condução, e qualquer operação ativa do motorista é superior à do sistema. Quando essa função é ativada, o motorista pode intervir e assumir o controle a qualquer momento. Nesse momento, o sistema liberará brevemente o volante ou o controle de velocidade da seguinte maneira:

1. O motorista só pressiona o pedal do acelerador, e, em seguida, o sistema não controla mais a velocidade, mas somente o volante;

2. Quando o motorista gira o volante além de um certo limite, o sistema não controla mais o volante, apenas a velocidade;

3. Quando o motorista solta o pedal do acelerador ou para de girar o volante, a função IDA retoma automaticamente e continua a assumir o controle do volante e da velocidade.

Encerramento da função

Durante a ativação do IDA, é possível encerrar a função por meio de qualquer uma das seguintes operações:

1. Pisar no pedal do freio;

2. Empurrar a alavanca de mudanças para cima.

Quando a função IDA for encerrada, se precisar usar a função novamente, será necessário reativá-la.

Controle e lembrete do motorista/mãos fora do volante

Primeiro lembrete de controle do motorista/mãos fora do volante:

Quando o sistema detecta que o motorista não está segurando o volante, ele emite um lembrete gráfico e de texto que diz "Please hold the steering wheel" (Segure o volante);

Nesse momento, o sistema continuará a controlar a velocidade e o volante do veículo. Você deverá segurar no volante imediatamente. Quando o sistema detectar que você está segurando o volante, o lembrete será interrompido.

Segundo lembrete de controle do motorista/mãos fora do volante: Quando o primeiro lembrete de controle do motorista/mãos fora do volante tiver ficado ativo por um tempo e o sistema detectar que o motorista ainda

não está segurando o volante, será emitido um lembrete gráfico e de texto que diz "Controle o volante".

Nesse momento, o sistema continuará a controlar a velocidade e o volante do veículo. Você deverá segurar no volante imediatamente. Quando o sistema detectar que você está segurando o volante, o lembrete será interrompido.

Terceiro aviso de controle de mãos fora do volante Se o segundo aviso de controle de mãos fora do volante persistir por um tempo e o sistema detectar que o motorista ainda não está segurando o volante, será emitido um aviso gráfico e de texto que diz "Assuma o controle do veículo imediatamente. O sistema foi encerrado."

Nesse momento, o sistema encerrará o controle do volante. Você deverá assumir imediatamente o controle do volante para evitar perigos. Quando o sistema detectar que você está segurando o volante, o aviso da solicitação deixará de ser enviado.

Durante o lembrete de controle do motorista/mãos fora do volante, quando você assume o controle do veículo, por exemplo, girando o volante ou pressionando o pedal do acelerador, a função IDA retoma o controle normal; se você pressionar o pedal do freio, a função IDA será encerrada e o veículo será entregue a você para que você o controle.

Cuidado

- A função ACC pode ser cancelada ou desativada nas seguintes circunstâncias: 1. A velocidade do veículo exceder 150 km/h 2. O pedal do freio ser pressionado quando o veículo não estiver parado. 3. A marcha não estar na posição D (condução). 4. O EPB

(Continua)

Cuidado (Continua)

não estar liberado. 5. A porta estar aberta. 6. O motorista não prender o cinto de segurança. 7. O sistema estar indisponível devido a falha do sistema ou falha do veículo. 8. A energia do veículo estar abaixo de 8%.

- A função não é compatível nos seguintes cenários: 1. Chuva intensa, neblina e outros cenários severos 2. Luz forte que perturbe o campo de visão da câmera 3. Identificação das luzes de trânsito em interseções 4. Virar à esquerda, virar à direita e fazer retorno em U nos cruzamentos 5. Estradas não endurecidas, esburacadas, congeladas ou escorregadias 6. Condições complexas da estrada (fusão de faixas, rampas de subida e de descida, rotatórias etc.); 7. Emergências rodoviárias repentinas, incluindo ajustes temporários na construção de estradas 8. A câmera estar bloqueada por emissões de poeira, lama, gelo e neve 9. Objetos estacionários imóveis à frente, que podem ser pedras, cercas, paredes etc.

(Continua)

Cuidado (Continua)

- Certifique-se de estar vigilante e preparado para assumir o controle do veículo nos seguintes cenários: 1. Veículos atravessando rapidamente, veículos não motorizados e pedestres 2. Curvas 3. Veículos em sentido oposto a essa faixa 4. Obstruções rápidas de curta distância 5. Seguimento de pedestres e veículos não motorizados 6. Passar por um cruzamento ou aplicar o freio de emergência.

⚠ Perigo

1. Antes de ativar o IDA, o motorista deve consultar este manual de introdução e limitação das funções relevantes.
2. O IDA é uma função de assistência de condução que não é capaz de lidar com todas condições de tráfego, clima e estrada. Esteja sempre vigilante, dirija com segurança e controle o veículo.

(Continua)

Perigo (Continua)

3. O IDA é uma função auxiliar para garantir o conforto da condução, não uma função anticolisão. Os motoristas devem ter cuidado e prestar muita atenção às condições da estrada durante o processo para obter a desaceleração máxima limitada.

⚠ Perigo

O IDA é apenas uma função de assistência de condução que não é capaz de substituir o controle do motorista do veículo. Você deverá ter cuidado durante a ativação dessa função. Não confie no sistema para reduzir totalmente a velocidade do veículo ou desacelerar o suficiente para evitar uma colisão. Observe as condições da estrada à frente e esteja preparado para adotar medidas corretivas a qualquer momento; do contrário, podem ser causados ferimentos graves ou morte.

(Continua)

Perigo (Continua)

Assuma o volante imediatamente se precisar fazer uma curva, retorno em U ou passar por estradas sinuosas e com curvas acentuadas. Não use essa função sob tais circunstâncias.

As advertências e os avisos acima não cobrem todas as situações que podem afetar a operação normal da IDA. Preste sempre atenção à segurança da estrada, conduza sempre de forma atenta e assuma o controle do veículo em caso de uma situação perigosa.

CCC

O sistema ajustará automaticamente a velocidade do veículo com base no tamanho da curva para aumentar a segurança depois que o controle de velocidade de cruzeiro adaptável (ACC) for ativado.

⚠ Perigo

Se o raio da curva à frente for muito pequeno, o CCC poderá não conseguir reduzir a velocidade do veículo para um nível seguro de condução. Durante o uso, o motorista deve segurar o volante com firmeza, monitorar o veículo e as condições da estrada e assumir o controle do veículo em caso de emergência.

Sistema FCS

O Sistema de segurança de colisão dianteira inclui duas funções de assistência à segurança ativas: FCW e frenagem de emergência automática.

Em caso de risco de colisão à frente, seja de veículos, bicicletas ou pedestres, a Segurança de colisão dianteira alerta o motorista para desacelerar por meio de ícone, texto e som até que o veículo pare ou o risco seja eliminado. Se a desaceleração insuficiente aumentar o risco de colisão ou o motorista não desacelerar, a frenagem de emergência automática auxiliará na frenagem.

A faixa de funcionamento do FCW é de 30 km/h a 150 km/h.

A faixa de funcionamento da frenagem de emergência automática é de 10 km/h a 130 km/h.

Nota

O sistema FCS é uma função de assistência de condução que não é capaz de lidar com todo o tráfego, condições climáticas e condições da estrada, nem pode detectar com precisão veículos, veículos não motorizado ou pedestres em nenhuma circunstância. Afetado por fatores de interferência, o sistema pode falhar ou sofrer atrasos. Durante o uso, o motorista deve segurar o volante com firmeza, monitorar o veículo e as condições da estrada e assumir o controle do veículo em caso de emergência.

FCW

Quando a advertência de colisão dianteira for acionada, serão emitidas advertências com as seguintes informações:

Ícone: No instrumento, a advertência amarela/laranja na frente do veículo indica que existe um risco de colisão.

Texto : O painel de instrumentos exibe "Freie/mantenha uma distância segura."

Ativação da função AEB

Quando o motorista não desacelerar ou a desaceleração do veículo for insuficiente, resultando em um aumento adicional do risco de colisão a frenagem de emergência autônoma acionará a frenagem auxiliar e emitirá advertências com as seguintes informações:

Ícone: No instrumento, a advertência vermelha na frente do veículo indica que existe um perigo grave de colisão;

O texto: "Frenagem de emergência em andamento" é exibido no instrumento;

Ligar ou Desligar

Depois que o veículo é ligado, o FCS é padrão no estado LIGADO. É possível ativar ou desativar essa função por meio de "Definições" → "Assistente de condução" → interruptor do "FCS" na tela do IVI.

Depois que o veículo for desligado, o sistema não memorizará sua seleção. Quando o veículo for ligado novamente, o estado do interruptor da função será definido de acordo com o estado LIGADO do sistema.

Depois de desligado, a advertência de colisão dianteira e a frenagem de emergência automática serão desativadas ao mesmo tempo.

Indicador FCS OFF (FCS DESLIGADO)

Quando o indicador FCS for desativado, o indicador FCS OFF (FCS DESLIGADO) será exibido no instrumento.

⚠ Atenção

1. Antes de usar o sistema FCS, o motorista deve consultar este Manual de introdução e limitação das funções relevantes;

2. O sistema FCS é uma função de condução auxiliar que não é capaz de funcionar eficazmente em todas as circunstâncias, incluindo várias condições de tráfego e da estrada. O motorista deve observar as condições da estrada ao conduzir o veículo e intervir ativamente para assumir o controle do veículo quando necessário;

(Continua)

Atenção (Continua)

3. Não conduza ativamente o veículo em direção a outros veículos, veículos não motorizados ou pedestres para testar as funções do sistema FCS.

4. O sistema FCS reconhece e avalia a área frontal do veículo com base no sensor da câmera de visão frontal. O alcance de monitoramento do sensor da câmera de visão frontal é limitado, e as condições climáticas e da estrada podem afetar o monitoramento do sistema FCS. Existem vários fatores que diminuem ou afetam a função do sistema FCS, resultando em advertências desnecessárias, inválidas ou inexatas, intervenções de frenagem ou falhas no funcionamento. Conduza com atenção. Você sempre será o responsável final pela condução segura.

5. O sistema FCS pode fornecer advertência ou frenagem antecipada quando não houver risco de colisão, como mau funcionamento da câmera e sensor ou limitação de funções devido a condições do ambiente externo (chuva intensa,neve

(Continua)

Atenção (Continua)

intensa,cobertura de poeira etc.). Portanto, o motorista deve manter o foco na condução e prestar atenção às condições de trânsito da estrada todo o tempo, de forma a prever e tomar todas as medidas para evitar perigos; 6. Quando o AEB auxilia na frenagem do veículo, há uma experiência de frenagem rápida que é similar à de hábitos de condução gerais e pode trazer desconforto para o motorista.

7. O sistema FCS só funciona quando o veículo está em marcha de condução, não em marcha à ré.

8. O sistema FCS pode eficazmente lembrar o motorista de desacelerar para evitar colisões ou auxiliar na frenagem para reduzir o grau de colisão na maioria dos casos. É recomendável que essa função seja ativada;

⚠ Perigo

- O sistema FCS (incluindo advertência de colisão dianteira e frenagem de emergência automática) é apenas uma função de condução auxiliar. Sempre preste atenção às condições de trânsito e ao ambiente da estrada, e desacelere a tempo quando houver risco para evitar colisões. Não confie no julgamento do sistema FCS; do contrário, poderá ocasionar frenagem prematura ou ferimentos maiores.
- Quando a advertência de colisão dianteira é acionada, o veículo apresenta uma advertência em forma de ícone, texto ou som. O motorista tem a responsabilidade de adotar medidas imediatas para impedir que o veículo corra maiores perigos. Não confie na intervenção da frenagem de emergência automática.
- A frenagem de emergência automática é projetada para reduzir a velocidade do veículo o máximo possível para minimizar o grau de impacto frontal. Confiar excessivamente na frenagem de

(Continua)

Perigo (Continua)

emergência automática para evitar colisões pode causar ferimentos pessoais graves ou morte.

Limitações e erros

O sistema FCS depende do reconhecimento e monitoramento dos sensores da câmera de visão frontal e nem sempre é capaz de detectar variados objetos, pedestres ou veículos não motorizados. Há vários motivos que podem causar ações desnecessárias degradação do desempenho ou falha de funcionamento.
O motorista deve conduzir com atenção e não deve confiar excessivamente nas funções de advertência de colisão dianteira e frenagem de emergência automática.

Cuidado

A frenagem de emergência automática pode não funcionar nos seguintes cenários:

1. Quando o sistema ESC for desligado manualmente ou se ocorrer uma falha no sistema ESC.

(Continua)

Cuidado (Continua)

2. O veículo estar sem estabilidade.

3. A câmera estar manchada ou coberta.

4. A vista da câmera estar bloqueada pelo limpador.

5. O disco de freio estar muito quente, frio ou úmido.

6. Os faróis serem modificados.

7. Se o motorista pressionar o pedal do acelerador com firmeza ou girar o volante de direção, o sistema poderá determinar que uma ação evasiva está sendo adotada pelo motorista e poderá inibir a função de frenagem automática (mesmo se a função de frenagem automática estiver ativa no momento).

8. A velocidade do veículo estiver fora da faixa operacional da frenagem de emergência automática.

Cuidado

A função FCW pode não funcionar corretamente nos seguintes cenários:

1. A velocidade do veículo estar fora da faixa operacional.

2. O motorista fazer um movimento amplo de giro ativo do volante.

3. O motorista pisar no pedal do acelerador de maneira rápida e forçada, de forma substancial.

4. O FCS ou o ESC estar desativado.

5. O veículo estar sem estabilidade.

6. Câmera bloqueada.

7. Os sensores estarem danificados ou os parâmetros de calibração estarem anormais.

8. O veículo trafegar em estradas escorregadias em condições climáticas severas, como tempestades, neblina, neve ou tempestade de areia.

9. O veículo trafegar em áreas de vapor ou fumaça.

(Continua)

Cuidado (Continua)

10. O veículo estar trafegando em áreas onde o brilho ambiente muda repentinamente, como em entradas ou saídas de túneis e estacionamentos subterrâneos.

11. A câmera estar diretamente exposta a luz forte, por exemplo, o sol ou as luzes do veículo em sentido oposto.

12. Quando o ambiente ao redor ficar escuro, como cedo pela manhã, ao anoitecer, à noite, ou em um túnel.

13. Durante a condução em curvas, viradas à esquerda ou à direita, ou alguns segundos após o término da curva (a frenagem de emergência automática é suprimida).

14. O veículo balançar.

15. Ao conduzir em aclives.

16. Com um alvo movendo-se diretamente atrás do veículo a uma curta distância.

17. Condições de trânsito complexas e mutáveis.

18. O motorista desmontar ou substituir a câmera e outros sensores sem permissão.

Cuidado

Limitada pelo monitoramento do sensor da câmera de visão frontal, a frenagem de emergência automática pode não funcionar nos seguintes cenários devido a um objeto não reconhecido:

1. O veículo da frente estar carregado com objetos que vão além do para-choque traseiro (como caminhões carregados com itens demasiado longos).

2. A altura em relação ao solo do veículo da frente ser extremamente alta.

3. O veículo da frente ter um formato irregular, por exemplo, um trator ou carrinho.

4. O veículo da frente estar diretamente exposto à luz solar ou qualquer outro raio de luz.

5. Algum veículo se deslocar da frente do veículo ou aparecer do lado de qualquer outro veículo.

(Continua)

Cuidado (Continua)

6. Manobras abruptas do veículo da frente, por exemplo, um esterçamento, aceleração ou desaceleração de emergência.

7. O veículo se mover abruptamente para a traseira do veículo da frente.

8. Outro veículo vir no sentido oposto.

9. O veículo da frente não estar bem à frente do veículo em questão.

10. Haver uma parede grande ou um objeto de cor única na frente.

11. A traseira do veículo da frente ser pequena ou baixa, como caminhões descarregados, reboques de plataforma e tratores-reboques.

12. A parte traseira do veículo da frente estar baixa, por exemplo: trator-reboque.

13. Haver outros alvos ou obstruções causando interferência perto do alvo principal.

(Continua)

Cuidado (Continua)

14. O pedestre estar obstruído por obstáculos por um longo período antes de ser detectado, resultando em observação tardia, como saídas apressadas de pontos cegos.

15. Para veículos que estão atravessando

16. Pedestres ou veículos não motorizados cruzando a estrada quando a velocidade do veículo exceder 40 km/h.

17. Quando pedestres ou veículos não motorizados atravessarem a estrada muito rapidamente (pedestres em velocidades superiores a 6,5 km/h, bicicletas em velocidades superiores a 15 km/h, veículos elétricos a pedal a velocidades superiores a 20 km/h).

Todas as advertências e restrições acima não esgotam todas as situações que podem fazer com que o sistema FCS não funcione normalmente, e essas funções também podem não funcionar como o pretendido por outros motivos. É responsabilidade do motorista estar vigilante e sempre prestar atenção à estrada, ao tráfego e às condições de segurança do

veículo durante a condução, de modo a antever e adotar medidas o mais rápido possível para evitar perigos de colisão.

LDW (se equipado)

Quando a função LDW funciona sob a condição de que as faixas de rodagem estejam claramente visíveis, se o sistema avaliar que o motorista não tem nenhuma intenção óbvia de direção e atende às condições do alerta, a função LDW será acionada automaticamente e avisará o motorista sobre a mudança de faixa por meio de indicadores visuais e vibração do volante. Quando a lâmpada da seta for ligada, nenhum alerta será apresentando da função LDW no mesmo lado.

Nota

O LDW é uma função de assistência de condução que não é capaz de lidar com todas condições de tráfego, clima e estrada. Ele pode falhar ou apresentar atraso devido a influências climáticas e ambientais. Durante o uso, o motorista deve segurar o volante com firmeza, monitorar o veículo e as condições da estrada e assumir o controle do veículo em caso de emergência.

Indicação de advertência

O alerta de mudança de faixa será emitido por meio das informações a seguir:

Como indicado na figura acima: No instrumento, a linha lateral da faixa onde o veículo desvia é mostrada como uma advertência laranja, indicando que há perigo de mudança.

Ligar ou Desligar

Depois que o veículo é ligado, o sistema de alerta de mudança do veículo é ligado por padrão. Você pode ligá-lo ou desligá-lo por meio das "Definições" → "Auxílio ao motorista" → Alerta de mudança do veículo" na tela tátil do de IVI. Depois que o veículo for desligado, o sistema não memorizará sua seleção. Quando o veículo for ligado novamente, o estado do interruptor da função será definido de acordo com o estado LIGADO do sistema.

A função LDW pode eficazmente lembrar o motorista de melhorar a vigilância ao conduzir na maioria dos casos, além de reduzir o perigo de mudança de faixa devido a ausência ou outros motivos. Recomenda-se ativar essa função.

LDP (se equipado)

O LDP funciona quando as faixas de rodagem estão claramente visíveis. Se o sistema detectar que o veículo "inadvertidamente" cruza a faixa de rodagem, ele fornecerá assistência à condução para guiar o veículo até sua faixa original. Quando essa função estiver ativada, a faixa de rodagem no lado da mudança ficará vermelha no painel de instrumentos e um alarme sonoro soará. Quando a lâmpada da seta estiver ligada, a mudança de faixa do mesmo lado não será impedida.

Nota
O LDP é uma função auxiliar que não é capaz de identificar linhas de faixa e responder de forma eficaz em qualquer circunstância. Muitas condições imprevistas, como linha da faixa bloqueada ou incompleta, podem afetar o funcionamento do LDP. Durante o uso, o motorista deve segurar o volante com firmeza, monitorar o veículo e as condições da estrada e assumir o controle em caso de emergência.

Indicação de advertência

Indicação de advertência

O LDP será advertido pelas seguintes informações: Como mostrado na figura acima: A faixa de rodagem no lado da mudança no instrumento é vermelha para advertência, indicando que há risco de mudança.

Ligar ou Desligar

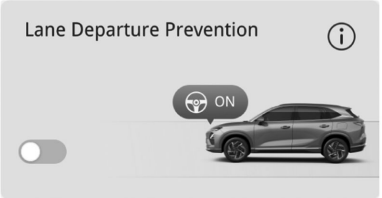

Depois que o veículo é ligado, você pode ativar ou desativar essa função por meio de "Definições" → "Assistente de condução" → interruptor do "LDP" na tela tátil do IVI.

ELK (se equipado)

O ELK funciona quando as faixas de rodagem ou as margens da estrada estão claramente visíveis. Quando o sistema avalia que o motorista não tem nenhuma intenção óbvia de girar o volante, mas o veículo desvia da faixa, ele fornece assistência de condução para evitar bater na margem da estrada ou colidir com veículos em sentido oposto em faixas adjacentes. Quando a função estiver ativada, a faixa de rodagem no instrumento ficará vermelha e um alarme de voz será fornecido.

Nota

O ELK é apenas uma função auxiliar que não é capaz de identificar margens de faixa nem responder a veículos em sentido oposto em todas as circunstâncias.

Muitas situações imprevistas afetarão o trabalho do ELK. Durante o uso, o motorista deve segurar o volante com firmeza, monitorar o veículo e as condições da estrada e assumir o controle do veículo em caso de emergência.

Indicação de advertência

Quando o ELK é ativado, a faixa de rodagem no lado de mudança acende em vermelho no painel de instrumentos, indicando que há risco de colisão. As informações de advertência da função LDP são como mostrado na figura.

Ligar ou Desligar

Depois que o veículo é ligado, o ELK é padrão no estado LIGADO. É possível ativar ou desativar essa função por meio de "Definições" → "Assistente de condução" → interruptor do "ELK" na tela do IVI. Depois que o veículo for desligado, o sistema não memorizará sua seleção. Quando o veículo for ligado novamente, o estado do interruptor da função será definido de acordo com o estado LIGADO do sistema.

⚠ Atenção

1. Antes de ativar as funções LDW, LDP e ELK, o motorista deve ler este manual para aprender a introdução e as restrições de funções relevantes;

2. As funções LDW, LDP e ELK só funcionarão quando a velocidade do veículo estiver entre 60 km/h e 150 km/h;

3. A função LDW detecta as informações na frente do veículo por meio de sensores como câmeras. Ela pode não funcionar devido ao clima, tipo de alvo à frente e outros fatores, por exemplo:

1. A câmera estar com defeito;
2. A câmera estar suja;
3. O ambiente ser escuro ou apresentar luz intensa;
4. O veículo estar muito próximo para bloquear o campo de visão da câmera;
5. Condições climáticas severas, como tempestade e neve;
6. Estradas acidentadas, faixas de rodagem pouco nítidas e desgaste severo;
7. Curvas com grande curvatura.

As advertências acima não descrevem todas as situações que podem limitar as funções LDW, LDP e ELK. Preste atenção às condições da estrada à frente e às informações da estrada a qualquer momento ao dirigir, portanto, para garantir a segurança ao conduzir. Não confie muito nessa função.

AFL (se equipado)

A AFL é uma função para melhorar o conforto da condução. Ele pode solicitar automaticamente para acender ou apagar os faróis altos de acordo com o tráfego e fatores ambientais. Essa função pode otimizar o uso dos faróis durante a condução noturna. Se nem outro veículo nem participantes do trânsito forem detectados, o sistema ativará o farol alto. Se houver condições de veículos se aproximando, veículo seguindo ou iluminação de postes de luz, o farol alto será desligado.

Quando a velocidade do veículo for ≥ a 30 km/h, o sistema alternará automaticamente entre farol alto e baixo.

Quando a velocidade do veículo estiver abaixo de 20 km/h, a função do sistema será encerrada.

O motorista ainda pode alternar manualmente entre os faróis altos e baixos mesmo se a função de alternância automática estiver ativada.

Nota
A AFL é apenas uma função auxiliar, que pode não ser adequada para todas as situações de condução. Durante o uso, o motorista deve segurar o volante com firmeza, monitorar o veículo e as condições da estrada e assumir o controle do veículo em caso de emergência.

Indicação de advertência

Primeiro, ligue a comutação automática de luzes no IVI. Em seguida, gire o interruptor do farol para AUTO. Quando o sistema determinar que as condições de farol alto foram atendidas e solicitá-lo, o instrumento exibirá o diagrama acima.

Ligar ou Desligar

Após a partida do veículo, o interruptor de farol alto/baixo inteligente é DESLIGADO por padrão. Você pode ativar ou desativar o interruptor de farol alto/ baixo inteligente em "Definições" → "Assistente de condução" → "Interruptor de farol alto/baixo inteligente" na tela tátil do IVI. O sistema lembrará de sua seleção, e o status do interruptor de farol alto/baixo inteligente permanecerá inalterado quando o veículo for ligado novamente.

Carga

Quando carregar

Especificação de carregamento

Métodos para determinar se o veículo precisa de carregamento:

1. Se as condições permitirem, é recomendável que você carregue o veículo ao estacioná-lo. Carregamento e descarregamento superficiais são favoráveis ao prolongamento da vida útil da bateria. Não espere até que a bateria acabe antes de recarregá-la, o que pode não ser benéfico para sua próxima viagem e para a vida útil da bateria.
2. Se a luz de advertência de SOC (State of charge, estado da carga) acender durante a condução, indica que a bateria de tração está baixa e precisa ser carregada o mais rápido possível.
3. Quando o indicador de SOC indicar baixa energia restante, ou a autonomia de condução não puder atender à demanda da viagem, o carregamento será obrigatório.

Verificar antes do carregamento

⚠ Atenção

Certifique-se de que o plugue e o terminal do cabo de carregamento estejam em boas condições, sem detritos, sem desgaste nem danos e conectados firmemente à portinhola de carregamento do veículo. Se a carga do veículo estiver intermitente, desconecte o cabo e inspecione se existe algum dano. Um terminal ou o plugue do cabo de carregamento CA ou CC gasto ou danificado pode resultar em ferimentos pessoais e/ou danos ao veículo, à portinhola de carregamento ou a outra propriedade.

1. Veículo desligado.
2. Não dirija o veículo quando estiver carregando. Assegure a ventilação dos locais de carregamento, e não carregue em espaços confinados e estreitos.
3. Antes do carregamento, verifique se a capa e o revestimento do cabo de carregamento estão partidos. Em caso positivo, entre em contato com o centro de serviços para providenciar reparo ou substituição. Certifique-se de que o cabo de carregamento esteja em estado de extensão natural, e não o suspenda no ar.
4. Durante o carregamento, medidas de proteção apropriadas devem ser tomadas para evitar que crianças e outras pessoas irrelevantes à situação se aproximem do veículo e do cabo de carregamento.
5. Durante o carregamento, deve-se observar que não deve haver água residual da chuva na tomada de carregamento e nas proximidades.
6. Não carregue o veículo em um ambiente em que exista chuva, neve ou água acumulada, nem fonte de incêndio nas proximidades. Além disso, não o carregue quando o clima apresentar trovoadas. Em caso de chuva, neve, água subindo e vento forte durante o carregamento, pare o carregamento e retire o cabo de carregamento. Do contrário, haverá risco de fuga elétrica.
7. Se a área próxima à portinhola de carregamento ficar molhada durante o carregamento, retire o plugue de carregamento da tomada de energia e desconecte a pistola de carregamento da portinhola de carregamento, garantindo a segurança. Se necessário, use luvas isolantes e entre em contato com o centro de serviços para testes e confirmação assim que possível.
8. Ao tocar no plugue de carregamento, mantenha as mãos secas e use luvas isolantes, se necessário.
9. Recomenda-se que a temperatura ambiente de carregamento esteja entre 0°C e 35°C, e que se evite carregar em temperaturas baixas ou altas (recomenda-se carregar o veículo ao meio-dia no inverno, e de manhã ou à noite no verão). Evite o carregamento em um ambiente de alta temperatura, como luz solar direta. Se o veículo estiver equipado com um sistema de aquecimento de bateria elétrica, quando a temperatura interna da bateria elétrica estiver abaixo de 0°C durante o carregamento, o sistema de bateria elétrica aquecerá automaticamente primeiro e então a bateria elétrica será carregada após o aquecimento.
10. O plugue de carregamento é um dispositivo elétrico de alta tensão, que é rigorosamente proibido para crianças. É estritamente proibido que

crianças operem o aparelho durante o carregamento. Se houver muitas crianças ou pessoas transitando com frequência na área de carregamento, deverão ser instaladas sinalizações de segurança.

11. Trave as portas antes de sair do veículo para impedir furtos.

Nota

As baterias são produtos químicos especiais que precisam de uso e manutenção adequados. Carregamento e descarregamento completos de rotina são essenciais para a manutenção de seu desempenho. Além disso, a capacidade da bateria está sujeita a atenuação natural devido às propriedades químicas. Ao notar uma diminuição no alcance do SOC, é recomendável verificar isso em um centro de serviços. Se a consistência da bateria estiver dentro da faixa normal, essa diminuição será devido à atenuação normal da capacidade da bateria.

1. Para estender a vida útil de serviço da bateria de tração e garantir a segurança ao conduzir, não dirija quando o SOC estiver muito baixo (< 10%).
2. Não utilize a bateria de tração a bordo para outros fins.
3. O manuseio inadequado da bateria de tração pode causar acidentes sérios, como danos à bateria ou ferimentos pessoais. Para evitar acidentes, preste atenção ao seguinte:
   - Não exponha o veículo a ambientes acima de 45°C por mais de 24 horas, e coloque o veículo em um ambiente frio por tempo suficiente.
   - Não coloque o veículo em um ambiente de -25 °C por mais de 7 dias, e coloque o veículo em um ambiente quente por tempo suficiente. Se o veículo estiver em um ambiente com baixa temperatura (abaixo de -25 °C) por um longo tempo, a bateria de tração poderá congelar por dentro, resultando na falha de carregamento e de fornecimento de potência de tração ao veículo, o que é muito perigoso.
4. Para aumentar a vida útil de serviço e a segurança das baterias, é recomendável:
   - O veículo sem sistema de aquecimento da bateria de tração não pode ser carregado quando a temperatura interna da bateria de tração estiver abaixo de 0°C. Portanto, em uma temperatura ambiente baixa, carregue o veículo o mais rápido possível dentro de uma hora após estacionar. Se o veículo não puder ser carregado devido à baixa temperatura da bateria de tração, mova-o para um local quente ou conduza por um período antes de carregar.
   - Quando o veículo precisar ficar parado por um longo período (mais de 1 mês), carregue a bateria em cerca de 50% e desconecte seu terminal negativo de 12 V no compartimento.
   - Tente evitar acelerações ou desacelerações bruscas durante a condução.

Antes de o veículo precisar ficar parado por um longo período (mais de um mês), é necessário carregar a bateria em mais de 50%. Após estacionamento prolongado, faça a manutenção da carga pelo menos uma vez a cada 3 meses (use o carregamento lento

de CA para carregar totalmente o veículo e, em seguida, descarregue até 50%~70% antes de estacionar). Falhas no veículo causadas por descarregamento da bateria de tração em excesso devido a estacionamento prolongado e falha na manutenção, conforme necessário, não são cobertas pela garantia.

Informações sobre o estado da carga

Duração do carregamento

A potência nominal do carregador do sistema de carga (EV) é de 6,6 kW, e a velocidade real de carregamento é afetada por fatores como o plugue de carregamento, a temperatura ambiente e a estabilidade da fonte de alimentação. (Observação: se houver diferença entre a fonte de alimentação externa e a potência nominal do carregador, a potência de carregamento será igual à menor.)

Operação de carregamento e assuntos que precisam de atenção

Estacione o veículo em uma local estável e confiável e desligue a energia. Retire o cabo de carga do porta-malas e verifique se está intacto. (Observação: a visualização externa do plugue de carregamento é somente para fins de ilustração, e a aparência final estará sujeita ao produto real.)

Abra a tampa da portinhola de carregamento

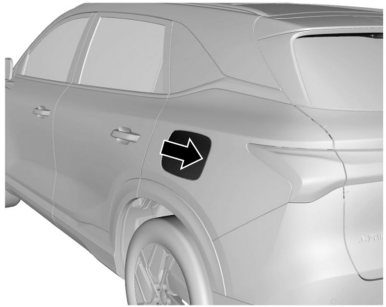

1. Como mostrado no diagrama, a portinhola de carregamento se localiza no lado traseiro esquerdo do veículo, e a tampa da portinhola de carregamento abrirá automaticamente ao ser pressionada.

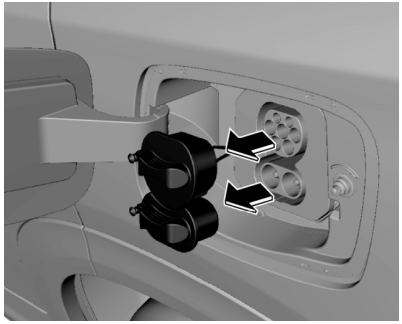

2. Conforme ilustrado no diagrama, abra a tampa protetora da portinhola de carregamento.

Conectar o fornecimento de energia

1. Insira o plugue na tomada.

2. Abra a tampa do plugue de carregamento.

3. Pressione o botão preto no plugue de carregamento e, enquanto isso, insira o plugue de carregamento na portinhola de carregamento (a portinhola de carregamento de carga lenta fica na parte superior e a portinhola de carregamento de carga rápida na parte inferior). Quando o plugue de carregamento está totalmente inserido, o botão preto salta visivelmente.

Confirmação de carregamento bem-sucedido

Display do painel de instrumentos

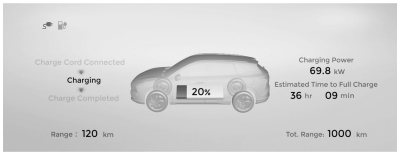

Quando o carregamento for bem-sucedido, o painel de instrumentos indicará que ele está em andamento. Se o ícone de status de carregamento ( ) não for exibido, significa que o carregamento não foi bem-sucedido. Verifique se o processo de carregamento está correto e assegure a confiabilidade do ambiente de carregamento. Devido a diferentes configurações do veículo, a exibição de carregamento bem-sucedido pode ser diferente. Verifique o veículo em questão.

Modo de exibição do Indicador do plugue de carregamento

Status inicial: A luz indicadora pisca na sequência azul-verde-azul-vermelho por 1 segundo e depois apaga.

Aguardando conexão: A luz azul fica continuamente acesa, enquanto as luzes verde e vermelha ficam apagadas.

Inserção normal da pistola: A luz azul fica piscando, enquanto as luzes verde e vermelha ficam apagadas.

Carregamento normal: A luz verde fica piscando, enquanto as luzes vermelha e azul ficam apagadas.

Carregamento concluído: A luz verde fica continuamente acesa, enquanto as luzes vermelha e azul ficam apagadas.

Falha: O indicador vermelho permanece aceso ou pisca.

Cabo de carga

Destravar e remover o plugue de carregamento

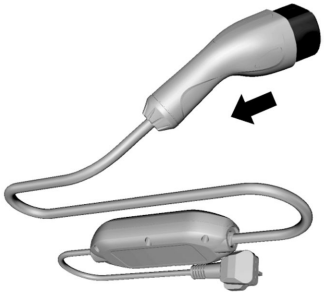

Tipo II (Padrão europeu)

Puxe o plugue de carregamento e cubra a tampa da portinhola de carregamento.

Feche a tampa da portinhola de carregamento

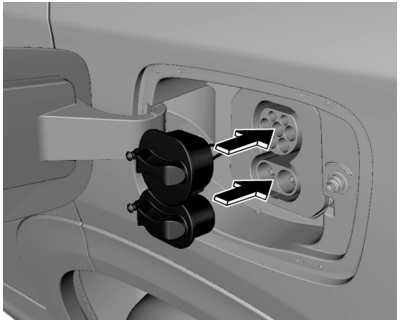

1. Como mostrado no diagrama, coloque a tampa de proteção da portinhola de carregamento sobre a portinhola de carregamento e certifique-se de que esteja presa.

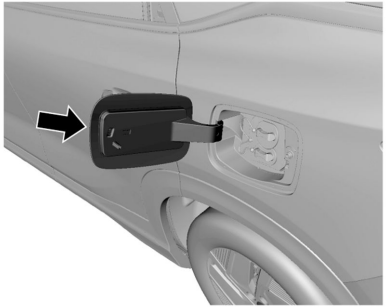

2. Como mostrado na imagem, gire para a direita para fechar a tampa da portinhola de carregamento até ouvir um clique. (Ao fechar a tampa da portinhola de carregamento, certifique-se de que a tampa de proteção da portinhola de carregamento esteja bem fechada.)

Carregamento com estação de carregamento CA

Se estiver carregando em uma estação de carregamento CA, primeiro insira o plugue de carregamento na portinhola de carregamento do veículo. Em seguida, ligue a estação de carregamento. Depois que o carregamento for concluído, primeiro desligue a estação de carregamento antes de remover o plugue de carregamento. Siga as instruções de operação da estação de carregamento.

Carregamento rápido CC

Durante o carregamento CC, siga as instruções de operação do equipamento de carregamento ou carregue sob a orientação da equipe da estação de carregamento (o equipamento de carregamento deve estar sujeito ao objeto físico).

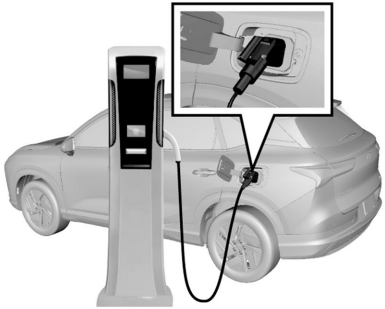

Nota
Se o carregamento normal falhar durante o uso de instalações de carregamento públicas, verifique primeiro se as instalações de carregamento públicas funcionam normalmente.

Nota
Carregar em condições de alta temperatura fará com que a temperatura da bateria aumente rapidamente. A máquina de carregamento limitará a potência de carregamento de acordo com a temperatura da bateria para evitar superaquecimento, resultando em uma extensão do tempo de carregamento. Esse fenômeno é normal.

⚠ Perigo

Antes de carregar, verifique a presença de água ou material estranho na portinhola de carregamento e na porta do conector do plugue de carregamento. Em caso positivo, o carregamento não será possível. Caso contrário, poderá ocorrer curto circuito ou choque elétrico, resultando em ferimentos pessoais e perdas materiais. Não toque nas peças de metal de plugues e outros conectores durante o carregamento.
A água conduz eletricidade. Durante o carregamento, não toque no cabo de carga nem no plugue com as mãos molhadas e não carregue o veículo em local molhado, caso contrário, você poderá sofrer choque elétrico. Em caso de odor anormal ou fumaça durante o carregamento, pare o carregamento imediatamente e entre em contato com o centro de serviços em tempo hábil. Não carregue o veículo em condições de trovões e relâmpagos,

(Continua)

Perigo (Continua)

e não carregue ao ar livre em dias chuvosos. Caso contrário, poderá danificar o equipamento de carregamento ou causar raios e choques elétricos.

Como Rebocar um Trailer

Informações Gerais sobre Reboque

Modo de reboque - Interruptor do modo de reboque

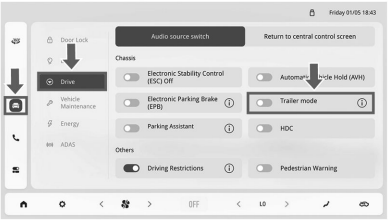

Conforme mostrado na figura acima, clique no ícone [Definições do veículo] na barra de navegação à esquerda do sistema de conforto e conveniência ou na interface completa de aplicativos para configurar em "Drive-Chassis-Trailer mode" [Condução-Chassi-Modo de reboque].

Entrar no modo de reboque

1. Quando o veículo estiver parado, com a marcha N engatada, pressione o pedal do freio e pressione o interruptor do modo de reboque para entrar no modo de reboque.
2. Depois que o veículo estiver no modo de reboque, o EPB será liberado automaticamente. No modo de reboque, a função de travamento automática do EPB é desativada após o desligamento,o EPB não trava e o veículo pode ser arrastado.

Nota
No modo de reboque há risco de deslizamento do veículo. Preste atenção no status do veículo para impedir que ele deslize.

Sair do modo de reboque

1. Quando o veículo estiver parado, o modo de reboque poderá ser encerrado pressionando o botão P da marcha, o interruptor EPB do IVI, o interruptor do modo de reboque do IVI e inserindo o plugue de carregamento. Depois de encerrado, o EPB trava automaticamente.
2. O modo de reboque pode ser encerrado mudança a marcha para a posição D/R e o EPB não travará após encerrado.
3. O veículo não encerrará o modo de reboque quando for ligado e desligado.

Cuidados com o veículo

Informações gerais
Acessórios e modificações 183
Armazenamento do veículo 184

Verificações do veículo
Vista geral do compartimento do motor (Modelo EV) 186
Líquido de resfriamento do motor 186
Fluido do lavador (Modelo EV) 187
Freios 187
Fluido de freios 188
Substituição da palheta do limpador 189

Substituição de lâmpadas
Substituição de lâmpadas 190

Sistema elétrico
Fusíveis 194
Caixa de fusíveis do compartimento do motor 194
Caixa de fusíveis do painel de instrumentos 195

Ferramentas do veículo
Ferramentas 196

Rodas e pneus
Rodas e pneus 196
Pressão dos pneus 196
Profundidade da banda de rodagem 198
Rodízio dos pneus 198
Correntes dos pneus 199
Ferramentas do veículo 199
Troca de pneu 200

Partida com cabos auxiliares
Partida com cabos auxiliares 203

Reboque do veículo
Reboque do veículo 205

Cuidados com a aparência
Limpeza externa 208
Limpeza interna 210

Informações gerais

Acessórios e modificações

Apêndices e remontagem de veículos

Recomendamos o uso de peças e componentes originais, bem como aqueles especialmente adequados para este veículo e aprovados pela nossa empresa. Não podemos garantir a compatibilidade de outros produtos com o veículo, mesmo que esses produtos atendam aos requisitos especificados ou sejam aprovados de outra forma.

Sem a aprovação da GM, não realize nenhuma modificação no sistema elétrico.

Não remonte o veículo. A remontagem pode afetar o desempenho, a durabilidade e a segurança do veículo. Quaisquer problemas causados pela remontagem não estão dentro do escopo da garantia. A Empresa não assumirá responsabilidades correspondentes pelos problemas de segurança causados pela remontagem.

Cuidado

Nunca modifique o veículo. Adicionar acessórios não certificados pela GM ou fazer modificações no veículo altera sua condição original e as especificações de fábrica, deteriora a funcionalidade e o desempenho de sistemas do veículo, afetando a segurança e a durabilidade, além de levar à perda da garantia do veículo.

Dicas para película do vidro

Durante o processo de aplicação da película do vidro, o fluido de limpeza poderá penetrar com facilidade ao redor do painel de instrumentos, causando falhas elétricas. Realize o trabalho de impermeabilização antes da aplicação da película.

Nota: Não remonte o veículo. Do contrário, o desempenho, a durabilidade e a segurança do veículo podem ser afetados. Problemas causados pela remontagem não estão dentro do escopo da garantia.

Armazenamento do veículo

Vários meses de armazenamento de veículos:

Armazenamento de longo prazo

- Limpe o veículo para encerar.
- Verifique o revestimento de cera do compartimento do motor e da parte inferior da carroceria.
- Limpe e proteja a vedação de borracha.
- Esgote o reservatório do fluido do lavador do para-brisa.
- Verifique o agente anticongelante e a proteção anticorrosiva do líquido de arrefecimento.
- Calibre a pressão dos pneus de acordo com o valor especificado sob carga total.
- Carregue a bateria de tração até cerca de 60%.
- Estacione o veículo em local seco e bem ventilado.
- Feche todas as portas e trave o veículo.
- Desconecte o grampo de fio do cabo negativo da bateria de 12 V do veículo. Observe que todos os sistemas estão fora de serviço neste momento, por exemplo, sistema de alarme antifurto.

Veículo colocado em operação novamente:

- Conecte o grampo de fio ao cabo negativo da bateria de 12 V. Ativar o dispositivo eletrônico do vidro elétrico.
- Verifique a pressão dos pneus.
- Encha o reservatório do líquido do lavador.
- Verifique a bateria de tração e carregue-a completamente antes de colocá-la em uso novamente.

Reciclagem de baterias de tração

De acordo com os regulamentos relevantes das Medidas Provisórias para a Administração de Reciclagem de Baterias de Tração de Veículos Elétricos emitidas pela China, o NOVO proprietário deve enviar o veículo a uma organização de serviço pós-venda com capacidade adequada para reparo e substituição de baterias, quando necessário.

Quando o veículo elétrico atende aos requisitos de descarte, ele deve ser enviado para a empresa de reciclagem e desmontagem de veículos usados para desmontar a bateria de tração.

Proprietários de baterias de armazenamento de energia devem transferir as baterias de armazenamento de energia usadas para estações de serviço de reciclagem.

Se algum proprietário transferir baterias de armazenamento de energia usadas para outra organização ou indivíduo para remoção e desmontagem das baterias de armazenamento de energia, sem autorização, o que resulta em poluição ambiental ou acidentes de segurança, o proprietário deverá assumir as responsabilidades correspondentes.

Consulte o site oficial ou o centro de serviço local para obter regras específicas de reciclagem.

Requisitos e instruções de manutenção da bateria de tração

Ao armazenar o veículo por um longo período, é necessário fazer a manutenção da bateria de tração regularmente para prolongar sua vida útil:

1. Autonomia ideal de carga do veículo para armazenamento de longo prazo: 50%~60%.
2. Intervalo de manutenção a cada 3 meses.
3. Método de manutenção: modelo EV: Carregue o veículo totalmente com carregamento CA lento.

Lista de verificação do motorista

Verifique regularmente o interior, o exterior e o compartimento dianteiro do veículo para mantê-lo seguro e confiável.

Externa

Pneu

- Calibre os pneus corretamente. (Consulte "Rodas e pneus" nesta seção).
- Não há nenhuma rachadura na parede ou na banda de rodagem do pneu.
- Não há corpos estranhos no padrão da banda de rodagem.

Lanterna

- Inclua todas as luzes de condução, faróis, lanternas, lâmpadas de seta, luzes de freio e faróis de neblina.

Tanque de líquido

- Verifique se o nível de todos os reservatórios de fluido no capô dianteiro está apropriado.

Limpador do para-brisa

- Verifique a condição dos braços e palhetas dos limpadores.

Interior

Direção

- Verifique se o volante está muito solto (curso livre).

Freio de estacionamento

- Certifique-se de que o freio de estacionamento esteja funcionando corretamente.

Painel de instrumentos

- Verifique se todos os instrumentos, botões de controle e luzes de advertência funcionam normalmente.

Espelho retrovisor

- Certifique-se de que a superfície do espelho retrovisor esteja em boas condições e limpa.
- Verifique se todos os espelhos retrovisores podem ser reajustados.

Controle

- Verifique se o curso do pedal do freio e do acelerador está apropriado.

Verificações do veículo

Vista geral do compartimento do motor (Modelo EV)

Compartimento do motor

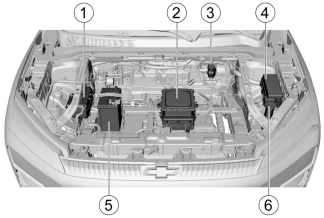

1. Reservatório do líquido de arrefecimento
2. Conjunto do sistema de carga e distribuição
3. Reservatório do fluido de freios
4. Caixa dos fusíveis
5. Bateria de 12 V
6. Reservatório do fluido de lavagem do para-brisa

Bateria de 12 V

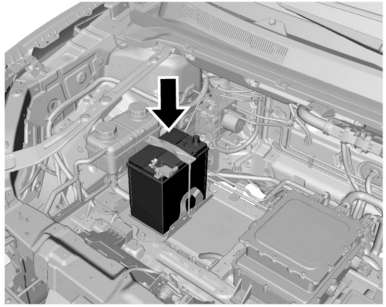

Como mostrado no diagrama, a bateria de 12 V do modelo EV está localizada no compartimento dianteiro.

Líquido de resfriamento do motor

O sistema de arrefecimento do veículo é abastecido com líquido de arrefecimento de etilenoglicol.

Na proporção correta de mistura, este líquido de arrefecimento proporciona excelente desempenho anticorrosivo e anticongelante para sistemas de arrefecimento e ar quente.

Se o nível do líquido de arrefecimento estiver abaixo da marca MIN, dirija-se a concessionária para abastecimento ou substituição do líquido de arrefecimento.

Nota
Água comum ou líquido de arrefecimento em proporção errada causará danos ao sistema de arrefecimento. É proibido usar água comum, álcool ou metanol no veículo como anticongelante.

Cuidado

Sob pressão, o líquido de arrefecimento quente e o vapor podem ser expelidos, causando ferimentos pessoais graves. É proibido abrir a tampa do reservatório de líquido de arrefecimento antes do resfriamento do motor e do radiador.

O líquido de arrefecimento é uma substância perigosa.

- Evite exposição repetida ou prolongada ao líquido de arrefecimento.

(Continua)

Cuidado (Continua)

- Em caso de contato com o líquido de arrefecimento, lave a pele e as unhas com água com sabão.
- Mantenha-o fora do alcance de crianças.
- O líquido de arrefecimento irrita a pele e pode causar doenças ou morte em caso de ingestão.

Fluido do lavador (Modelo EV)

Solvente do lavador do para-brisa

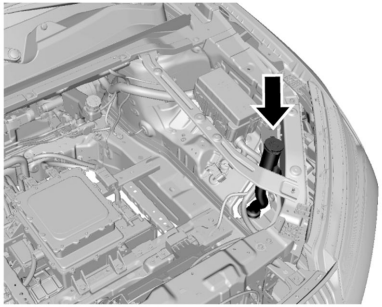

Antes de conduzir, certifique-se de que o reservatório contém um volume suficiente do fluido de limpeza especificado.

Em climas frios, o reservatório do fluido de lavagem do para-brisa não pode ser abastecido demais.

O fluido de lavagem incha em baixas temperaturas devido ao congelamento. Um recipiente cheio demais não tem espaço suficiente para expansão, resultando em danos.

Nota
Dirija-se a concessionária para verificar o fluido de lavagem correto. Não coloque água nem anticongelante no reservatório do fluido de lavagem do para-brisa. A água fará com que a solução congele, e a solução congelada danificará o sistema de lavagem do para-brisa. O agente anticongelante do radiador danificará o sistema de lavagem do para-brisa e a pintura do veículo.

Nota
Ao abastecer o fluido de lavagem do para-brisa: recomenda-se usar o fluido de lavagem especial pronto para uso. Se for usado fluido de lavagem concentrado, adicione água para diluí-lo, de acordo com as instruções do fabricante. Se a temperatura estiver propensa a queda abaixo do ponto de congelamento, use solvente do lavador do para-brisa com bom desempenho anticongelante.

Freios

Verificação do curso do pedal do freio

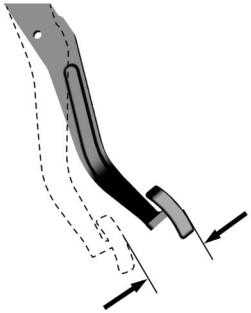

Curso do pedal do freio:

Para evitar afetar o curso do pedal, não coloque um tapete grosso na área do pedal do freio.

A faixa razoável de curso livre do pedal do freio é de 0–30 mm.

Se o pedal do freio não retornar ou se o curso do pedal do freio ficar mais longo, consulte a concessionária para realizar inspeção. Isso pode indicar uma falha no sistema de freio.

Fluido de freios

Há um reservatório de fluido de freios no veículo. O fluido de freios absorve umidade, e o fluido com teor excessivo de água reduzirá a eficiência do sistema de freio hidráulico. Substitua o fluido conforme as instruções deste manual para evitar corrosão do sistema hidráulico.

Certifique-se de usar o fluido de freios recomendado pela GM. Adicione fluido no reservatório até atingir um nível adequado. O nível do fluido não deve estar abaixo da marca MÍN. nem acima da marca MÁX.
A queda no nível de fluido no reservatório pode ser causado por vazamento no sistema de freio ou desgaste normal das pastilhas de freio/lonas de freio.

Entre em contato com a concessionária para verificar se o sistema precisa ser reparado. Se forem necessários reparos, adicione fluido após reparar o sistema de freio hidráulico. Quando o nível do fluido de freios estiver abaixo da marca MÍN., a luz de advertência do sistema de freio "(!)" acenderá. Consulte "Sistema de freio/luz de advertência do EBD" no capítulo "Comandos e controles".

Adição de fluido de freios

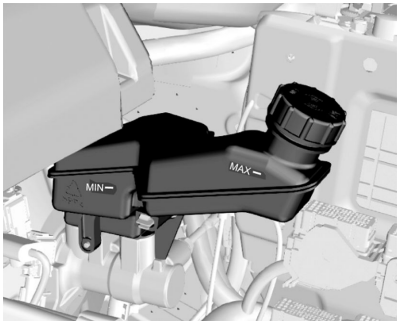

1. Limpe completamente a sujeira ao redor da tampa de abastecimento do reservatório.
2. Abra a tampa de abastecimento.
3. Abasteça o fluido de freios recomendado pela GM até a marca MAX do reservatório de fluido. Tome cuidado para não derramar o fluido na superfície da pintura. Em caso de derramamento na superfície da pintura, lave a área imediatamente com água fria.
4. Reinstale a tampa de abastecimento do reservatório.

Nota
Antes de abrir a tampa de abastecimento, limpe a área ao redor da tampa de abastecimento do reservatório de fluido de freios.
A contaminação do sistema de fluido de freios afetará o desempenho do sistema, resultando em reparos dispendiosos.

Cuidado

O fluido de freios é irritante para a pele e os olhos. Evite o contato do fluido de freios com a pele ou os olhos. Em caso de contato, lave cuidadosamente a parte em contato com o fluido de freios/embreagem com sabão suave ou desinfetante para as mãos.

É proibido descartar o fluido de freios antigo como lixo doméstico. Certifique-se de usar as agências locais legais de gerenciamento de resíduos. O fluido de freio antigo e o recipiente são perigosos e podem ser prejudiciais para a saúde e o meio ambiente.

Não é permitido um reservatório de fluido muito cheio.

Substituição da palheta do limpador

Limpador do para-brisa

Manter o funcionamento correto do limpador do para-brisa é um pré-requisito para garantir uma visão clara e a condução segura. Verifique a condição da palheta regularmente. Substitua a palheta que estiver endurecida, trêmula, rachada ou manchada.

Matérias estranhas no para-brisa e na palheta reduzirão a eficácia do limpador. Se a palheta não funcionar corretamente, limpe o para-brisa e a palheta com um fluido de lavagem especial ou neutro. Enxágue abundantemente com água. Se necessário, repita a operação acima. Não limpe o para-brisa com substâncias corrosivas ou materiais que não possam ser removidos do vidro (por exemplo silicone).

As tiras têm uma camada de grafite na superfície para lubrificação e proteção. Devem ser protegidas contra limpeza excessiva e polimento indevido.

Não ligue o limpador quando a superfície do vidro estiver seca. Sempre que possível, estacione o veículo em local fresco para evitar exposição a altas temperaturas, o que acelerará o envelhecimento e a deformação das tiras de borracha.

A manutenção do limpador dianteiro

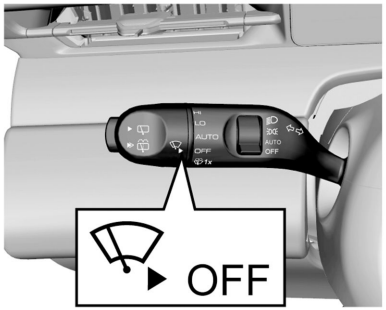

Antes de ligar o interruptor [Wiper Maintenance] (Manutenção do limpador), coloque o limpador em [OFF] (DESLIGADO).

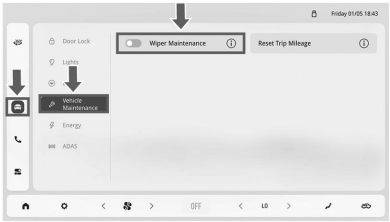

O interruptor de manutenção do limpador dianteiro pode ser ligado ou desligado no sistema de conforto e conveniência "Vehicle Maintenance-Wiper Maintenance" [Definições-Veículo-Manutenção do veículo-Manutenção do limpador]. Depois que a função de manutenção do limpador for ativada,
o limpador oscilará para a posição de manutenção. Depois de substituir o limpador dianteiro, desligue o interruptor para redefini-lo. A função do limpador será desativada temporariamente antes que o interruptor seja desligado.

Nota
Quando a superfície do vidro estiver seca, não ligue o limpador, caso contrário, ele danificará a tira de borracha e o vidro.

Substituição da palheta do limpador dianteiro

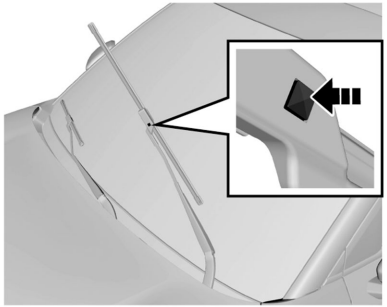

1. Depois que a função [Manutenção do limpador] for ativada, mantenha pressionado o interruptor de liberação mostrado na figura acima para remover a palheta do limpador.

2. Durante a instalação, coloque a palheta do limpador no braço do limpador e prenda-a com firmeza.

Substituição da palheta do limpador traseiro

1. Gire o limpador traseiro para a posição mostrada na figura para facilitar a operação.

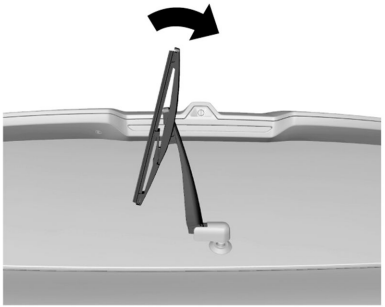

2. Gire a palheta do limpador na direção da seta para ejetá-la.

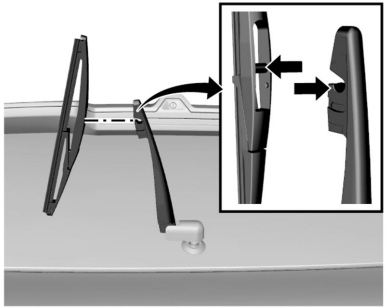

3. Ao substituir a palheta do limpador por uma nova, instale-a no braço do limpador, como mostrado na figura acima.

Substituição de lâmpadas

Cuidado
O gás da lâmpada halógena é sob pressão. Manuseie com cuidado e descarte adequadamente a lâmpada halógena.
(Continua)

Cuidado (Continua)

- Use óculos de segurança ao remover ou instalar a lâmpada.
- Tome cuidado para evitar desgaste e arranhões nas lâmpadas.
- Quando a lâmpada acender sem estar embalada, evite que entre em contato com líquidos.
- Acenda a lâmpada para teste após sua instalação.
- Substitua o farol rachado ou danificado em tempo hábil.
- Não toque na parte de vidro com os dedos sem luvas ao substituir a lâmpada halógena.
- Mantenha a lâmpada fora do alcance de crianças.
- Descarte a lâmpada antiga cuidadosamente para evitar ferimentos devido à explosão.

Limpe a lâmpada halógena com álcool ou aguarrás e TNT. Não toque na lâmpada com as mãos diretamente. Impressões digitais podem reduzir significativamente a vida útil da lâmpada halógena.

(Continua)

Cuidado (Continua)

Habilidades profissionais e equipamentos especiais são necessários para a substituição de lâmpadas. Recomenda-se que isso seja feito na concessionária. Caso contrário, poderá resultar em ferimentos pessoais ou danos ao veículo.

Embaçamento dos faróis

Quando o farol está ligado, uma grande quantidade de calor será gerada, que precisa ser dissipada através do orifício de ventilação da lâmpada, portanto, a lâmpada não fica completamente selada, e o ar úmido pode entrar na lâmpada através do orifício de ventilação. Quando a temperatura na lâmpada for obviamente mais alta do que a temperatura ambiente ou a umidade ambiente for alta, por exemplo, em clima frio ou úmido, ou quando o veículo estiver funcionando na chuva, ou após ser lavado, o vapor de água dentro da lâmpada se condensará na superfície da cobertura da lâmpada, resultando em névoa de água (semelhante ao fenômeno de embaçamento do vidro da janela). É normal que a função de iluminação e a vida útil dos faróis não sejam afetadas. Estacione o veículo em local seco e ventilado, a umidade irá se dissipar gradualmente até desaparecer. Ligar os faróis enquanto estiver dirigindo ou expor o veículo à luz solar acelerará a dissipação do nevoeiro, mas ainda poderá haver neblina residual nos cantos dos faróis. Pode levar de 2 a 3 dias para que a névoa de água se dissipe completamente. Se houver muitas gotas de água ou água acumulada na lâmpada, entre em contato com o Centro de serviços para realizar manutenção.

Especificações da lâmpada

Especificações da lâmpada

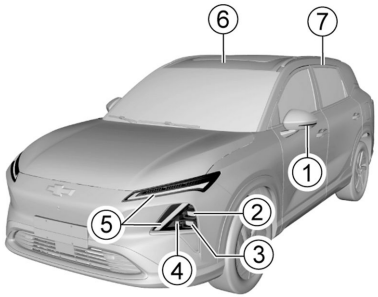

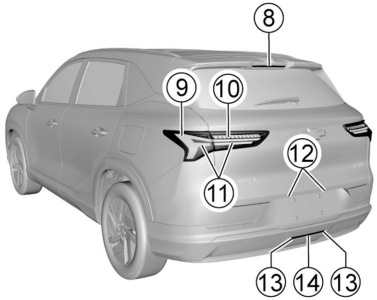

S/N	Lâmpada	Potência x Quantidade	Observações
1	Lâmpada da seta lateral, pisca-alerta	LED	
2	FAROL BAIXO	LED	
3	Farol alto	LED	
4	Luz de curva	LED	

5	Lâmpada da lanterna dianteira, luz de funcionamento diurno, lâmpada da seta dianteira e pisca-alerta	LED	
6	Luz de leitura dianteira	LED	
7	Luz de leitura traseira	LED	
8	Lâmpada de freio alta	LED	
9	Lanterna traseira	LED	
10	Lâmpada de freio traseira	LED	
11	Lâmpada da seta traseira, pisca-alerta	LED	
12	Lâmpada da placa de licença	LED	
13	Luz de marcha à ré	LED	
14	Lanterna de neblina	LED	

Sistema elétrico

Fusíveis

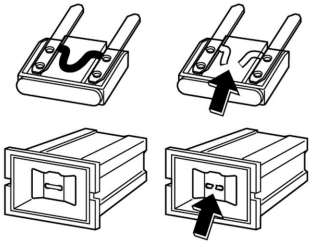

Substituição de fusíveis:

1. Abra a tampa da caixa de fusíveis.
2. Identifique fusíveis danificados verificando quais estão queimados.
3. Use um extrator de fusíveis para remover os fusíveis queimados. O extrator de fusíveis fica na caixa de fusíveis do compartimento do motor.

⚠ Atenção

A instalação ou o uso de fusíveis que não atendem às especificações de fusíveis originais da GM é perigoso. Os fusíveis podem falhar e resultar em um incêndio. Você ou outras pessoas podem sofrer ferimentos ou morte, e o veículo pode ser danificado.

Cuidado

Nunca remova fusíveis queimados com ferramentas condutivas. Use sempre um extrator de fusíveis. O uso de metais e outros condutores pode causar curto-circuito, danos ao sistema elétrico ou incêndio. Portanto, pode causar ferimentos pessoais graves.

4. Descubra a causa da queima do fusível e remova a falha.
5. Instale fusíveis novos com corrente nominal que atenda aos requisitos.

Cuidado

O uso de fusíveis alternativos ou um fusível do tipo ou classificação incorretos pode danificar o sistema elétrico e causar incêndio.

Use sempre fusíveis com tipo e classificação corretos, que atendam às especificações.

Um motor em chamas pode causar ferimentos e danos ao veículo e outros danos materiais.

Caixa de fusíveis do compartimento do motor

Modelo EV:

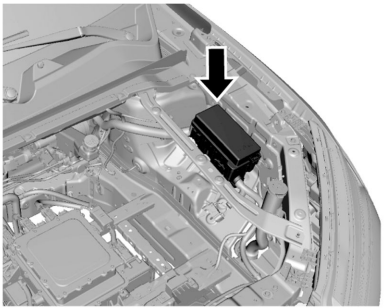

Cuidado

É proibido remover um fusível queimado com uma ferramenta condutiva. Um removedor de fusível deve ser usado. O uso de metal e outros condutores elétricos pode causar um curto-circuito, danificar o sistema elétrico ou causar um incêndio, resultando em ferimentos graves.

O uso de fusíveis substitutos ou o fusível de um tipo e capacidade nominal incorretos pode danificar o sistema elétrico ou causar um incêndio. Certifique-se de usar um fusível cujo tipo e capacidade nominal atendam aos requisitos. Caso contrário, ele poderá causar ferimentos pessoais e danos ao veículo e outros danos materiais.

Caixa de fusíveis do painel de instrumentos

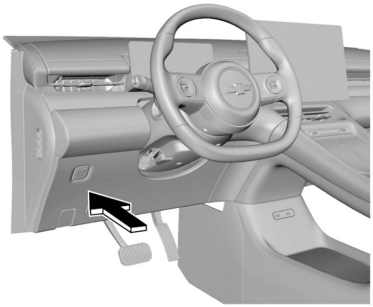

A caixa de fusíveis interna fica na parte inferior esquerda do painel de instrumentos e pode ser vista após a retirada da caixa de armazenamento.

Ferramentas do veículo

Ferramentas

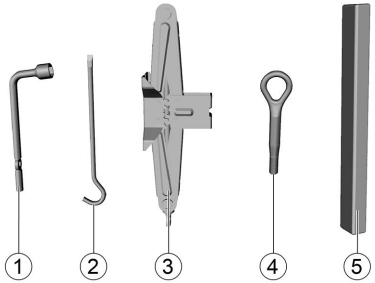

1. Chave de porca da roda
2. Balancim do macaco
3. Macaco
4. Gancho de reboque
5. Triângulo de segurança

Rodas e pneus

Pneus originais garantem a combinação ideal de conforto de condução, vida útil da banda de rodagem e desempenho.

Cuidado

Ao substituir rodas e pneus, certifique-se de usar rodas e/ou pneus com especificações corretas. O uso de rodas e/ou pneus de outras especificações pode resultar em operação anormal do sistema antitravamento do freio (ABS) e outros componentes relevantes e até mesmo causar um acidente.

Consulte seu revendedor antes de substituir pneus ou rodas originais.

Não fazer isso pode causar ferimentos pessoais e danos ao veículo ou outras propriedades.

Pressão dos pneus

A pressão dos pneus deve atender às disposições do manual para garantir a combinação ideal de conforto de condução, segurança e dirigibilidade.

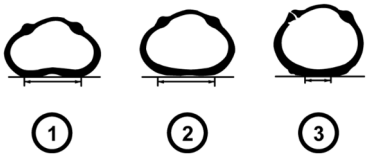

1. Pressão baixa
2. Pressão confortável
3. Pressão excessiva

Consulte a etiqueta de informações sobre carga dos pneus para obter a pressão correta dos pneus. A etiqueta se encontra na soleira abaixo da porta do motorista. No momento da partida a frio, verifique a pressão dos pneus com um medidor de pressão dos pneus preciso. Após verificar a pressão dos pneus, aperte a tampa do núcleo da válvula.

Certifique-se de verificar a pressão dos pneus no momento da partida a frio. A leitura medida após o aumento da temperatura do pneu não deverá prevalecer. Os pneus esquentam depois de percorrer 1,6 km e não esfriam completamente dentro de três horas após a parada.

Verifique a pressão dos pneus cada vez ao reabastecer ou pelo menos a cada mês.
A pressão incorreta dos pneus pode:

- Aumentar o desgaste dos pneus.
- Afetar a manobrabilidade e a segurança do veículo.
- Afetar o conforto da condução.
- Reduzir a eficiência energética.

Pressão excessivamente baixa do pneu causará superaquecimento do pneu, levando a danos internos e camadas na banda de rodagem e até mesmo estouro do pneu ao conduzir em alta velocidade. Mesmo que a pressão dos pneus seja ajustada posteriormente, conduzir com pressão excessivamente baixa pode ter danificado o pneu.

A sobrecarga do veículo é proibida.

Certifique-se de manter a pressão correta dos pneus.

Certifique-se de verificar a pressão de calibragem dos pneus no momento da partida a frio (temperatura ambiente).

Manutenção dos pneus e rodas

Passar por cima de objetos pontiagudos pode danificar pneus e rodas. Se for inevitável, diminua a velocidade. Mantenha distância do meio-fio ao estacionar.

Verificação regular dos pneus

- Danos aparentes.
- Matérias estranhas.
- Perfuração.
- Corte.
- Rachaduras.
- Protuberância na parede lateral..

As rodas também devem ser verificadas quanto a danos. Defeitos dos pneus, incluindo os defeitos acima, podem levar o veículo a perder o controle, causando ferimentos. Em caso de danos ou desgaste anormal dos pneus ou rodas, consulte à concessionária para obter ajuda. O veículo é equipado com pneus radiais. A GM sugere a substituição por pneus radiais do mesmo tamanho, padrão, desgaste da banda de rodagem, temperatura e velocidade nominal.

Cuidado

O uso de pneus com tamanho diferente dos pneus originais pode fazer com que o pneu e o componente do veículo interfiram entre si, causando danos ao pneu e ao veículo.

Se o veículo for equipado com TPMS, o líquido de reparo do pneu poderá resultar na falha do sensor do sistema de monitoramento da pressão dos pneus. Sugerimos uma visita a concessionária para consultas e reparo.

Profundidade da banda de rodagem

Verifique regularmente a profundidade da banda de rodagem do pneu de acordo com o indicador de desgaste. A marca na parede dos pneus indica a posição do indicador de desgaste da banda de rodagem.

Certifique-se de descartar pneus inutilizados de acordo com as regulamentações ambientais locais.

Cuidado
Não conduza o veículo em caso de desgaste ou danos nos pneus. Pneus gastos ou danificados podem fazer com que o veículo perca o controle e causar acidentes, resultando em ferimentos pessoais e danos ao veículo e outros danos materiais.

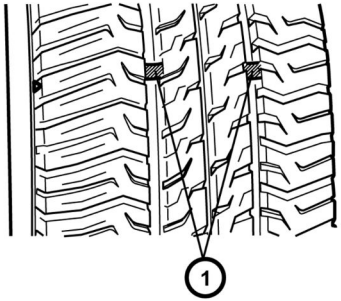

O pneu deve ser substituído quando o indicador de desgaste da banda de rodagem aparecer. Quando a profundidade da banda de rodagem for igual ou menor que 1,6 mm devido ao desgaste, o indicador de desgaste da banda aparecerá entre as ranhuras da banda.

Rodízio dos pneus

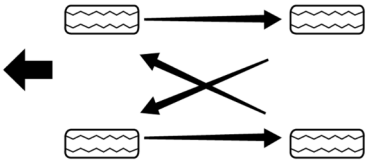

Os pneus dianteiros e traseiros têm funções diferentes e, portanto, apresentam diferentes níveis de desgaste.

Os pneus dianteiros são desgastados mais rapidamente que os traseiros. Para prolongar a vida útil do pneu e evitar desgaste irregular da banda de rodagem:

1. Inspecione e substitua o pneu de acordo com a programação constante nos Manuais de manutenção e garantia.
2. Mantenha a pressão dos pneus adequada.
3. Verifique as porcas/parafusos em relação ao aperto.

Se o veículo estiver equipado com o sistema de monitoramento da pressão dos pneus, após o rodízio ou a substituição dos pneus, consulte sua concessionária para verificar novamente a pressão dos pneus.

Cuidado
Usar rodas de reposição ou parafusos de roda errados em seu veículo pode ser perigoso. Poderá afetar a frenagem e o manuseio do veículo, fazer com que os pneus soltem o ar e fazê-lo perder o controle do veículo. Poderá ocorrer uma batida na qual você ou outros sejam feridos. Use sempre a roda e os parafusos corretos para substituição.

Correntes dos pneus

Correntes para pneus são usadas apenas em emergências ou em áreas claramente definidas por lei e devem ser instaladas nas rodas de acionamento. Tenha cuidado especial ao conduzir o veículo equipado com correntes para pneus. Em comparação com pneus sem correntes, quando os pneus são instalados com correntes para pneus, a manobrabilidade do veículo é ruim, e a corrente pode danificar o pneu do veículo, a suspensão ou a carroceria do veículo. Portanto, use correntes de cabo para pneus sempre que possível para garantir espaço suficiente entre o pneu e outras peças da caixa da roda. Ao usar correntes para pneus, leia atentamente as instruções de instalação e outras instruções relacionadas do fabricante da corrente para pneus.

Após a instalação das correntes para pneus, sugerimos conduzir o veículo à velocidade de 30 km/h ou menos, ou à velocidade limitada recomendada pelo fabricante da corrente para pneus (o que for menor).

Ferramentas do veículo

Ferramentas de bordo

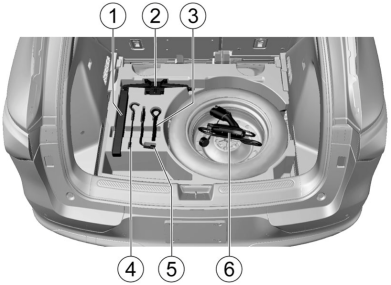

1. Triângulo de segurança*
2. Macaco
3. Gancho de reboque
4. Balancim do macaco
5. Chave de porca da roda
6. Plugue de carregamento CA

As ferramentas de bordo são colocadas sob o assoalho do porta-malas, incluindo triângulo de segurança, macaco, gancho de reboque, chave de porca de roda e plugue de carregamento CA. Dependendo da configuração do veículo, a posição do compartimento de carga das ferramentas pode ser diferente. Verifique o veículo em questão.

Pneu reserva

Apesar de o pneu reserva ter sido calibrado, ele vazará após um período de tempo. A pressão de calibragem deve ser verificada regularmente.

Consulte a etiqueta de informações sobre carga dos pneus para obter a pressão de calibragem correta.

Não use o pneu reserva de outros veículos. Não misture pneus reserva nem rodas com as rodas ou pneus de outros veículos, pois eles não são compatíveis.

O pneu reserva deve ser colocado junto com a respectiva roda.

Cuidado
Não use correntes de pneus nos pneus reserva. Eles podem não ser adequados para pneus reserva e podem danificar seu veículo.

Troca de pneu

Precauções de segurança na substituição de pneus:

1. Pisca-alerta LIGADO.
2. Conduza para fora da rodovia até um local seguro e fique longe do trânsito.
3. Estacione o veículo em uma superfície plana e rígida, onde ele não escorregue. Retire o triângulo de segurança e coloque-o em posição adequada atrás do veículo.
4. Desligue o motor e a retire a chave da ignição.
5. Puxe a alavanca de mudança para a 1ª (primeira) marcha ou a marcha R (marcha à ré) e aperte o freio de estacionamento.
6. Peça para todos os passageiros saírem do veículo e ficarem em um local seguro.
7. Prenda com cunhas, blocos ou pedras o pneu que está posicionado de forma diagonal ao pneu que precisa ser substituído.

O não cumprimento dessas precauções de segurança pode fazer com que o veículo escorregue do macaco, causando ferimentos graves.

Para retirar os pneus reserva

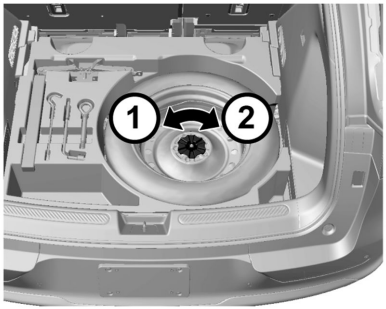

1. Abra a tampa do porta-malas e remova o assoalho do compartimento de carga. O gancho do assoalho pode ser pendurado na dobradiça do lado direito da tampa do porta-malas.
2. Retire o suporte de ferramenta no pneu reserva.
3. Gire a porca borboleta no centro do pneu reserva no sentido anti-horário para removê-la e, em seguida, coloque-a corretamente.

4. Retire os pneus reserva. Coloque o pneu reserva na parte inferior do veículo próximo ao pneu que será substituído para evitar a queda repentina do veículo.

Não remova qualquer porca antes que as rodas estejam levantadas do solo.

Substituição de pneus

1. Retire ferramentas, macaco e pneu reserva. Verifique e confirme se o pneu na diagonal está preso com calços ou pedras.

2. Use uma chave de soquete para desparafusar a porca da roda em uma volta.

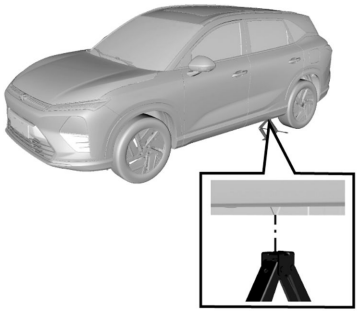

3. Conforme mostrado na figura, os flanges na parte inferior da lateral do veículo têm marcas triangulares nas partes dianteira e traseira, representando a posição de elevação do ponto.

4. Coloque o macaco logo abaixo da marca triangular mais próxima do pneu que precisa ser substituído. Alinhe a ranhura da cabeça do macaco com a dobra da borda.

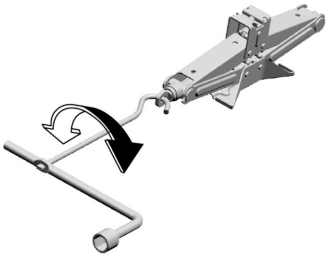

5. Conecte a chave de porca da roda e o balancim do macaco ao macaco, conforme mostrado.

6. Gire o balancim do macaco no sentido horário para permitir que o macaco suba lentamente e certifique-se de que a cabeça do macaco esteja firmemente empurrada na posição de elevação.

Não tente levantar o veículo antes que o macaco esteja na posição correta. O macaco deve ser firmemente fixado entre o veículo e o solo.

7. Depois de verificar se o macaco está na posição correta, continue girando a chave de soquete até que o pneu esteja a cerca de 3 cm do chão.

8. Gire no sentido anti-horário para remover completamente a porca da roda.

9. Remova a roda a ser substituída.

10. Instale o pneu reserva no cubo de roda.

11. Instale todas as porcas da roda e aperte-as ligeiramente.

12. Gire o balancim do macaco no sentido anti-horário para abaixar o veículo até o chão de forma estável.

Quando o macaco estiver levantando o veículo, certifique-se de que o macaco esteja posicionado corretamente (não posicionado em uma superfície escorregadia).

13. Aperte a porca da roda de acordo com a sequência 1- 2-3-4-5 acima. O valor do torque é de 90–100 Nm para a roda de ferro e 100–130 Nm para a roda de liga de alumínio.

14. Coloque o pneu vazio no local de armazenamento do pneu reserva e prenda-o corretamente.

15. Coloque as ferramentas de volta no jogo de ferramentas e prenda-as.

Cuidado

Não use correntes de pneus nos pneus reserva. Eles podem não ser adequados para pneus reserva e podem danificar seu veículo.

Não coloque macacos e ferramentas no compartimento de passageiros. Em caso de parada de emergência ou colisão, equipamentos soltos podem voar para dentro do veículo e ferir o passageiro.

Quando a condição de levantamento do veículo for insatisfatória ou se não tiver confiança para concluir o trabalho com segurança, consulte seu revendedor.

Cuidado

Colocar-se sob o veículo apoiado em um macaco é perigoso. Se o veículo escapar do macaco você poderá sofrer ferimentos graves ou morrer. Nunca coloque-se sob um veículo que esteja apoiado somente em um macaco.

Partida com cabos auxiliares

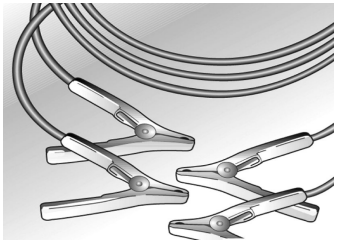

Para dar partida em um veículo com a bateria descarregada, ligue os cabos auxiliares na bateria de outro veículo. Isso deve ser feito com extremo cuidado e seguindo as próximas instruções.

Se você não conseguir destravar o veículo com o controle remoto, ou o painel de instrumentos não exibir nada, a bateria de 12 V pode estar fraca.

Neste caso, você pode pegar emprestada a bateria de 12 V de outro veículo para fornecer energia ao seu veículo por meio de partida do motor com cabos auxiliares.

Se a bateria estiver descarregada, ligue para o centro de assistência técnica para que cuidem do problema para você, a menos que tenha conhecimento suficiente sobre eletricidade e consiga manuseá-la com segurança.

Preparações antes de realizar a partida do motor com cabos auxiliares

Nota
Desligue o áudio e outros equipamentos antes realizar a partida do motor com cabos auxiliares.

1. Puxe o freio de estacionamento.
2. Desligue todos os acessórios elétricos.

Conecte os cabos auxiliares

Atenção (Continua)

A última conexão do veículo a ser carregado NÃO deve ser feita no terminal negativo (-) da bateria.
Essa última conexão deve ficar o mais longe possível da bateria.
Conectar o cabo de partida auxiliar ao terminal negativo da bateria descarregada pode causar um arco elétrico e possivelmente uma explosão da bateria.

Podem ocorrer ferimentos pessoais graves ou danos ao veículo.

Fixe a braçadeira dessa última conexão a um suporte de aço parafusado ao bloco do motor.

Cuidado

Baterias apresentam risco de explosão.
Você pode se queimar com o ácido da bateria, e um curto-circuito pode causar ferimentos pessoais e danos ao veículo.

- Mantenha as baterias longe de chamas e faíscas.
- Não se incline sobre a bateria ao realizar uma partida do motor com cabos auxiliares no veículo.
- Não deixe que os terminais do cabo entrem em contato um com o outro.
- Use proteção para os olhos ao trabalhar perto das baterias.
- Não deixe o ácido da bateria entrar em contato com os olhos, pele, tecidos e superfícies pintadas.
- Certifique-se de que a bateria a ser usada para a partida do motor com cabos auxiliares tenha a mesma tensão nominal da bateria descarregada.
- Não desconecte a bateria descarregada do veículo.

Não observar os cuidados acima ou as instruções abaixo pode resultar em explosão da bateria, queima por ácido da bateria ou curto-circuitos. Isso pode causar danos aos sistemas elétricos de ambos os veículos e resultar em ferimentos graves pessoais.

Nota
Não use a bateria como fonte de partida auxiliar para outros dispositivos por um longo período. Caso contrário, é fácil fazer com que a bateria perca energia e até mesmo causar acidentes.

Nota
O veículo elétrico não será ligado ao ser empurrado.

Em caso de partida do motor com cabos auxiliares do veículo, conecte os cabos auxiliares na seguinte ordem:

1. Prenda uma extremidade do primeiro cabo de partida auxiliar ao terminal positivo da bateria ativa. (Há uma marca "+" no compartimento da bateria ou no terminal)
2. Prenda a outra extremidade deste cabo de partida auxiliar ao terminal positivo da bateria descarregada. (Há uma marca "+" no terminal)
3. Prenda uma extremidade do segundo cabo de partida auxiliar ao terminal negativo da bateria ativa. (Há uma marca "-" no compartimento da bateria ou no terminal)
4. Conecte a outra extremidade deste cabo ao aterramento da carroceria do veículo sem energia.
5. Após a conexão, siga os passos iniciais para que o veículo entre no estado "READY" (PRONTO) e conclua a partida.
6. Para remover o cabo de partida auxiliar cuidadosamente na ordem inversa, remova primeiro o cabo negativo e depois o cabo positivo.
7. Mantenha o veículo no estado READY (PRONTO) ou carregue-o por pelo menos 2 horas para obter uma manutenção melhor da bateria de 12 V.
8. Localize os terminais positivo (+) e negativo (-) nas baterias.
9. Conecte os cabos auxiliares na sequência indicada:

- + com +: terminal positivo da bateria auxiliar (1) com o terminal positivo da bateria descarregada (2).
- - com terra: terminal negativo da bateria auxiliar (3) com o ponto de aterramento do veículo a 30 cm da bateria, das peças móveis e/ou de calor. Por ex.: parafuso indicado na imagem seguinte (4).

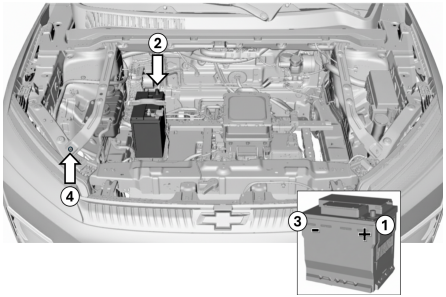

10. Dê partida no veículo cuja bateria está descarregada. Se o veículo não ligar depois de algumas tentativas, pode haver a possibilidade de alguns reparos.
11. Inverta a sequência acima com exatidão quando remover os cabos auxiliares.

É recomendado entrar em contato com o centro de serviço para realizar um carregamento dedicado da bateria de 12 V o mais rápido possível.

Reboque do veículo

Tração do veículo

Se for necessário rebocar o veículo, entre em contato com a concessionária ou com uma empresa profissional de serviços de reboque.

Nota
Não reboque o veículo com equipamento do tipo corrente de elevação. Devem ser usados equipamentos de elevação de placas ou rodas.

Cuidado
• É proibida a presença de passageiros nos veículos rebocados. • A velocidade de reboque não pode exceder a velocidade segura ou o limite de velocidade indicado na estrada. • É proibido utilizar peças danificadas que não estejam firmemente fixadas ao veículo para reboque. Deixar de seguir as precauções acima pode resultar em ferimentos pessoais

Reboque com um elevador de rodas

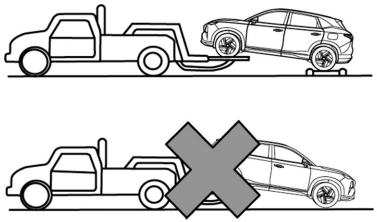

1. Ligue o sinalizador de advertência (pisca-alerta).
2. Solte o freio de estacionamento.

Nota
O status funcional da bateria de 12 V é necessário para liberar o freio de estacionamento.

3. As rodas dianteiras devem estar fora do solo durante o reboque.

Rebocamento com reboque de plataforma

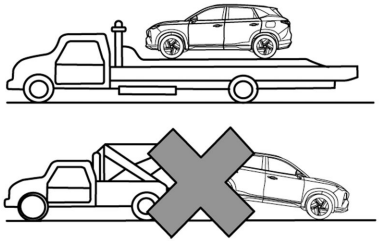

Ao rebocar o veículo com um reboque de plataforma, desligue o veículo e verifique se ele está firmemente preso ao reboque.

Nota
Se o veículo precisar ser rebocado pela traseira, use um dispositivo de reboque com rodas de apoio sob as rodas dianteiras. As rodas dianteiras não devem estar no solo quando o veículo for rebocado pela traseira. Se as rodas dianteiras estiverem no solo ao rebocar, poderá haver danos graves à transmissão do veículo (se equipado).

Cuidado

Quando o veículo falha, é proibido usar uma corda de reboque ou barra de tração rígida para rebocar, porque quando o veículo falha, a bomba d'água para de funcionar e a corrente gerada pela força contraeletromotriz gerada pela rotação do motor do trailer passa pela unidade de controle do motor, causando o aquecimento de alguns componentes do motor. Nesse momento, o reboque causará danos por superaquecimento dentro do controlador.

Reboque de emergência

Quando o veículo ficar preso em um atoleiro ou escorregar em um poço, uma corda poderá ser usada para tração, mas tração em longas distâncias não é permitido.

Gancho de reboque

Orifício do reboque na dianteira:

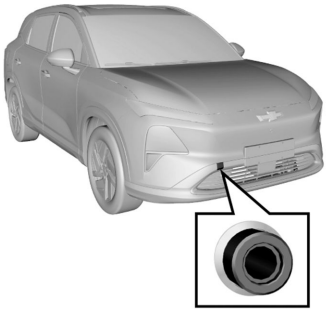

Orifício do reboque na traseira:

Há uma tampa de orifício na posição mostrada na figura no veículo. Abra a tampa para ver o orifício de fixação para instalar o gancho de reboque. O gancho de reboque está localizado no suporte de ferramenta sob o assoalho do porta-malas. Tire o gancho de reboque, instale-o no orifício de fixação, gire-o no sentido horário para apertar totalmente e use uma chave de soquete no orifício do gancho de reboque para ajudar no aperto. Certifique-se de que o gancho de reboque esteja instalado firmemente antes de rebocar o veículo. Ao rebocar o veículo, o motorista deve controlar a direção e frear no veículo. Depois de rebocar, remova o gancho de reboque, feche a tampa do orifício e coloque o gancho de reboque de volta no kit de ferramentas.

Nota
O veículo pode ser danificado quando rebocado por cordas. Para reduzir os danos:

- O gancho de reboque deverá ser usado quando outros equipamentos de reboque não estiverem disponíveis.
- O veículo deverá ser rebocado somente pela frente.
- Mantenha o cabo de reboque sem contato com o para-choque.
- Certifique-se de que ambas as extremidades do cabo de reboque estejam firmemente presas no gancho de reboque. Puxe o cabo de reboque para realizar uma inspeção.
- Conduza o veículo em baixa velocidade e evite curvas fechadas.

O veículo pode ficar fora de controle quando rebocado por cordas.

Para reduzir os danos:

- A distância de reboque não deve ser muito longa, e o veículo deve ser rebocado em baixa velocidade.
- Não reboque o veículo se a roda, a transmissão (se equipado), o eixo, a direção ou o freio estiverem danificados.

Cuidado

A velocidade de reboque não deve exceder 30 km/h, e a distância de reboque não deve exceder 40 km. Quando for necessário um reboque de longa distância, entre em contato com a concessionária ou com uma empresa profissional de serviços de reboque para obter ajuda.

Retirar o veículo do local

Quando estiver atolado na neve, poça de lama ou outro solo instável, consulte os procedimentos a seguir para sair do local.

1. Gire o volante totalmente para a esquerda e depois totalmente para a direita. Isso criará uma área vazia ao redor das rodas dianteiras.
2. Engate a marcha à ré e mova a marcha para frente e para trás.
3. Reduza a marcha lenta das rodas o máximo possível.
4. Solte o pedal do acelerador ao mudar de marcha.
5. Após engatar a marcha, pressione o pedal do acelerador suavemente.

Caso não consiga tirar o veículo do local, será necessário rebocá-lo.

Cuidado

Quando o veículo ficar preso em neve, poça d'água ou solo arenoso, você precisará retirá-lo do local o mais rápido possível. Primeiro, verifique se há obstruções ou pessoas em volta do veículo. Durante a operação, o veículo pode se mover de repente para a frente ou para trás, atingindo a pessoa ou objeto ao lado dele.

Nota
Para evitar danos à transmissão e outras peças, as seguintes precauções devem ser observadas ao retirar o veículo do local.

- Não pressione o pedal do acelerador durante a mudança de marcha nem antes de engatar uma marcha corretamente.
- Evite deixar as rodas em marcha lenta.
- Se não conseguir retirar o veículo do local após várias tentativas, considere outros métodos, tais como rebocar.

Cuidados com a aparência

Limpeza externa

Lavagem do veículo

Certifique-se de desligar a alimentação antes de lavar o veículo e informe ao pessoal da lavagem que o veículo é um veículo elétrico. Não lave o compartimento dianteiro, a grade dianteira e a bateria de tração sob o veículo com pistola de água.

Cuidado
Se o compartimento do motor ou a grade frontal e a bateria de tração sob o veículo forem lavados com pistola de água, o veículo poderá sofrer danos ou poderá ocorrer choque elétrico.

A melhor maneira de manter a pintura de acabamento do veículo é lavá-lo regularmente e mantê-lo limpo.

- Estacione o veículo em local em que ele não seja exposto diretamente à luz solar.
- Lave o veículo com o sabão neutro líquido especificado e água fria ou morna.
- Certifique-se de remover o sabão líquido e o produto de limpeza da superfície por meio de enxágue.

Os veículos da General Motors são projetados para operar sob condições ambientais normais e fatores naturais.

Não use detergente para lavar louça na lavagem do veículo. O detergente para lavar louça pode remover tinta e cera.

Evite pressão excessiva na lavagem do veículo. A água pode entrar no veículo e danificar o interior.

Polimento e enceramento

O polimento regular pode remover resíduos da superfície do veículo. Após o polimento, use cera automotiva de alta qualidade para proteção.

Não limpe nem faça polimento em aros de alumínio com agentes de polimento automotivos ou cromados, vapor ou sabões líquidos alcalinos.

Essas substâncias são abrasivas e podem danificar o aro e as rodas.

Proteção de peças metálicas brilhantes externas

Limpe os acabamentos metálicos brilhantes regularmente. Eles normalmente são lavados com água. Ao encerar o veículo, encere também essas peças metálicas brilhantes.

Limpeza das rodas de alumínio e da tampa da calota das rodas

Para manter a aparência original da roda e da tampa da calota das rodas (se houver), não deixe que acumulem poeira ou pó de freio.

Limpe a roda/tampa da calota das rodas regularmente. Não use produtos de limpeza abrasivos ou escova que possam danificar a pintura de acabamento.

Não use produtos de limpeza abrasivos ou escova para limpar rodas de alumínio nem tampas de calota das rodas.

Limpeza externa do para-brisa dianteiro

Ceras ou outros materiais no para-brisa dianteiro e na palheta podem fazer com que a palheta trema ao funcionar. Além disso, tais corpos estranhos não ajudam a manter o para-brisa dianteiro limpo. Limpe a parte externa do para-brisa dianteiro regularmente com produto de limpeza não abrasivo.

A água não forma gotas de água no para-brisa dianteiro limpo.

Adesivos afetarão o desembaçador do para-brisa traseiro. Não cole adesivos na parte interna do para-brisa traseiro. Caso contrário, ele a visão do motorista será afetada.

Prevenção da corrosão

Os veículos da General Motors são projetados para ter recursos anticorrosivos. O uso de materiais especiais e tinta protetora na maioria das peças do veículo ajuda a manter aparência, resistência e confiabilidade satisfatórias.

Embora as superfícies de certas peças dentro do compartimento do motor ou da parte inferior da carroceria possam enferrujar, a confiabilidade ou o desempenho dessas peças não será afetado.

Danos em placas de metal

Se a carroceria precisar ser reparada ou substituída, certifique-se de que a loja de reparo use materiais anticorrosivos adequados para restaurar o desempenho da proteção anticorrosão.

Deposição de corpos estranhos

As substâncias a seguir podem danificar a superfície da pintura:

- Cloreto de cálcio e outros sais
- Agente de derretimento de gelo
- Óleo e asfalto da superfícies de estradas
- Seiva
- Excrementos de pássaros
- Poeira industrial

Remova substâncias nocivas no veículo em tempo hábil. Se não for possível remover resíduos com sabão líquido, um produto de limpeza especial poderá ser usado.

Danos à pintura de acabamento

Repare o mais rápido possível arranhões de cascalho, rachaduras ou arranhões profundos na pintura de acabamento. O metal exposto é propenso a corrosão. Produtos de secagem rápida podem ser usados para reparar pequenas rachaduras e arranhões. Oficinas de funilaria e pintura podem realizar reparos de grande porte.

Só podem ser utilizados produtos de limpeza seguros e inofensivos à superfície da tinta.

Outros produtos de limpeza podem danificar a pintura permanentemente.

Manutenção sob a carroceria

Substâncias corrosivas usadas para derreter gelo e neve e evitar poeira podem se acumular na parte inferior da carroceria. Deixar de remover essas substâncias acelerará a corrosão e a ferrugem.

Lave a parte inferior da carroceria com água limpa regularmente. Limpe cuidadosamente a parte onde a lama tende a se acumular. Solte a sujeira acumulada na área fechada antes de enxaguar com água.

Quando necessário, recorra à concessionária para obter reparo.

Limpeza interna

Produto de limpeza

As sugestões do fabricante devem ser observadas ao usar produtos de limpeza ou outros produtos químicos dentro ou fora do veículo.

Não use produto de limpeza perigoso ao limpar o interior e o exterior do veículo. Por exemplo:

- Acetona
- Diluente de tinta
- Agente redutor de esmalte de porcelana
- Removedor de esmalte de unhas

Ao limpar o interior e o exterior do veículo, os seguintes produtos de limpeza são proibidos, a menos que instruções de limpeza especiais para limpar manchas sejam incluídas nas dicas de limpeza de tecido:

- Sabão de lavanderia
- Alvejante em pó
- Agente redutor

Cuidado

Muitos produtos de limpeza podem ser perigosos ou inflamáveis, ou também podem causar ferimentos ou danos ao seu veículo. Assim, ao limpar partes do acabamento, não use solventes voláteis, como a acetona, tíner, alvejante ou agentes redutores. Nunca use gasolina para limpeza.

Não use os seguintes materiais para limpeza:

- Tetracloreto de carbono
- Gasolina
- Benzeno
- Nafta

Ao usar qualquer produto de limpeza ou outros produtos químicos dentro do veículo, abra as portas para obter ventilação adequada.

Para evitar a mudança permanente da cor dos acabamentos internos de cores claras, não deixe que tecidos fáceis de desbotar entrem em contato com o revestimento do assento, a menos que ambos os materiais estejam completamente secos. Tecidos com materiais fáceis de desbotar são:

- Roupas casuais
- Denim tingido
- Couro
- Pelica
- Jornal e papel decorativo

Cuidado

Evite exposição prolongada a vapores de produtos de limpeza e outros produtos químicos. Esses vapores são perigosos e prejudiciais à saúde, especialmente em espaços restritos e mal ventilados.

Limpe o interior e o exterior do veículo com métodos e materiais de limpeza apropriados.

Use um aspirador de pó ou uma escova de corrimão para remover poeira e resíduos que se acumulam com frequência no tecido do interior do veículo.

Limpe os plásticos de vinil e os acabamentos de couro regularmente com um pano limpo e úmido.

Remova poeira, manchas ou nódoas dos acabamentos com um produto de limpeza adequado.

Limpe os acabamentos internos do veículo com métodos e materiais de limpeza adequados. Caso contrário, ocorrerão manchas d'água, marcas d'água e manchas permanentes, sobretudo na primeira lavagem. Essas substâncias danificarão o veículo permanentemente.

Manutenção do cinto de segurança

Mantenha os cintos de segurança limpos e secos. Evite que os cintos de segurança sejam contaminados por agentes de polimento, óleos e produtos químicos, especialmente fluido de bateria, alvejante em pó ou corantes. Esses contaminantes reduzirão a resistência do material do cinto de segurança. Verifique todas as peças do cinto de segurança regularmente.

Substitua qualquer cinto de segurança ou peça danificada imediatamente.

O cinto de segurança ou peças relacionadas que forem esticadas durante um acidente devem ser substituídas, mesmo que o dano não seja óbvio nem seja visível. O cinto de segurança para substituição deve ser novo.

A General Motors sugere substituir o cinto de segurança completo após um acidente. Não é necessário substituir o cinto de segurança depois que ele for verificado como não danificado e normal pela concessionária.

O cinto de segurança deve ser mantido em boas condições de funcionamento para manter a função normal.

Superfície do vidro

Certifique-se de que o vidro esteja limpo, o que ajuda a reduzir o brilho e melhorar a visão.

Limpeza externa do para-brisa dianteiro

O para-brisa dianteiro e a palheta podem fazer com que a palheta vibre durante o trabalho. Além disso, tais corpos estranhos não ajudam a manter o para-brisa dianteiro limpo. Limpe a parte externa do para-brisa dianteiro regularmente com detergente não abrasivo.

Nota

O detergente abrasivo arranhará o vidro e danificará as linhas de grade do desembaçador do para-brisa traseiro. Não use detergente abrasivo no vidro do veículo. Caso contrário, a visão do motorista será afetada.

O adesivo afetará o desembaçador do vidro traseiro. Não cole adesivos na parte interna do para-brisa traseiro. Caso contrário, ele a visão do motorista será afetada.

Serviços e manutenção

Agendamento de manutenção
Plano de Manutenção 213

Agendamento de manutenção

Plano de Manutenção

Atividades na revisão	por meses ou quilometragem (x 1.000)									
Tempo (meses)	**12**	**24**	**36**	**48**	**60**	**72**	**84**	**96**	**108**	**120**
Quilometragem (×1000 km)	**10**	**20**	**30**	**40**	**50**	**60**	**70**	**80**	**90**	**100**
Motor e transmissão										
Troque o fluido da unidade elétrica de acionamento (Unidade de acionamento)	🔧			🔧			🔧			🔧
Fluido da unidade elétrica de acionamento (Unidade de acionamento): verifique quanto a vazamentos e complete o nível, se for preciso.	🔍	🔍	🔍	🔍	🔍	🔍	🔍	🔍	🔍	🔍
Verifique se há vazamentos no eixo de acionamento e no protetor da articulação.	🔍	🔍	🔍	🔍	🔍	🔍	🔍	🔍	🔍	🔍
Verifique a mola dianteira/traseira e o amortecedor	🔍	🔍	🔍	🔍	🔍	🔍	🔍	🔍	🔍	🔍

Atividades na revisão	**por meses ou quilometragem (x 1.000)**									
Tempo (meses)	**12**	**24**	**36**	**48**	**60**	**72**	**84**	**96**	**108**	**120**
Quilometragem (×1000 km)	**10**	**20**	**30**	**40**	**50**	**60**	**70**	**80**	**90**	**100**
Pedal do acelerador: inspecione a condição do atuador.	🔍	🔍	🔍	🔍	🔍	🔍	🔍	🔍	🔍	🔍
Sistema de arrefecimento										
Sistema de arrefecimento		🔧	Próxima substituição a cada 240Km ou 5 anos, o que ocorrer primeiro							
Sistema de arrefecimento: Verifique quanto a eventuais vazamentos.	🔍	🔍	🔍	🔍	🔍	🔍	🔍	🔍	🔍	🔍
Sistema de ar condicionado										
Sistema de ar condicionado.	🔍	🔍	🔍	🔍	🔍	🔍	🔍	🔍	🔍	🔍
Filtro do ar-condicionado.	🔧	🔧	🔧	🔧	🔧	🔧	🔧	🔧	🔧	🔧
Freios										
Fluido de freios: verifique o nível e, se estiver abaixo do mínimo no reservatório, o vazamento deverá ser corrigido e o fluido trocado.	🔍	🔍	🔍	🔍	🔍	🔍	🔍	🔍	🔍	🔍
Fluido de freios.		🔧		🔧		🔧		🔧		🔧

Atividades na revisão	**por meses ou quilometragem (x 1.000)**									
Tempo (meses)	**12**	**24**	**36**	**48**	**60**	**72**	**84**	**96**	**108**	**120**
Quilometragem (×1000 km)	**10**	**20**	**30**	**40**	**50**	**60**	**70**	**80**	**90**	**100**
Discos e pastilhas do freio.	🔍	🔍	🔍	🔍	🔍	🔍	🔍	🔍	🔍	🔍
Tubulações e mangueiras do freio.	🔍	🔍	🔍	🔍	🔍	🔍	🔍	🔍	🔍	🔍
Freio de estacionamento: inspecionar e regular, se for preciso. Lubrificar cabos e ligações.	🔍	🔍	🔍	🔍	🔍	🔍	🔍	🔍	🔍	🔍
Direção, suspensão (dianteira e traseira) e pneus										
Amortecedores: verifique a fixação e se há vazamentos.	🔍	🔍	🔍	🔍	🔍	🔍	🔍	🔍	🔍	🔍
Sistema de direção: verifique a folga e os torques dos parafusos - verifique o protetor contra pó da cremalheira da caixa de direção.	🔍	🔍	🔍	🔍	🔍	🔍	🔍	🔍	🔍	🔍
Guarnições e protetor contra pó: estado, posição e se há vazamentos.	🔍	🔍	🔍	🔍	🔍	🔍	🔍	🔍	🔍	🔍

Atividades na revisão	**por meses ou quilometragem (x 1.000)**									
Tempo (meses)	**12**	**24**	**36**	**48**	**60**	**72**	**84**	**96**	**108**	**120**
Quilometragem (×1000 km)	**10**	**20**	**30**	**40**	**50**	**60**	**70**	**80**	**90**	**100**
Pneus: inspecione a pressão, desgastes e possível dano, faça o rodízio de pneus e o balanceamento, caso necessário.	✓	✓	✓	✓	✓	✓	✓	✓	✓	✓
Aperte as porcas de fixação das rodas.	✓	✓	✓	✓	✓	✓	✓	✓	✓	✓
Carroceria										
Cintos de segurança: Estado, aperto e funcionamento dos cintos, fivelas e parafusos de fixação	✓	✓	✓	✓	✓	✓	✓	✓	✓	✓
Carroceria e chassi: Danos na pintura ou ferrugem.	✓	✓	✓	✓	✓	✓	✓	✓	✓	✓
Verifique parafusos e porcas do chassi/ parte inferior da carroceria	✓	✓	✓	✓	✓	✓	✓	✓	✓	✓
Travas, dobradiças e trava do capô	✓	✓	✓	✓	✓	✓	✓	✓	✓	✓

Atividades na revisão	por meses ou quilometragem (x 1.000)									
Tempo (meses)	**12**	**24**	**36**	**48**	**60**	**72**	**84**	**96**	**108**	**120**
Quilometragem (×1000 km)	**10**	**20**	**30**	**40**	**50**	**60**	**70**	**80**	**90**	**100**
Sistema elétrico										
Sistema elétrico: verificar com a ferramenta de diagnóstico se existem códigos de falhas.	🔍	🔍	🔍	🔍	🔍	🔍	🔍	🔍	🔍	🔍
Equipamento de iluminação e de sinalização.	🔍	🔍	🔍	🔍	🔍	🔍	🔍	🔍	🔍	🔍
Sistemas do limpadores e lavadores dos vidros: verifique o estado das palhetas e lave-as, se necessário.	🔍	🔍	🔍	🔍	🔍	🔍	🔍	🔍	🔍	🔍

🔍- Inspecione esse item e peças relacionadas; repare, lubrifique, ajuste ou substitua, se necessário.

🔧- Substitua ou troque.

Nota

Toda manutenção preventiva incorpora operações de diagnóstico e atualizações dos diversos sistemas eletrônicos, que devem ser realizadas nas concessionárias da Chevrolet para manter a garantia do veículo.

(1) O líquido de arrefecimento original é substituído pelo líquido de arrefecimento de motor de longa duração Dexcool para estender o intervalo de substituição para 60 meses ou 240.000 km, o que ocorrer primeiro.

Especificações

Identificação do veículo
Número de identificação do veículo (VIN) 218

Dados do veículo
Dados do veículo (Modelo EV:) 221
Desempenho (Modelo EV:) 224
Peso do veículo (Modelo EV:) 226
Dimensões do veículo 227
Capacidades e especificações (Modelo EV:) 228
Roteamento da correia de acionamento do motor 228
Informação do pneu 229

Identificação do veículo

Número de identificação do veículo (VIN)

VIN no painel de instrumentos

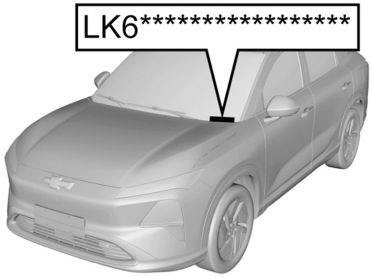

VIN sob o banco do passageiro dianteiro

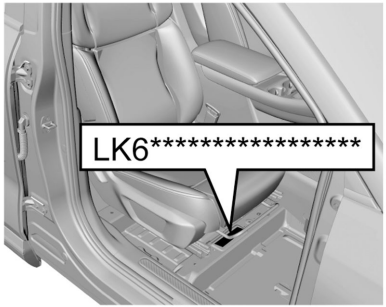

VIN no lado da moldura da porta do passageiro dianteiro

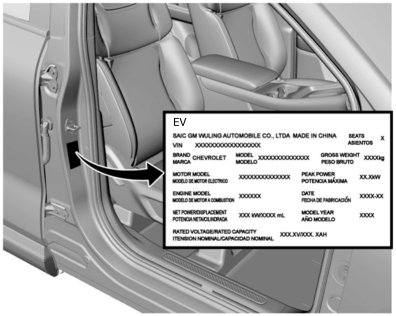

Número de identificação do veículo na tampa do porta-malas

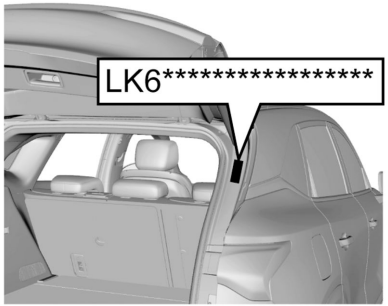

Número e modelo do motor elétrico

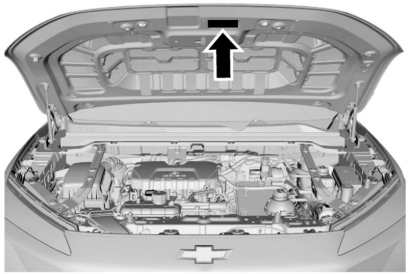

Vidro de micro-ondas e marca eletrônica

transmite o sinal de marca eletrônica.

O para-brisa dianteiro, sem proteção, pode ser considerado o vidro do rádio. Recomenda-se colar a marca eletrônica dentro do para-brisa dianteiro e no lado superior direito do espelho retrovisor interno.

O sinal da marca eletrônica não pode ser blindado, portanto, não cole a película de vidro antes de colar a marca eletrônica. Os requisitos de instalação e o tempo de implementação da marca eletrônica em sua região estarão sujeitos aos regulamentos.

Método de leitura das informações do VIN do VDS

1. Conecte a linha de dados do VDS à interface OBD no veículo, que normalmente fica localizada abaixo do painel, no lado do motorista.

2. Gire o fornecimento de energia do veículo para a posição LIGADA e ligue o sistema de diagnóstico.

3. Selecione "Diagnóstico de falhas" para selecionar o modelo correspondente. Clique em "ECM", clique em "Informações de identificação do módulo" e selecione "VIN" para exibir o VIN.

Nota
Os métodos para leitura do VIN com equipamento de diagnóstico de diferentes marcas e modelos podem variar. Consulte o fornecedor do equipamento.

Dados do veículo

Dados do veículo (Modelo EV:)

Principais tipos e parâmetros de carregadores, plugues de carregamento, e soquetes

Item	Unit (Unidade)	(EV)
Modelo do carregador de bordo	—	CDU-350-066-15
Tensão/corrente/frequência de entrada nominal do carregador de bordo	V/A/Hz	220/32/50
Tensão/corrente/potência de saída do carregador de bordo	V/A/kW	200-470/22/6.6
Modelo do plugue de carregamento	—	Tomada de carregamento de CA (padrão europeu) Tipo 1 : XICA-BOX/13 A Tipo 2 : XICA-BOX/12 A Tipo 3: XIC-BOX/8 A Plugue de carregamento CA (padrão norte americano): XSCA-BOX/12 A
Modelo do soquete de carregamento	—	Soquete de carregamento no padrão europeu: F08-101004-024T Soquete de carregando no padrão norte americano: F08-714001-014T
Método de carregamento	—	Carregamento de tensão constante e corrente constante

Principais tipos e parâmetros do conjunto do sistema da bateria de tração

Modelo do veículo	Unit (Unidade)	(EV)
Categoria	—	Bateria de fosfato de ferro e lítio
Tipo	—	Tipo de energia
Modelo de bateria de célula única	—	WAK4B5-171Ah
Tensão nominal da bateria de célula única	V	3,16
Massa total	kg	429
Energia total	kWh usados	60,0
Tensão nominal total	V	351
Capacidade nominal total	Ah	171
Corrente de saída nominal	A	

Indicador de economia 2 (EV)

Item	Unit (Unidade)	EV	Métodos de teste
Quilometragem de resistência (CLTC)	km	510	SAE-1634-2017(EPA) ECE-R101-2021(WLTP NEDC
Consumo de energia	kWh/100 km	14	

Outros parâmetros

Item	Parâmetro
Requisitos de balanceamento dinâmico das rodas	Valor de desbalanceamento dinâmico<15g
Faixa razoável de curso livre do pedal do freio	＜ 7 mm
Espessura mínima de raspagem do disco de freio dianteiro	26 mm
Espessura mínima de raspagem da lona de freio dianteiro	2 mm
Espessura mínima de raspagem do disco de freio traseiro	9,5 mm
Espessura mínima de raspagem da lona de freio traseiro	2 mm

Desempenho (Modelo EV:)

Principais parâmetros e índices de desempenho do motor elétrico

Item	Unit (Unidade)	(EV)
Modelo	—	TZ210XS2F0
Tipo	—	Motor síncrono de ímã permanente
Potência de pico	kW	150
Torque de pico	N.m	310
Velocidade de pico	r/min	16000

Índice 2 de desempenho elétrico (para modelo EV)

Item	Unit (Unidade)	(EV)	Métodos de teste
Máxima capacidade de rampa	%	30	GB/T 19752—2005 GB/T 18385-2005
Rotação máxima	km/h	170	
Tempo necessário para acelerar da imobilidade até 100 km/h	s	9,9	
Tempo necessário para acelerar da imobilidade até 50 km/h	s	4,2	GB/T 18385-2005

Nota
Devido a hábitos de condução e condições de trabalho, os dados acima podem ser diferentes dos resultados medidos, que são apenas para referência.

Peso do veículo (Modelo EV:)

Principais parâmetros de massa do veículo

Item	Unit (Unidade)	(EV)
Capacidade do banco	Pessoa	5
Peso do veículo (sem passageiros e bagagem), modelo básico	kg	1800 / 1835
Peso do veículo (sem passageiros e bagagem), modelo básico - carga do eixo dianteiro	kg	960 / 970
Peso do veículo (sem passageiros e bagagem), modelo básico - carga do eixo traseiro	kg	940 / 965
Massa total máxima permitida	kg	2260
Carga total do eixo dianteiro	kg	1095
Carga total do eixo traseiro	kg	1165

Dimensões do veículo

Principais parâmetros de dimensão do veículo

Item	Unit (Unidade)	Dimensão
Comprimento total	mm	4745
Largura total	mm	1890
Altura total (sem carga)	mm	1675
Distância entre eixos	mm	2.800
Suspensão dianteira	mm	965
Suspensão traseira	mm	980

Capacidades e especificações (Modelo EV:)

Parâmetros principais do líquido 2 (modelo EV)

Item	Qualidade	Unit (Unidade)	(EV)
Líquido de arrefecimento	Líquido de arrefecimento de etilenoglicol	L	Circuito da bateria: 3,3 L±3,7
		L	Circuito do motor: 4,3 L±4,9
Fluido de freios	DOT4	L	0.7±0.05
Óleo para engrenagem redutora do eixo de transmissão elétrico três em um	75W-80	L	1±0.1
Refrigerante do A/C	HFC-134a	g	680±20

Roteamento da correia de acionamento do motor

Para o funcionamento normal do motor e do compressor de ar, a correia da transmissão deve estar ajustada em um bom estado. Em caso de danos, quebra ou desgaste, substitua a correia da transmissão.

Cuidado

Nunca deixe a chave na ignição enquanto estiver verificando as correias de transmissão. O motor poderá ligar inesperadamente. Peças móveis do motor podem causar ferimentos graves.

Informação do pneu

Pressão de inflação do pneu (estado frio)

Modelo do pneu	Item	(EV)
Pressão de ar em carga total (KPa/psi)		
235/55 R18	Pneu dianteiro	250/36
	Pneu traseiro	
T135/80 R17	Pneu reserva de uso temporário	420/60
Autonomia (status de fábrica, unidade: grau)		
Roda dianteira	Cambagem	-20′±45′
	Caster do pino mestre	4°18′±45′
	Ângulo de convergência	0°±5′
	Ângulo de inclinação do pino mestre	11°50' ±1°
Roda traseira	Cambagem	-1°20′±30′
	Ângulo de convergência	10′±10′

Informações sobre a garantia

Informações sobre a garantia

Informações de garantia 230
Certificado de garantia internacional 231
Garantia do veículo 231
Mensagem importante aos proprietários 232
Visão geral da cobertura da garantia 232
Garantia limitada para veículos novos 234
Garantia limitada das peças e acessórios ..234
Operação de cobertura de garantia em país estrangeiro 236

Informações de garantia

Certificado de garantia e Plano de Manutenção Preventiva*

Leia com cuidado as instruções incluídas nesta seção, pois se relacionam diretamente à garantia do veículo.

Exija da sua Concessionária vendedora o preenchimento correto e completo do Quadro de Identificação localizado no final deste Manual, uma vez que dos informes nele registrados dependerá o processamento da Garantia, em suas várias fases.

Encontram-se nesta seção as definições das responsabilidades da Concessionária vendedora e da General Motors do Brasil Ltda. em relação ao veículo adquirido; também encontram-se as responsabilidades do comprador em relação ao uso e a manutenção do veículo, para ter direito à garantia oferecida.

Nesta seção, encontra-se o Quadro de controle das revisões coberta pelo Plano de Manutenção Preventiva. Após cada revisão, a Concessionária ou a Oficina Autorizada Chevrolet deverá carimbar, datar e assinar o quadro correspondente. Certifique-se de que o procedimento mencionado anteriormente tenha sido executado para poder comprovar, a qualquer momento, que o veículo recebeu os cuidados devidos.

Na seção "Serviços e Manutenção" deste manual encontram-se os itens a serem revisados, de acordo com o Plano de Manutenção Preventiva, assim como sua frequência.

Ao executar os serviços de manutenção descritos nesta seção, a Concessionária ou a Oficina Autorizada Chevrolet procederá como explicado no tópico anterior.

Nesta seção, encontra-se o cupom da 1ª revisão, a ser destacado somente ao executar o serviço correspondente. Não aceite o manual com as vias do cupom previamente destacadas.

Plano de Manutenção Preventiva*

Nas páginas da seção "Serviços e Manutenção" deste Manual do proprietário, apresentamos um Plano de Manutenção Preventiva, que é oferecido como uma recomendação para que o proprietário possa conservar seu veículo em perfeitas condições de funcionamento.

Em relação à primeira revisão, leia com cuidado as informações aqui descritas sobre os itens e os serviços não cobertos pela Garantia.

Esclarecemos que o Plano de Manutenção Preventiva foi concebido para um veículo utilizado em condições normais de funcionamento.

Para outras condições consideradas severas, os intervalos entre as revisões devem ser proporcionalmente reduzidos, de acordo com a frequência e a intensidade do serviço severo ao qual se submete o veículo.

Por exemplo, as condições de funcionamento a seguir são consideradas severas:

- Funcionamento constante em tráfego urbano lento com paradas e partidas excessivas.
- Serviços de táxi e similares.
- Viagens longas em estradas de terra e/ou areia (estradas irregulares, com areia ou lama excessiva).

** O Plano de Manutenção Preventiva se encontra discriminado neste Manual do Proprietário, sendo aqui mencionado em virtude de sua vinculação com o processo de garantia. Ressaltamos que este Plano aplica-se a veículos que trabalham em condições normais de funcionamento. Veículos que funcionam sob condições severas de trabalho exigem uma redução proporcional nos quilômetros indicados. (Se o veículo pertence ao programa exclusivo de frotas e/ou a empresas de aluguel de veículos, consulte o livreto "Guia de Revisões Específico para Frotas". Para obter mais informações entre em contato com uma Concessionária Chevrolet.)*

Certificado de garantia internacional

A General Motors do Brasil, procurando sempre maneiras melhores de servir seus clientes, conta com um programa de cobertura de garantia para os países da América do Sul. Assim, se o veículo se encontrar ainda dentro do período de garantia, a Rede de Concessionárias Chevrolet dos países participantes oferecerão serviços sem nenhum custo.

Os países participantes deste programa são Argentina, Paraguai e Uruguai.

Garantia do veículo

A Concessionária ou a Oficina Autorizada Chevrolet concede ao proprietário de um veículo Chevrolet, os seguintes direitos:

Garantia: De acordo com os termos do respectivo certificado inserido neste Manual.

Revisão de manutenção preventiva: Uma delas é executada antes da entrega do veículo e a outra é executada no final do primeiro ano de uso ou a 10.000 km (o que ocorrer primeiro), sem nenhum custo para o proprietário (à exceção dos itens normais de desgaste - consulte *Mensagem importante aos proprietários* ⇨ *232*). A primeira revisão especial será executada na Concessionária ou Oficina Autorizada Chevrolet, mediante a apresentação do cupom encontrado no final desta seção, e respeitados os limites de quilometragem indicados (consulte *Garantia limitada para veículos novos* ⇨ *234*).

Se o veículo pertencer ao programa exclusivo para frotas e/ou empresas de locação de veículos, para obter mais informações entre em contato com a Concessionária Chevrolet.

Assistência técnica: Na seção de Informações ao cliente deste manual, encontram-se as diretrizes para garantir a máxima satisfação nos serviços e perguntas relacionadas à Concessionária ou Oficina Autorizada Chevrolet.

Orientação: Na entrega de um veículo novo, a concessionária explicará:

A. Itens de responsabilidade do proprietário, Garantia limitada do veículo novo e Termos da garantia.

B. Manutenção preventiva.

C. Uso correto dos comandos, dos indicadores e dos acessórios do veículo.

Para adquirir estes direitos, é necessário

1. Que a Concessionária vendedora preencha corretamente a nota fiscal de venda, um documento que concede a garantia oferecida pela General Motors do Brasil Ltda.

2. O preenchimento correto do Quadro de identificação, que pode ser encontrado no final deste manual. Certifique-se de que a Concessionária vendedora assine, date e carimbe a tabela para conceder os direitos na Concessionária ou a Oficina Autorizada Chevrolet.

   A data de entrega do veículo ao proprietário, conforme preenchida no quadro de identificação é a data de início da garantia e prevalece sobre qualquer outra data.

Mensagem importante aos proprietários

Para poder usufruir a garantia oferecida pela General Motors do Brasil Ltda. para o veículo, o proprietário deverá observar com atenção as instruções aqui indicadas, relativas à manutenção do veículo.

Durante a vigência desta garantia, as revisões de manutenção preventiva previstas no Plano de Manutenção Preventiva contido neste Manual do Proprietário deverão, obrigatoriamente, ser executadas em uma Concessionária Chevrolet ou Oficina Autorizada Chevrolet.

Visão geral da cobertura da garantia

Não existem quaisquer garantias com relação ao veículo adquirido, expressas ou inferidas, declaradas pela Concessionária na condição de vendedora e prestadora de serviços, ou pela General Motors do Brasil Ltda., na condição de fabricante ou importadora, a não ser aquelas contra defeitos de material ou de manufatura estabelecidas no presente Termo de Garantia. Toda e qualquer reclamação do comprador quanto a falhas, defeitos e omissões verificados no veículo, durante a vigência desta garantia, somente será atendida mediante a apresentação da nota fiscal respectiva emitida pela Rede de Concessionárias Chevrolet, junto com o Manual do Proprietário preenchido corretamente, sendo estes os únicos documentos competentes para assegurar o atendimento, com exclusão de qualquer outro.

A General Motors do Brasil Ltda., garante que cada veículo novo de sua fabricação ou importação e entregue ao primeiro comprador por uma Concessionária Chevrolet, incluindo todo o equipamento e acessórios nele instalados na fábrica - é isento de defeitos de material ou de manufatura, em condições normais de uso, transferindo-se automaticamente todos os direitos cobertos por esta garantia, no caso de o veículo vir a ser revendido, ao(s) proprietário(s) subsequente(s), até o término do prazo previsto neste termo.

A obrigação da General Motors do Brasil Ltda. limita-se ao conserto ou substituição de quaisquer peças que, dentro do período normal da Garantia a que aludem estes Termos, conforme a discriminação observada no tópico

abaixo, sejam devolvidas a uma Concessionária ou uma Oficina Autorizada Chevrolet, em seu estabelecimento comercial, e cujo a inspeção revele satisfatoriamente a existência do defeito reclamado. O conserto ou substituição das peças defeituosas, de acordo com esta Garantia, será feito pela Concessionária ou a Oficina Autorizada Chevrolet, sem débito das peças e mão-de-obra por ela empregadas.

A presente garantia inclui as garantias legais e a garantia contratual, e é concedida nas seguintes situações:

A. 36 meses para compradores que usam o veículo para fins pessoais/não comerciais e cuja fatura é emitida em nome de uma pessoa física (CPF).

B. 36 meses ou 100.000 km, o que ocorrer primeiro, para vendas para fins comerciais, cuja respectiva fatura é emitida para uma pessoa jurídica que usa o veículo para seu próprio negócio ou um indivíduo que usa o veículo para serviços de transporte remunerados de pessoas, bens, compartilhamento ou aplicativos.

Esta garantia substitui definitivamente quaisquer outras garantias, expressas ou inferidas, incluindo quaisquer garantias implícitas quanto à comercialização ou à adequação do veículo para um fim específico, e quaisquer outras obrigações ou responsabilidade por parte do fabricante.

A General Motors do Brasil Ltda. reserva-se o direito de modificar as especificações ou de introduzir melhorias nos veículos, a qualquer momento, sem incorrer na obrigação de executar os mesmos procedimentos para veículos vendidos anteriormente.

Os termos desta garantia não se aplicam nos seguintes casos:

- A um veículo Chevrolet submetido a uso incorreto, negligência ou acidente;
- A veículo reparado ou modificado fora da Concessionária ou a Oficina Autorizada Chevrolet, de modo que, no julgamento do fabricante, tenha seu desempenho e sua segurança afetados negativamente;
- A serviço de manutenção regular (por exemplo: alinhamento do volante, balanceamento de rodas e ajustes de freios);
- Substituição de itens de manutenção normal (como filtros, escovas do alternador, discos e pastilhas de freio, buchas de suspensão, amortecedores, rolamentos e vedações de uso geral) quando tal substituição for feita em serviços de manutenção regulares;
- Desgaste normal de itens de estofamentos e de guarnições, devido a desgaste ou a exposição a intempéries;
- Riscos, descoloração, manchas, perfurações, descamações, entre outros, que atingem peças recobertas por couro ou outras coberturas (volante, alavancas em geral, estofamentos) devido ao uso de acessórios nas mãos (anéis, alianças, etc), contato com ácidos, suor, produtos químicos, protetor solar, repelentes, soluções a base de álcool e também devido à exposição frequente ao sol;
- Identifique quaisquer sinais de adulteração da bateria de alta tensão ou desmontagem do compartimento sem autorização do fabricante;
- Expor a bateria ao contato direto com fogo;
- Tentar intencionalmente reduzir a vida útil da bateria;
- Não seguindo as recomendações de carregamento da bateria;

- Sobrecarga, descarga excessiva e curto-circuito da bateria de alta voltagem resultante de operação de carregamento incorreta;
- Deixar de realizar inspeções regulares em uma concessionária Chevrolet como indicado pelo plano de manutenção.

Garantia limitada para veículos novos

1. **Preparação antes da entrega**: Para certificar-se de obter a máxima satisfação com o veículo novo, a Concessionária vendedora submeteu o veículo a uma revisão de entrega cuidadosa, de acordo com o programa de inspeção de veículos novos, como recomendado pelo fabricante.
2. **Identificação do proprietário**: O Quadro de identificação do veículo e do proprietário, que pode ser encontrado no final deste manual, preenchido de maneira correta e assinado pela Concessionária vendedora, é usado para apresentar o proprietário à Rede de Concessionárias ou Oficinas Autorizadas Chevrolet em todo o território nacional e, junto com o Aviso de Venda, emitido pela Concessionária vendedora, permite receber todos os serviços indicados nestas regras.
3. **Garantia**: De acordo com os termos da garantia indicados, o proprietário receberá os serviços cobertos pela garantia na Concessionária ou a Oficina Autorizada Chevrolet.
4. **Primeira revisão (especial) do Plano de manutenção preventiva relacionada a 1 ano de uso ou 10.000 km**: O cupom correspondente autoriza o proprietário a receber todos os serviços correspondentes, em qualquer Concessionária ou Oficina Autorizada Chevrolet, apresentando o Manual do Proprietário. A 1ª revisão deve ser executada dentro de 12 meses a partir da data da venda ao primeiro comprador, com uma tolerância de 30 dias a mais ou a menos, ou dentro da faixa de 9.000 a 11.000 km, o que ocorrer primeiro. A mão de obra é gratuita para o proprietário, que é responsável somente pelos custos relacionados aos itens de desgaste normal (ver instruções detalhadas em *Mensagem importante aos proprietários* ➪ *232*).
5. **É responsabilidade do proprietário**: Proporcionar manutenção apropriada para o veículo, o que não somente reduz os custos operacionais, mas também ajuda a impedir mau funcionamento devido a negligência, que não é coberto pela garantia. Assim, para a própria proteção do proprietário, procurar sempre a Concessionária ou a Oficina Autorizada Chevrolet para executar a revisão programada, como descrito no Plano de Manutenção Preventiva, porque a garantia somente será aplicável com a apresentação do Manual do Proprietário, com todos os quadros correspondentes das revisões devidamente preenchidos de maneira correta e assinados pela Concessionária ou a Oficina Autorizada Chevrolet que executar os serviços.

Garantia limitada das peças e acessórios

Itens e serviços não cobertos pela Garantia

Para os itens previstos na primeira revisão de Manutenção Preventiva, a mão-de-obra de verificação é gratuita, desde que seja executada dentro do período de garantia ou

da quilometragem estipulada como indicado nas Regras da Garantia, à exceção das despesas, incluindo-se as de mão-de-obra, relacionadas aos itens normais de desgaste, danos e outras falhas de funcionamento causados por terceiros.

Os itens e os serviços contidos nesta categoria são descritos abaixo:

- Fluidos em geral
- Filtros em geral
- Serviços relacionados ao Plano de Manutenção Preventiva
- Vidros

Cobertura da bateria de alta voltagem

A bateria de alta voltagem tem uma garantia de 8 anos (96 meses) ou 160.000 km, o que ocorrer primeiro.

Como todas as baterias, a quantidade de energia que a bateria de propulsão de alta tensão pode armazenar diminuirá com o tempo e os quilômetros dirigidos. A bateria será substituída/reparada se a capacidade cair abaixo de 75% de seu valor original durante o período de garantia, conforme determinado pela concessionária Chevrolet.

Não são cobertos pela garantia casos caracterizados como uso inadequado, como mencionado no item "Os termos desta garantia não são aplicáveis nos seguintes casos", consulte *Visão geral da cobertura da garantia* ⇨ *232*.

Peças e componentes com desgaste natural

Algumas partes e componentes podem sofrer desgaste natural (em diferentes níveis), independentemente do uso do veículo, de acordo com a operação à qual o veículo é submetido, e tem cobertura da garantia complementar à garantia legal de 90 dias (vide tabela a seguir) para defeitos de fabricação a partir da data ou compra. Em caso de defeito de fabricação (após confirmação de que não foram sujeitos a uso abusivo), as peças ou os componentes serão substituídos. Em qualquer outra situação, a substituição seguirá a orientação específica do fabricante e todas as despesas serão de responsabilidade do proprietário.

Item	Cobertura total da garantia (garantia legal de 90 dias inclusa)
Lâmpadas / Palhetas do limpador dos vidros	6 meses
Bateria de 12 V	12 meses
Pastilhas de freio / Lonas de freio / Discos de freio Rolamentos de roda	6 meses (destinatário final)[1] 6 meses ou 5.000 km, o que ocorrer primeiro (uso comercial)[2]
Amortecedores / Buchas da suspensão / Pneus	12 meses (destinatário final)[1] 12 meses ou 10.000 km, o que ocorrer primeiro (uso comercial)[2]

[1] - ao comprador, se pessoa física ou jurídica, que use o veículo como destinatário final, à exceção daqueles que usem o veículo para serviços de transporte remunerado de pessoas ou bens.
[2] - ao comprador, pessoa jurídica, que use o veículo para seu próprio negócio ou para produção, ou ao comprador, pessoa física, que use o veículo em serviços de transporte remunerado de pessoas ou bens.

A lâmpada de LED não é um item de desgaste normal e, assim, segue os termos de garantia do veículo.

Bateria de 12 V

A bateria tem garantia de doze (12) meses, independentemente do tipo de uso do veículo. Não são cobertos pela garantia casos caracterizados como uso inadequado, como mencionado no item "Os termos desta garantia não são aplicáveis nos seguintes casos", consulte *Visão geral da cobertura da garantia* ⇨ *232*.

OnStar

Se equipado, o módulo OnStar seguirá a garantia do veículo.

Operação de cobertura de garantia em país estrangeiro

Para desfrutar os direitos da garantia nos países mencionados anteriormente, deverão ser obedecidos todos os procedimentos listados em *Garantia limitada para veículos novos* ⇨ *234* e em *Visão geral da cobertura da garantia* ⇨ *232* neste manual.

A revisão de Manutenção Preventiva deve ser executada em Concessionárias localizadas em território brasileiro.

Informações ao consumidor

Informações ao consumidor
Declaração de conformidade 237

Declaração de conformidade

Brasil

ANATEL
Agência Nacional de Telecomunicações

SGMW – TBOX–05

Inclui produtos homologados pela Anatel sob o número 09067–24–14824.

Índice alfabético

A

Acessórios e modificações..... 183
Airbags
Como o airbag protege?..... 38
Luz Indicadora..... 72
O que faz o airbag inflar?..... 38
O que você vê depois que um airbag infla?..... 39
Onde estão os airbags?..... 36
Quando o airbag deve inflar?..... 37
Sistema..... 35
Ajustes
Banco, condução inicial..... 28
Alta tensão
Medidor de bateria..... 69
Amaciamento de veículo novo..... 131
Amaciamento, Veículo Novo..... 131
Ao carregar o veículo..... 59
Apoio de braço
Compartimentos de carga..... 57
Apoios de cabeça..... 27
Apple CarPlay e Android Auto..... 105
Aquecimento e resfriamento..... 115
Ar
Saídas do..... 123
Sistema do ar-condicionado..... 120
Atenção
Cuidado e perigo..... 5
Luz do Sistema de Freio..... 77
Pisca-alerta..... 95
Automático
Retenção do veículo (AVH)..... 144
Avançado
Sistemas de assistência ao motorista..... 155

B

Bancos
Ajuste, dianteiro..... 29
Apoios de cabeça..... 27
Posição, dianteira..... 28
Traseiro..... 31
Bancos dianteiros
Ajuste..... 29
Bateria
Medidor..... 69
Partida com cabos auxiliares..... 203
Bebês e crianças menores, proteções..... 44
Bluetooth..... 105
Buzina..... 63

C

Caixa para óculos..... 57
Capacidades e especificações..... 228
Capô..... 14
Carga
Feedback de status..... 178
Luz do Sistema..... 73

Luzes do compartimento..... 96
Quando carregar, veículo..... 175
Carregamento
Cabo..... 180
Certificado de garantia internacional..... 231
Chaves..... 6
Cinto de três pontos..... 34
Cintos de segurança..... 32
Avisos..... 71
Cinto de três pontos..... 34
Uso durante a gravidez..... 35
Cluster, Instrumentos..... 67
Cobertura de operação em outros países..... 236
Como usar o Sistema..... 104
Compartimentos de carga
Apoio de braço..... 57
Áreas do painel de instrumentos..... 55
Dianteiro..... 56
Informações sobre disposição de cargas no veículo..... 59
Óculos..... 57
Porta-copos..... 56
Porta-luvas..... 55
Tampa do compartimento de carga..... 58
Traseiro..... 57
Veículo..... 184
Condução
Emergências..... 128
Tipo..... 136
Configurações..... 106, 109, 113
Conformidade
Declaração de..... 237
Conjunto de instrumentos..... 67
Controle
de um veículo..... 126
Descida de declive..... 147
Controle de alinhamento
Faróis..... 94
Controle de velocidade de cruzeiro..... 148
Luz..... 90
Controles
Volante de direção..... 102
Controles do volante de direção..... 102
Controlo remoto
Operação do sistema de entrada por controle remoto (RKE)..... 7
Correntes, Pneus..... 199
Crianças maiores, proteções..... 43
Cuidado, perigo e atenção..... 5
Cuidados com a aparência
Externa..... 208
Interior..... 210
Cuidados com o veículo
Pressão dos pneus..... 196

D

Declaração de conformidade
Informações de certificação..... 237
Declive
Controle de descida (HDC)..... 147
Luz de controle de descida..... 80
Desempenho..... 224
Dimensões
Veículo..... 227
Direção..... 128
Ajuste da Roda..... 62
Hidráulica, luzes de advertência..... 81
Direção, Sinalizadores..... 95
Dispositivo de retenção para crianças
ISOFIX..... 51
Dispositivos de retenção para crianças
Bebês e crianças menores..... 44
Crianças maiores..... 43
ISOFIX..... 51
Sistemas..... 46

E

Elétrico
Freio de estacionamento..... 140
Luz de superaquecimento do motor..... 87
Luz do freio de estacionamento..... 78
Unidade de acionamento..... 134

Eletrônico
Controle de Estabilidade (ESC)..... 145
Emergências..... 128
Entrada por controle remoto
Operação do sistema remoto (RKE)..... 7
Especificações
Informações sobre os pneus..... 229
Especificações e Capacidades..... 228
Espelhos
Ligar..... 18
Retrovisor interno..... 20
Estacionamento
Freio..... 139
Luz indicadora do auxiliar ultrassônico..... 83
Externa
Controles das luzes..... 93

F

Faixa
Luz de alerta de mudança..... 82
Faróis
Luz indicadora de farol alto aceso..... 89
Substituição da lâmpada..... 190
Faróis dianteiros
Controle de alinhamento..... 94
Lembrete de luzes acesas..... 90
Luzes de funcionamento diurno (DRL)..... 94
Farol alto
Luz de ativação..... 89
Ferramentas..... 196
Fluido
Freios..... 188
Lavador..... 187
Fluido do lavador..... 187
Freios..... 137, 187
Antiblocante..... 138
Fluido..... 188
Freio de estacionamento..... 139
Freio de estacionamento elétrico..... 140
Luz de advertência do sistema..... 77
Frente
Compartimentos de carga..... 56
Fusíveis..... 194
Caixa de fusíveis do compartimento do motor..... 194
Caixa de fusíveis do painel de instrumentos..... 195

G

Ganchos
Sacola de compras..... 58
Ganchos para sacolas de compras..... 58
Garantia limitada
Peças e acessórios..... 234
Garantia limitada de peças e acessórios.... 234
Garantia limitada do veículo novo..... 234
Gravidez, uso de cintos de segurança..... 35

I

Indicador de pronto..... 89
Informações gerais
Reboque..... 182
Informações sobre a garantia..... 230
Certificado de garantia internacional..... 231
Cobertura de operação em outros países..... 236
Garantia limitada de peças e acessórios..... 234
Garantia limitada do veículo novo..... 234
Mensagem importante aos proprietários..... 232
Resumo da cobertura..... 232
Veículo..... 231
Informações sobre disposição de cargas no veículo..... 59
Informações sobre os pneus..... 229
Interior
Espelhos retrovisores..... 20
Introdução..... 1, 99
Inverno
Pneus..... 196

K

Kit de reparo
Pneu... 199
Kit de reparo de pneu... 199

L

Lâmpada de seta... 71
Lâmpadas
Compartimento de Carga... 96
Condução... 96
Controles Externos... 93
Curvas... 96
Funcionamento diurno (DRL)... 94
Indicador de falha (Verifique o motor)... 76
Lanterna de neblina - indicador âmbar... 96
Leitura... 97
Lembrete... 90
Para-sol... 98
Lâmpadas de leitura... 97
Lâmpadas de mudaça de direção... 96
Lanternas
Advertência de serviço da transmissão... 80
Advertência do Sistema de Freio... 77
Advertência do Sistema de Freios Antiblocantes (ABS)... 79
Advertência, direção hidráulica... 81
Alerta de mudança de faixa... 82
Auxiliar de estacionamento ultrassônico... 83
Baixo estado de carga... 75
Controle de descida de declive... 80
Falha do freio de estacionamento elétrico... 78
Faróis Altos Ligados... 89
Freio de estacionamento elétrico... 78
Indicação do Airbag... 72
Lanterna de neblina... 90
Lembretes do cinto de segurança... 71
Luz de superaquecimento do motor elétrico... 87
Luz do controle de velocidade de cruzeiro... 90
Luz indicadora de anomalia... 76
Mudança de marcha... 80
Porta entreaberta... 91
Pressão dos pneus... 88
Retenção automática de veículo (AVH)... 81
Segurança... 88
Sistema de aquecimento... 87
Sistema de Carga... 73
Sistema de controle de tração (TCS)/ StabiliTrak... 86
StabiliTrak desativado... 86
Veículo pronto... 89
Verifique o motor (Indicador de falha)... 76
Lembrete
Cinto de segurança... 71
Ligar
Espelhos... 18
Luzes de advertência da direção... 81
Tomadas... 65
Vidros... 20
Limpador
Lavador traseiro... 65
Substituição da lâmina... 189
Limpeza
Limpeza externa... 208
Limpeza interna... 210
Líquido de arrefecimento
Motor... 186
Luz de controle
Descida de declive... 80
Luz de estado de carga baixo... 75
Luz de falha do freio de estacionamento elétrico... 78
Luz do câmbio de marcha... 80
Luz do farol de neblina
Traseiro... 90
Luz do sistema de aquecimento... 87
Luzes de condução... 96
Luzes de neblina
Traseiro... 96

Luzes do para-sol..... 98
Luzes para Uso Diurno (DRL)..... 94
Luz indicadora de funcionamento incorreto..... 76
Luz indicadora do auxiliar de estacionamento ultrassônico..... 83
Luz Verificar o motor (indicador de funcionamento incorreto)..... 76

M

Manutenção
Cronograma..... 213
Medidor de impulso..... 70
Medidores
Bateria..... 69
Impulso..... 70
Seta..... 71
Velocímetro..... 69
Mensagem importante
Proprietários..... 232
Modo de lavagem do veículo..... 134
Modos
Lavagem do veículo..... 134
Monóxido de carbono
Tampa do porta-malas..... 15
Motor
Líquido de arrefecimento..... 186
Luz de verificação (Indicador de falha).... 76
Roteamento da correia de acionamento..... 228
Vista geral do compartimento..... 186
Motorista
Sistemas de auxílio..... 151
Sistemas de auxílio, avançados..... 155

P

Página inicial..... 101
Painel de instrumentos
Porta-Objetos..... 55
Para-brisa
Limpador/Lavador..... 63
Para-sóis..... 22
Partida
Assistência, aclive..... 143
Pergunte sobre o veículo..... 2
Perigo, atenção e cuidado..... 5
Pesos
Veículo..... 226
Pisca-alerta, Sinalizador de Advertência..... 95
Pneu furado
Trocando..... 200
Pneus
Correntes..... 199
Giro..... 198
Inverno..... 196
Luz indicadora de pressão..... 88
Pressão..... 196
Trocando..... 200
Pneus e rodas..... 196
Porta-copos..... 56
Porta-luvas..... 55
Portas
Luz indicadora de porta aberta..... 91
Travas..... 10
Posição dos bancos dianteiros
Ajuste..... 28
Profundidade da banda de rodagem..... 198

R

Rádio
AM-FM..... 104
Rádio AM-FM..... 104
Reboque
Informações gerais..... 182
Veículo..... 205
Resfriamento e aquecimento..... 115
Rodas e pneus..... 196
Rodízio
Pneus..... 198
Roteamento, Correia de acionamento do motor..... 228
Roteamento da correia de acionamento, Motor..... 228

S

Salto
Partida... 203
Segurança
Luz... 88
Serviço
Acessórios e modificações... 183
Fazer revisão em breve... 76
Iluminação de advertência da transmissão... 80
Sinalizador de advertência (pisca-alerta)... 95
Sinalizadores de Direção... 95
Sistema
Assistência ao condutor... 151
Sistema Antitravamento do Freio (ABS)... 138
Luz de Advertência... 79
Sistema auxiliar de partida em aclive (HSA)... 143
Sistema de parada/partida... 131
Sistema elétrico
Caixa de fusíveis do compartimento do motor... 194
Caixa de fusíveis do painel de instrumentos... 195
Fusíveis... 194
Sistemas
Airbag... 35
Sistemas de auxílio
Avançado... 155
Sistemas de climatização... 115
Ar condicionado... 120
Sistemas de controle de tração
Controle Eletrônico de Estabilidade (ESC)... 145
StabiliTrak
Luz indicadora de desativação... 86
Status
Feedback de carregamento... 178
Substituição da palheta, Limpador... 189
Substituição de lâmpadas... 190

T

Tampa do compartimento de carga... 15
Compartimentos de carga... 58
Telefone
Apple CarPlay e Android Auto... 105
Teto
Teto solar... 23
Teto solar... 23
Tipo de tração... 136
Tomadas
Ligar... 65
Tração
Luz do Sistema de controle (TCS)/ StabiliTrak... 86
Transmissão
Iluminação de advertência de serviço... 80
Traseiro
Bancos... 31
Compartimentos de carga... 57
Faróis de neblina... 96
Lavador/limpador do vidro... 65
Travas
Portas... 10

U

Unidade de acionamento
Elétrico... 134
Usando
Este manual... 1

V

Veículo
Compartimentos de carga... 184
Controle... 126
Dados... 221
Dimensões... 227
Fazer revisão em breve... 76
Garantia... 231
Luz de retenção automática... 81
Luz Pronto... 89
Número de identificação (VIN)... 218
Peso... 226
Quando carregar... 175

Reboque..... 205
Retenção automática..... 144
Velocímetro..... 69
Ventilação, Ar..... 123
Vidros
Ligar..... 20
Visão geral
Painel de instrumentos..... 61
Visão geral do painel de instrumentos..... 61
Visores..... 22

Bem vindo ao Chevrolet Road Service!

O **Chevrolet Road Service** é válido durante os primeiros 12 meses de garantia após a compra do veículo.

Ao adquirir este novo veículo **Chevrolet**, você passa a fazer parte de um seleto grupo de pessoas privilegiadas com direito a serviços exclusivos que irão lhe garantir tranquilidade em todo o território brasileiro e Mercosul, Argentina, Uruguai e Paraguai.

Definições:

Proprietário: Titular da propriedade do veículo.

Usuário: O condutor do veículo no momento de ocorrência da pane, podendo ser ou não seu proprietário.

Passageiro(s): Pessoa(s)) que se encontra(m)) no interior do veículo no momento da ocorrência da pane, observado o limite máximo de ocupação do veículo determinado por lei.

Beneficiário: Proprietário, Usuário e/ou passageiro(s).

Veículo: Veículos novos automotores de passageiros ou comerciais leves, que sejam industrializados e/ou comercializados pela General Motors do Brasil Ltda., vendidos por uma Concessionária Chevrolet no Brasil.

Domicílio: Lugar onde a pessoa estabelece a sua residência com ânimo definitivo.

Veículo Turista: Veículo comercializado pela Rede de Concessionária do Brasil em Viagem pelo Paraguai, Uruguai ou Argentina.

Pane: Defeito de fabricação de origem mecânica ou elétrica que: (i)) impeça a locomoção do veículo por seus próprios meios ou a utilização do cinto de segurança, (ii) provoque trincas e/ou quebras nos vidros dos veículos, bem como afetem os seus mecanismos de acionamento, impedindo o fechamento dos mesmos.

Não se considera pane os casos de atolamento (seja em lama, areia ou valas) bem como problemas decorrentes da instalação de acessórios e equipamentos não genuínos como, por exemplo, alarmes, que possam levar ao consumo mais elevado da corrente de bateria podendo causar diversos problemas tais quais: mal funcionamento de componentes eletrônicos, curto-circuito, falhas no funcionamento do motor, entre outros.

1 - O que é o Chevrolet Road Service?

É um programa de assistência 24 horas (inclusive sábados, domingos e feriados) que oferece tranquilidade e segurança em casos de pane elétrica ou mecânica, dentre outros benefícios.

2 - Cobertura Nacional

O Chevrolet Road Service abrange todo o território nacional e é válido para todos os Veículos, de acordo com as condições previstas neste manual. Consulte Serviços Oferecidos em Caso de Pane* no item 5.

Cobertura de Veículo Turista nos países do Mercosul: Brasil, Argentina, Uruguai e Paraguai

Esta cobertura garante os benefícios nas condições previstas neste manual para clientes que adquiriram um veículo através de uma concessionária Chevrolet no Brasil e estejam em viagem pela Argentina, Uruguai ou Paraguai. Não sendo possível a solução do problema na Argentina, Uruguai ou Paraguai o veículo será transportado para a concessionária Chevrolet mais próxima no território brasileiro.

Consulte Serviços Oferecidos em Caso de Pane* no item 5.

3 - Período de Validade do Programa

O **Chevrolet Road Service** é válido durante os primeiros 12 meses de garantia após a compra do veículo, conforme as regras no Manual do Proprietário. Este período é contado a partir da data de emissão da Nota Fiscal pela concessionária contra o adquirente do Veículo pela Rede de Serviços Chevrolet.

4 - Como Utilizar os Serviços

Comunique-se com a Central de Atendimento **Chevrolet Road Service** no país de ocorrência da pane e solicite o atendimento no seu idioma (português/espanhol), pelos telefones:

Brasil: 0-800-702-42-00
Argentina: 0-800-5-55-11-15
Uruguai: 0-800-5-55-11-153
Paraguai:
(contatar a telefonista): 0010
(chamada a cobrar):
0054-11-47-88-11-15

A ligação é gratuita em qualquer ponto do país da chamada

Durante a comunicação com a Central de Atendimento Chevrolet Road Service o proprietário e/ou usuário deverá informar à referida

Central as seguintes informações:

a) número de Chassis (VIN)
b) Placa do veículo
c) Nome completo do proprietário
d) Nome completo do condutor
e) Telefone para contato
f) Lugar preciso onde se encontra veículo
g) motivo da chamada e;
h) quilometragem do veículo

5 - Serviços Oferecidos em Caso de Pane

5.1 Conserto no Local

Na ocorrência de panes passíveis de reparos no local, o **Chevrolet Road Service** providenciará o envio de socorro mecânico, desde que não demande troca de peças, utilização de ferramentais e/ou equipamentos específicos. São considerados tecnicamente impossíveis de serem realizados no local todos e quaisquer reparos, mesmo que de fácil execução, que ponham em risco a garantia de fábrica do veículo ou a segurança dos passageiros.

5.2 Reboque/Guincho

Não sendo possível o Conserto no Local, o **Chevrolet Road Service** enviará um reboque que direcionará o veículo para a Concessionária Chevrolet mais próxima, desde que localizada a uma distância de até 200 km do local da pane do veículo, ficando a critério do **Chevrolet Road Service** a escolha da concessionária. Nos casos em que o reboque até a Concessionária mais próxima exceda o limite de até 200 km e o proprietário e/ou usuário ainda assim opte pela utilização dos Serviços Road Service

arcará o proprietário e/ou usuário com o valor correspondente à quilometragem excedente; ou seja, este terá direito a gratuidade do transporte por até 200 (duzentos) quilômetros contados do local do evento, devendo arcar com os quilômetros excedentes até seu destino final. Ao optar por esse serviço, deverá o proprietário e/ou usuário negociar, antecipadamente, os valores a serem despendidos e a forma de pagamento, através da Central de Relacionamentos do **Chevrolet Road Service**. Ocorrendo a pane em veículos enquadrado na categoria comercial leve, o proprietário e/ou usuário deverá providenciar previamente a remoção de eventual carga que prejudique ou impeça o seu reboque. O **Chevrolet Road Service** não se responsabilizará em momento algum pela carga.
O **Chevrolet Road Service** também não se responsabilizará por objetos deixados no interior do veículo. Caso a pane ocorra fora do horário comercial e a concessionária não puder receber o veículo, este será levado a um local seguro (estacionamento/base do prestador) às custas da Chevrolet, até que possa ingressar em uma concessionária Chevrolet (no primeiro dia útil após a ocorrência).

5.3 Veículo Emergencial

Para veículos que ingressarem em uma Concessionária Chevrolet, exclusivamente através do **Chevrolet Road Service**, em decorrência de defeito que o impeça de se locomover por meios próprios por mais de três dias úteis (prazo confirmado pela concessionária ao **Chevrolet Road Service**), o **Chevrolet Road Service** colocará à disposição do proprietário e/ou usuário autorizado, um veículo emergencial, 1.0l, com ar condicionado e direção assistida, preferencialmente da marca Chevrolet, escolhido a critério do **Chevrolet Road Service**, por um período máximo de 4 dias corridos e desde que haja disponibilidade nas empresas locadoras de automóveis localizadas em um raio de até 100 km do local onde estiver o proprietário. O fornecimento do veículo emergencial está sujeito à disponibilidade de horário de funcionamento das locadoras credenciadas e respeitará as regras nacionais de locação de veículos.
Caso haja uma pane numa sexta-feira e o veículo não seja reparado pela Concessionária Chevrolet, o **Chevrolet Road Service** locará um veículo emergencial na segunda-feira subsequente. Para panes ocorridas no sábado e domingo, poderá ser oferecido um meio de transporte alternativo de acordo com o item 5.7 deste manual (panes ocorridas acima de 50 km do município do domicílio do usuário) e posteriormente, na segunda-feira subsequente, o veículo emergencial de acordo com as condições previstas no primeiro e segundo parágrafo deste item.

Não será permitido ao proprietário e/ou usuário autorizado escolher o modelo do veículo emergencial.

Apenas poderá usufruir do benefício do veículo emergencial o proprietário e/ou usuário autorizado que se enquadrar nos requisitos dispostos nas normas nacionais de locação de veículos, principalmente a obrigatoriedade de possuir e portar: habilitação há mais de dois anos, ser maior de 21 anos, ter em mãos carteira de identidade, CPF, cartão de crédito válido e com limite disponível para caução e se comprometer a devolver o veículo emergencial na mesma agência e localidade onde o retirou, ao término das diárias a que tem direito, ou antes, se for o caso, sob pena de ser responsabilizado pelos custos e prejuízos decorrentes de sua omissão. Para efetiva liberação do veículo emergencial é obrigatório a caução da quantia exigida pela locadora.

Para sua comodidade, verifique junto à locadora as condições e valores obrigatórios a serem caucionados. -O **Chevrolet Road Service** se responsabilizará apenas pelas despesas referentes às diárias de locação, quilômetros rodados e seguro básico do veículo. Os gastos com combustível, despesas cobradas pela locadora em casos de roubo, furto e acidentes, bem como despesas inerentes à circulação do veículo (pedágios, multas, estacionamento, etc.) serão suportadas pelo proprietário e/ou usuário autorizado, obrigando-se ainda este a cumprir todas as demais exigências feitas pela locadora com relação à retirada, à entrega e a utilização do veículo emergencial que vier a ser locado. Eventuais danos de qualquer natureza, incluindo material ou moral, inclusive a terceiros, decorrentes de mau uso e/ou acidentes de trânsito, serão de exclusiva responsabilidade do proprietário e/ou usuário autorizado.

ATENÇÃO: este serviço não é disponível à proprietário e/ou usuário autorizado de veículo adquirido por pessoa jurídica e/ou de uso comercial (taxistas, locadoras de veículos, frotistas, autoescolas, produtor rural, entre outros).
Em caso de dúvidas quanto à elegibilidade do programa consulte o canal de atendimento específic para Frotistas no site da Chevrolet.

5.4 Troca de Pneus

Para os casos de problemas com pneus furados ou quebra de roda, o **Chevrolet Road Service** enviará um prestador de serviços para efetuar a substituição do mesmo pelo estepe do veículo. Este serviço não cobre o reparo do pneu ou da roda.

5.5 Pane por falta de Combustível (Pane Seca)

Em caso de Pane por Falta de Combustível, não sendo este um fato decorrente de negligência do proprietário, o **Chevrolet Road Service** enviará um reboque para levar o veículo até o posto de abastecimento mais próximo.

5.6 Abertura da Porta do Veículo

Em caso de perda ou quebra de chave fora do veículo ou na fechadura da porta, ou ainda, de esquecimento dentro do veículo, o **Chevrolet Road Service**, enviará um prestador de serviço para proceder exclusivamente a abertura da porta do veículo. Para clientes ONSTAR: no caso de destravamento das portas, o proprietário do veículo deverá acionar a Central OnStar através do 0800 ou do aplicativo para solicitar o destravamento das portas.

Este serviço só será executado mediante a apresentação do documento do veículo ou algum documento que comprove a propriedade do mesmo.

5.7 Serviços prestados no caso de panes ocorridas a uma distância maior de 50 Km do limite do município onde reside o proprietário do veículo

Caso a Pane ocorra em município diferente da residência do proprietário e/ou usuário e a uma distância maior que 50 km contados do limite do Município no qual reside o proprietário e/ou usuário e ainda assim este opte pela utilização do **Chevrolet Road Service** arcará o mesmo com o valor correspondente à quilometragem excedente, ou seja, o proprietário e/ou usuário autorizado terá direito à gratuidade do transporte por 50 (cinquenta) quilômetros contados a partir do local do evento. Ao optar por esse serviço, deverá o proprietário e/ou usuário autorizado negociar, antecipadamente, os valores a serem despendidos e a forma de

pagamento através da Central de Relacionamento do **Chevrolet Road Service.**

5.8 Transporte Alternativo

Caso o veículo necessite permanecer em uma Concessionária Chevrolet para conserto em razão de pane devidamente atendida pelo **Chevrolet Road Service**, será providenciado o retorno dos beneficiários até o município da residência do usuário ou até seu destino, desde que a distância até o destino seja igual ou inferior a distância até seu domicílio.
A definição do meio de transporte alternativo ficará **a critério** do **Chevrolet Road Service** em função da disponibilidade de transporte e da distância, podendo ser realizado por via aérea (linha regular, classe econômica), rodoviária (táxi ou ônibus, sendo leito quando possível), fluvial e marítima. O retorno dos beneficiários poderá envolver a combinação de mais de um meio de transporte alternativo.

5.9 Hospedagem

Se, em virtude de falha na estrutura do transporte local ou de possíveis dificuldades devido ao horário da ocorrência da pane, e não sendo possível, por estes motivos, o fornecimento de transporte alternativo para o retorno ao domicílio dos beneficiários do veículo, o **Chevrolet Road Service** oferecerá 1 (uma) diária de hospedagem, acomodação tipo standard, em hotel mais próximo de sua rede credenciada para todos os beneficiários do veículo no momento da pane, de acordo com as disponibilidades da infraestrutura hoteleira local. Será coberta apenas a diária do hotel, correndo as demais despesas por conta dos beneficiários.

5.10 Retirada do Veículo Reparado

Após efetuado o conserto do veículo, sem que o proprietário e/ou usuário esteja nas proximidades da Concessionária Chevrolet responsável pelo reparo, o **Chevrolet Road Service** colocará à disposição do proprietário e/ou usuário ou da pessoa por ele designada (através de autorização por escrito), uma alternativa para retirada do veículo reparado. A definição do transporte ficará a critério do **Chevrolet Road Service** em função da disponibilidade de transporte e da distância, podendo ser realizado por via aérea (linha regular, classe econômica), rodoviária (táxi ou ônibus, sendo leito quando possível), fluvial e marítima.
O meio de Transporte utilizado obedecerá as condições descritas neste manual.

Condição Especial: para as panes ocorridas no domicílio do usuário ou a menos de 50 km do domicílio, o usuário terá direito aos benefícios da condição de retirada do veículo consertado somente se:

A concessionária esteja localizada a mais de 50 km do domicílio.

6 - Veículo Turista

O **veículo turista** será atendido de acordo com as condições previstas neste manual **Chevrolet Road Service**.
A General Motors sediada no local onde ocorrer a pane, absorverá o custo da mão-de-obra e peças, objeto de garantia (Veja o Manual do Proprietário - item: Funcionamento da cobertura da garantia em país estrangeiro).

Ao viajar, certifique-se sobre as condições regulamentadas de tráfego de veículos em cada país, bem como toda a documentação necessária. Também não se esqueça de levar o Manual do Proprietário devidamente atualizado.

7 - Exclusões

Além dos casos já relacionados, os serviços do **Chevrolet Road Service** não serão oferecidos nas seguintes condições:

- Caso ocorra fato de força maior, de acordo com o Código Civil Brasileiro, que impeçam a prestação dos Serviços Road Service.

- Inconveniente mecânico ou elétrico resultante de colisão, incêndio, roubo ou furto do veículo, utilização do veículo em competições esportivas e/ou em treinos preparatórios.

- Qualquer ocorrência que não se caracterize como pane mecânica e/ou elétrica envolvendo o veículo, exceto os serviços e suas respectivas condições que estão previstas neste manual.

- Comprovada a utilização indevida do veículo.

- Danos oriundos da instalação de peças e/ou acessórios não genuínos.

- Veículos transformados e/ou descaracterizados.

- Serviços solicitados diretamente pelo proprietário e/ou usuário autorizado, sem a prévia autorização do **Chevrolet Road Serviço**.

A não utilização dos benefícios disponíveis neste programa, pelo proprietário e/ou usuário autorizado, não lhe dará o direito de pleitear seu ressarcimento a qualquer título ou eventuais atendimentos alternativos de qualquer espécie.
A Chevrolet reserva-se o direito de, a qualquer momento, sem aviso e/ou comunicação prévia, modificar, alterar, cancelar e/ou substituir os serviços e benefícios aqui oferecidos, no todo ou em parte, seja por motivos técnicos ou comerciais, sem incorrer em qualquer responsabilidade ou obrigação para a rede autorizada, comprador adquirente ou terceiros, não assumindo nenhuma outra responsabilidade além daquelas expressas neste manual.

8 - Veículo com tecnologia OnStar ativada

As solicitações de serviços descritas neste manual podem ser solicitados através do OnStar, pois as mesmas serão devidamente direcionados ao Chevrolet Road Service.

Quadro de Controle das Revisões

Instruções para uso A Concessionária deverá carimbar e assinar o quadro correspondente a cada revisão que efetuar, indicando a quilometragem, o nº da Ordem de Serviço e a data em que o serviço foi executado. Caso o veículo pertença ao programa exclusivo para frotas e/ou locadoras de veículos, consulte o livreto "Guia de Revisões Específico para Frotas". Para maiores informações, entre em contato com uma concessionária Chevrolet.	**Revisão de Entrega** Data: ..... / ..... / ..... Carimbo Concessionária O. S.: ..... km:	**1ª Revisão Especial aos 10.000 km** Data: ..... / ..... / ..... Carimbo Concessionária O. S.: ..... km: .....
2ª Revisão aos 20.000 km Data: ..... / ..... / ..... Carimbo Concessionária O. S.: ..... km:	**3ª Revisão aos 30.000 km** Data: ..... / ..... / ..... Carimbo Concessionária O. S.: ..... km:	**4ª Revisão aos 40.000 km** Data: ..... / ..... / ..... Carimbo Concessionária O. S.: ..... km: .....
5ª Revisão aos 50.000 km Data: ..... / ..... / ..... Carimbo Concessionária O. S.: ..... km:	**6ª Revisão aos 60.000 km** Data: ..... / ..... / ..... Carimbo Concessionária O. S.: ..... km:	**7ª Revisão aos 70.000 km** Data: ..... / ..... / ..... Carimbo Concessionária O. S.: ..... km: .....

Quadro de Controle das Revisões

8ª Revisão aos 80.000 km Data: ..... / ..... / ..... Carimbo Concessionária O. S.: ..... km:	**9ª Revisão aos 90.000 km** Data: ..... / ..... / ..... Carimbo Concessionária O. S.: ..... km:	**10ª Revisão aos 100.000 km** Data: ..... / ..... / ..... Carimbo Concessionária O. S.: ..... km: .....
11ª Revisão aos 110.000 km Data: ..... / ..... / ..... Carimbo Concessionária O. S.: ..... km:	**12ª Revisão aos 120.000 km** Data: ..... / ..... / ..... Carimbo Concessionária O. S.: ..... km:	**13ª Revisão aos 130.000 km** Data: ..... / ..... / ..... Carimbo Concessionária O. S.: ..... km: .....
14ª Revisão aos 140.000 km Data: ..... / ..... / ..... Carimbo Concessionária O. S.: ..... km:	**15ª Revisão aos 150.000 km** Data: ..... / ..... / ..... Carimbo Concessionária O. S.: ..... km:	**16ª Revisão aos 160.000 km** Data: ..... / ..... / ..... Carimbo Concessionária O. S.: ..... km: .....

1ª REVISÃO (ESPECIAL)

VEÍCULO VIN

Proprietário: .....

Executada aos: ..... **km** **Data:** ..... /..... /.....

Concessionária: .....

Cidade: ..... **Estado:** .....

Declaro ter sido atendido quanto aos serviços de revisão especial previstos no "Plano de Manutenção Preventiva" deste Manual.

.....

Assinatura do proprietário

1ª VIA

Sr. Concessionário Vendedor:

Este cupom é comprovante de que a Revisão Especial foi executada a contento. Portanto, em seu interesse, peça ao cliente para assiná-lo e guarde-o em seu arquivo.

Os serviços correspondentes a esta revisão estão indicados no "Plano de Manutenção Preventiva", deste Manual.

IMPORTANTE: Caso o veículo atendido tenha sido vendido por outra Concessionária, envie-lhe a 1ª via deste cupom e guarde a 2ª como comprovante.

26_CHEV_Captiva_EV_OM_pt_BR_B_BR_98556903_2025DEC17

26_CHEV_Captiva_EV_OM_pt_BR_B_BR_98556903_2025DEC17

1ª REVISÃO (ESPECIAL)

VEÍCULO VIN

Proprietário: .....

Executada aos: ..... km **Data:** ..... /..... /.....

Concessionária: .....

Cidade: ..... **Estado:** .....

Declaro ter sido atendido quanto aos serviços de revisão especial previstos no "Plano de Manutenção Preventiva" deste Manual.

.....

Assinatura do proprietário

2ª VIA

Sr. Concessionário Vendedor:

Vimos informar a V. Sa. que executamos os serviços de Revisão Especial ao término do primeiro ano de uso ou aos 10 000 km (o que ocorreu primeiro) no veículo identificado no verso, pelo que lhe solicitamos, através deste, providenciar o correspondente reembolso.

Atenciosamente,

Carimbo da Concessionária Atendedora

.....

Assinatura da Concessionária Atendedora

Termo de Recebimento e Ciência

Declaro por intermédio do presente que recebi da Concessionária _____ _____ o Manual do Proprierário e toda literatura relativa ao veículo modelo _____ _____, chassi _____ , que adquiri nesta data.

Declaro também que fui informado (a) que as condições da Revisão Chevrolet estão disponíveis no site www.chevrolet.com.br e li e estou ciente dos termos e condições constantes do Certificado de Garantia, Condições Gerais do Chevrolet Road Service e demais literaturas.

Local: _____ **Data:** _____ / _____ / _____

Nome do comprador: _____

R.G. ou C.P.F. _____

Endereço: _____

Telefone: (_____) _____

Assinatura:

QUADRO DE IDENTIFICAÇÃO DO PROPRIETÁRIO

NÚMERO DE IDENTIFICAÇÃO DO VEÍCULO DATA DE ENTREGA

VALIDADE DE GARANTIA DE À OU KM

NOME DO 1° PROPRIETÁRIO

NOME DO 2° PROPRIETÁRIO

NOME DO 3° PROPRIETÁRIO

FINALIDADE DE UTILIZAÇÃO Destinatário final Comercial

VELOCÍMETRO SUBSTITUÍDO EM COM KM

Carimbo da Concessionária	CONCESSIONÁRIA VENDEDORA		N°
	ENDEREÇO		
	CEP	CIDADE	ESTADO
	CNPJ	INSCR. EST.	
	TELEFONE	NOTA FISCAL DE VENDA	
	DATA	ASSINATURA	

QUADRO DE INFORMAÇÕES GERAIS - CAPTIVA EV

Este quadro de informações foi elaborado para facilitar a consulta das especificações mais utilizadas.

Pneus

Pressão dos pneus em condições de carga Psi (kPa)		
Pneus	Dianteiros	Traseiros
235/55 R18	36 psi (250 kPa)	36 psi (250 kPa)

Pneu reserva de uso temporário		
T135/80R17	35 psi (241 kPa)	60 psi (420 kPa)

Calibragem: *Deve ser feita com os pneus frios*

26_CHEV_Captiva_EV_OM_pt_BR_B_BR_98556903_2025DEC17